THIS DRAWING IS UNPUBLISHED. RELEASED FOR PUBLICATION - 1996.
VERFAELTIGUNG UNTERSAGT!! FREI FUER VEROEFFENTLICHUNG.
© COPYRIGHT 1996 BY TYCO ELECTRONICS CORPORATION. ALL RIGHTS RESERVED. ALLE RECHTE VORBEHALTEN.

MATED WITH
PASSEND ZU:

LOC	DIST
A1	-

PROJEKT NR.: 95-52355

REVISIONS
ÄNDERUNGEN

P	LTR	DESCRIPTION BESCHREIBUNG	DATE	DWN	APVD
	B1	Zeichnungskorrektur	05UAG98	KS	-
	C1	Revision angepasst	31JAN01	KS	-
	C2	Bemerkung 4 an Mass 11.5+0.25	13OCT04	GF	BL
	C3	NEW PACKAGING	04MAR2009	PS	MZ

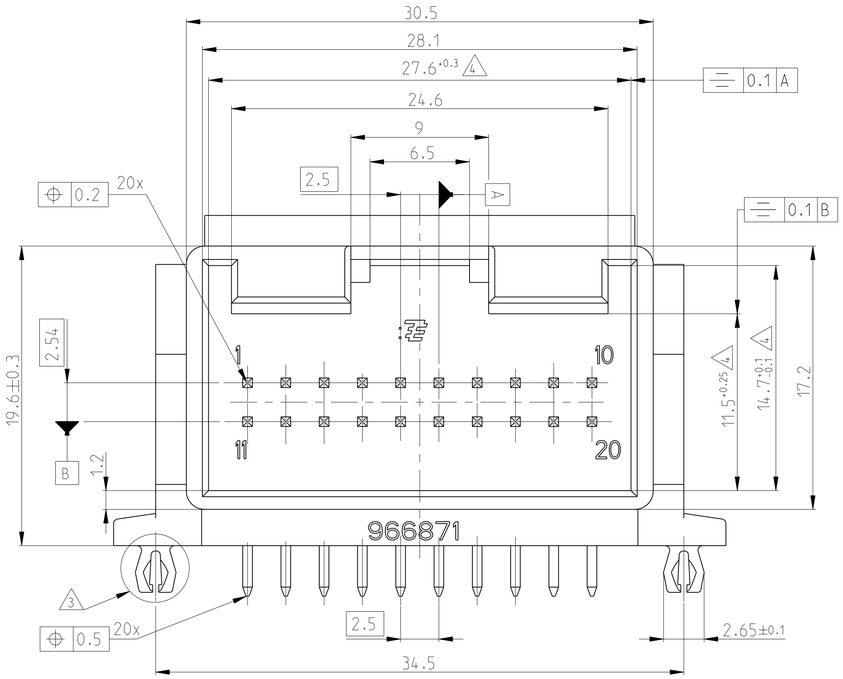

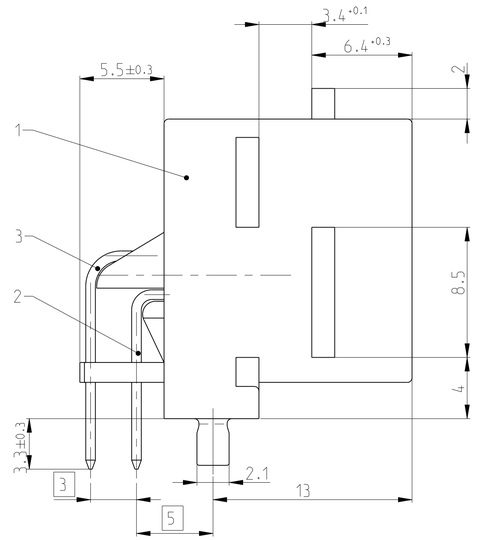

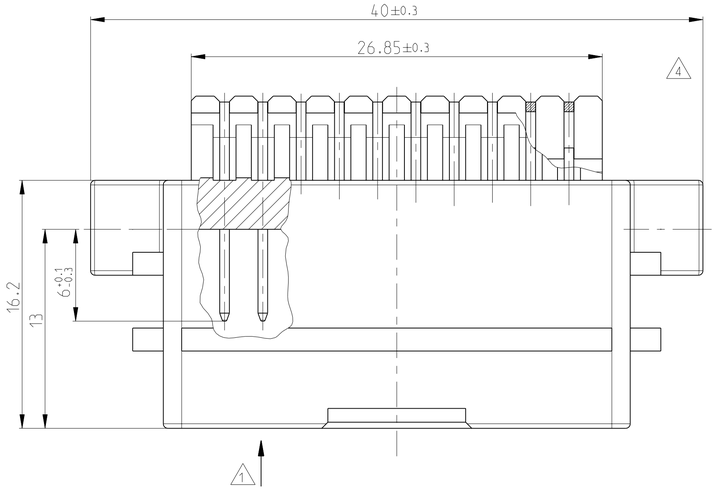

Empfohlenes
Leiterplattenbohrbild
RECOMMENDED
CIRCUIT BOARD

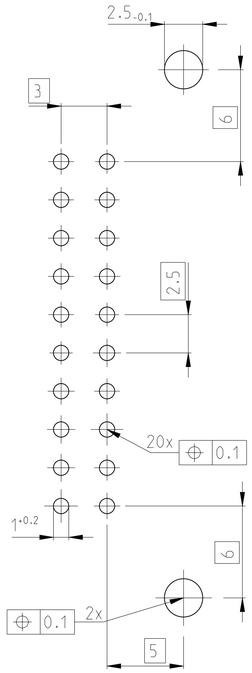

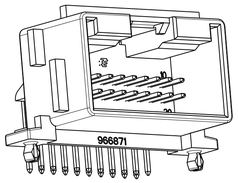

2:1

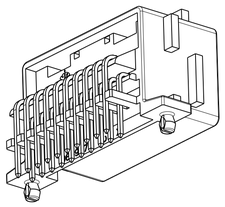

2:1

Bemerkungen

1. Kontaktausdrueckkraft min. 40N
2. Passender Anschlussstecker:
   Abdeckkappen VW/Audi: 969422
   Abdeckkappen Neutral: 969546

   Kontaktgehaeuse: 828929-3
   969683-X
3. Rastzapfen fuer Leiterplattendicke 1.5mm
4. Formbedingter Einfall max. 0.3 zul.
5. Verpackung A:
   Karton PN 0-740906-1
   Tray PN 0-740966-2
   Zwischenlage (338x535mm)
6. Verpackung B:
   Karton PN 0-740906-1
   Tray PN 0-740966-2
   Beutel PN 1379066-3

NOTES

1. PRESS OUT FORCE MIN. 40N
2. SUITABLE CONNECTOR:
   SHIELDS VW/AUDI : 969422
   SHIELDS NEUTRAL: 969546

   CONTACT HOUSING: 828929-3
   969683-X
3. LOCKING PIN FOR PCB THICKNESS 1.5MM
4. TOOL DEPENDED WARPAGE MAX. 0.3 PERMITTED
5. PACKAGING A:
   BOX PN 0-740906-1
   TRAY PN 0-740966-2
   CORRUCATED INNER LAYER (338X535mm)
6. PACKAGING B:
   BOX PN 0-740906-1
   TRAY PN 0-740966-2
   BAG PN 1379066-3

TE-ORDER-NO.	REV.	POS.	QTY.	DESCRIPTION	MATERIAL	SURFACE / COLOUR	PACKAGING
1-966 871-1	C	3	10	MODU II PIN □0.63 (26.9MM)	CuSn6	TIN-PLATED	B
		2	10	MODU II PIN □0.63 (21.7MM)	CuSn6	TIN-PLATED	
		1	1	2X10 POS. PIN-HEADER	PBT-GF 15	BLACK	
966 871-1	C	3	10	MODU II PIN □0.63 (26.9MM)	CuSn6	TIN-PLATED	A
		2	10	MODU II PIN □0.63 (21.7MM)	CuSn6	TIN-PLATED	
		1	1	2X10 POS. PIN-HEADER	PBT-GF 15	BLACK	

THIS DRAWING IS A CONTROLLED DOCUMENT FOR TYCO ELECTRONICS CORPORATION. IT IS SUBJECT TO CHANGE AND THE CONTROLLING ENGINEERING ORGANIZATION SHOULD BE CONTACTED FOR THE LATEST REVISION.
DIESES ZEICHNUNGSDOKUMENT WIRD DURCH AMP INCORPORATED KONTROLLIERT. ÄNDERUNGEN, DIE DEM TECHNISCHEN FORTSCHRITT DIENEN, SIND VORBEHALTEN. DER ZUSTAELLIGSTE KONSTRUKTIVE ERFAHREN SIE AUF ANFRAGE.

DIMENSIONS: MASSEINHEITEN: mm

TOLERANCES UNLESS OTHERWISE SPECIFIED: ALLGEMEINTOLERANZEN
X PLC ±
1 PLC ±
2 PLC ±
3 PLC ±
4 PLC ±
ANGLES/WINKEL ±2°
DEC. TO DIN 16901-140
ECCENTRIC TO NOMINAL DIM

MATERIAL: S. TAB. -

FINISH/OBERFLAECHE/FARBE: - S. TAB.

DWN: K.Sellien 07MAR96
CHK: B.Kirsch 07MAR96
APVD: -
PRODUCT SPEC PRODUKTSPEZ.
APPLICATION SPEC VERARBEITUNGSSPEZ.
WEIGHT GEWICHT: 6.64 g

Tyco Electronics
Tyco Electronics Deutschland GmbH
D-64625 Bensheim (Germany)

NAME: AMPMODU MODU II Stiftleiste, 2x10 pol. -

SIZE: A1 | CAGE CODE: 00779 | DRAWING NO ZEICHNUNGS-NR.: C-966871 | RESTRICTED TO NUR FUER: -

CUSTOMER DRAWING /KUNDENZEICHNUNG | SCALE MASSSTAB: 5:1 | SHEET BLATT 1 OF VON 1 | REV C3

AMP 4805 REV 31MAR2000

Pro/ENGINEER DRAWING

Компания «ЭлектроПласт» предлагает заключение долгосрочных отношений при поставках импортных электронных компонентов на взаимовыгодных условиях!

Наши преимущества:

- Оперативные поставки широкого спектра электронных компонентов отечественного и импортного производства напрямую от производителей и с крупнейших мировых складов;
- Поставка более 17-ти миллионов наименований электронных компонентов;
- Поставка сложных, дефицитных, либо снятых с производства позиций;
- Оперативные сроки поставки под заказ (от 5 рабочих дней);
- Экспресс доставка в любую точку России;
- Техническая поддержка проекта, помощь в подборе аналогов, поставка прототипов;
- Система менеджмента качества сертифицирована по Международному стандарту ISO 9001;
- Лицензия ФСБ на осуществление работ с использованием сведений, составляющих государственную тайну;
- Поставка специализированных компонентов (Xilinx, Altera, Analog Devices, Intersil, Interpoint, Microsemi, Aeroflex, Peregrine, Syfer, Eurofarad, Texas Instrument, Miteq, Cobham, E2V, MA-COM, Hittite, Mini-Circuits,General Dynamics и др.);

Помимо этого, одним из направлений компании «ЭлектроПласт» является направление «Источники питания». Мы предлагаем Вам помощь Конструкторского отдела:

- Подбор оптимального решения, техническое обоснование при выборе компонента;
- Подбор аналогов;
- Консультации по применению компонента;
- Поставка образцов и прототипов;
- Техническая поддержка проекта;
- Защита от снятия компонента с производства.

Как с нами связаться

Телефон: 8 (812) 309 58 32 (многоканальный)
Факс: 8 (812) 320-02-42
Электронная почта: org@eplast1.ru
Адрес: 198099, г. Санкт-Петербург, ул. Калинина, дом 2, корпус 4, литера А.