Copyright FCI.

FCIconnect.com

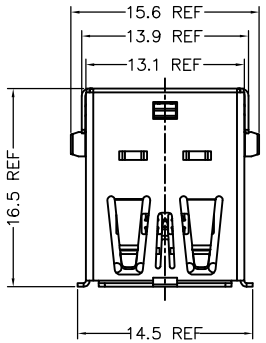

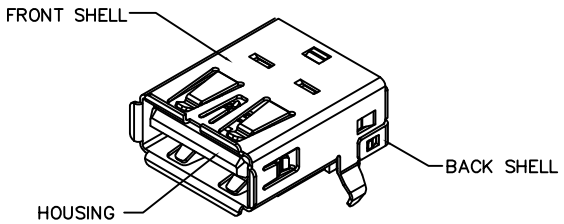

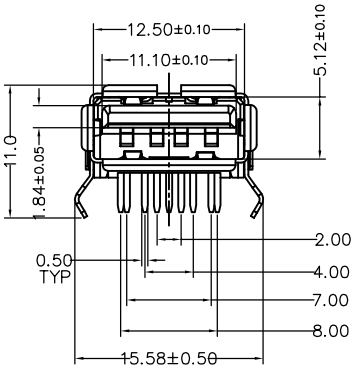

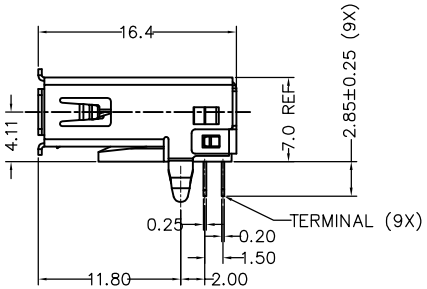

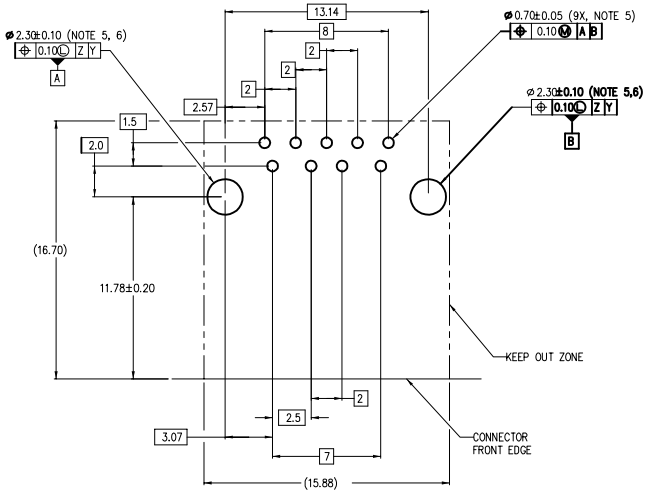

RECOMMENDED PCB LAYOUT
TOP VIEW (THICKNESS: 1.6±0.1mm)

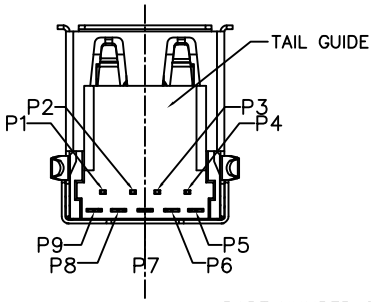

PART NUMBER CODE:
10117835–X0XLF

PLATING OPTION ON CONTACT AREA
- 1: 30u" (0.76um) Min. gold (Durability: 3500)
- 2: Gold Flash (Durability: 1500)
- 3: 15u" (0.38um) Min. gold (Durability: 3000)

PACKAGE TYPE
- 0: TRAY
- T: TAPE & REEL

Notes:

1) Materials and Finish
   - Housing & Tail Guide: Glass fiber filled thermoplastic reisn, UL94 V-0 rated, color blue.
   - Terminals: Copper Alloy, 50u"(1.27um) Min. Ni underplated over all.
     - Contact area: see table
     - Tail area: 80u"(2.0um) Min. Matte Tin plated.
   - Front Shell: Copper Alloy, 50u"(1.27um) Min. Ni plated over all.
   - Back Shell: Steel, 80u"(2.0um) Min. Ni plated over all.
2) Product specifcation refer to FCI GS-12-0928.
3) Package specification refer to GS-14-2157 .
4) Housing will withstand exposure to 260°c peak temperature for 10 seconds in a convection reflow oven
5) Product meets European Union Directives and other country requlations as desribed in FCI GS-22-008.
6) Recommeded PCB hole is finished plating throug hole (PTH) size.
7) Datum Z,Y and basic dimensions were constructed by customer.

mat'l. code				surface ASME Y14.5	tolerance ASME Y14.5	projection	product family USB 3.0
ltr	ecn no	dr	date	tolerances unless otherwise specified			title
A	–	BF	01/04/2012	angles	linear X.±0.30	MM	USB 3.0 Standard–A Receptacle
B	ELX–N–012221	A.ZH	07/16/2012		X.X±0.25		Right Angle Type
C	ELX–N–17163	L.Q	03/10/2014	X°±1°	X.XX±0.20	scale	Soldering to Board Termination
D	ELX–N–17795	L.Q	05/27/2014	dr BEER FU	2012–01–04		dwg no 10117835 sheet 1 of 1 size A4
E	ELX–N–19547	L.Q	11/21/2014	engr BEER FU	2012–01–04		
F	ELX–N–21815	L.Q	09/01/2015	chr BEER FU	2012–01–04		
				appd BEER FU	2012–01–04		type CUSTOMER Drawing
sheet index	revision	F					
	sheet	1					

form: A4mmXLc

Компания «ЭлектроПласт» предлагает заключение долгосрочных отношений при поставках импортных электронных компонентов на взаимовыгодных условиях!

Наши преимущества:

- Оперативные поставки широкого спектра электронных компонентов отечественного и импортного производства напрямую от производителей и с крупнейших мировых складов;
- Поставка более 17-ти миллионов наименований электронных компонентов;
- Поставка сложных, дефицитных, либо снятых с производства позиций;
- Оперативные сроки поставки под заказ (от 5 рабочих дней);
- Экспресс доставка в любую точку России;
- Техническая поддержка проекта, помощь в подборе аналогов, поставка прототипов;
- Система менеджмента качества сертифицирована по Международному стандарту ISO 9001;
- Лицензия ФСБ на осуществление работ с использованием сведений, составляющих государственную тайну;
- Поставка специализированных компонентов (Xilinx, Altera, Analog Devices, Intersil, Interpoint, Microsemi, Aeroflex, Peregrine, Syfer, Eurofarad, Texas Instrument, Miteq, Cobham, E2V, MA-COM, Hittite, Mini-Circuits,General Dynamics и др.);

Помимо этого, одним из направлений компании «ЭлектроПласт» является направление «Источники питания». Мы предлагаем Вам помощь Конструкторского отдела:

- Подбор оптимального решения, техническое обоснование при выборе компонента;
- Подбор аналогов;
- Консультации по применению компонента;
- Поставка образцов и прототипов;
- Техническая поддержка проекта;
- Защита от снятия компонента с производства.

Как с нами связаться

Телефон: 8 (812) 309 58 32 (многоканальный)
Факс: 8 (812) 320-02-42
Электронная почта: org@eplast1.ru
Адрес: 198099, г. Санкт-Петербург, ул. Калинина, дом 2, корпус 4, литера А.