THIS DRAWING IS UNPUBLISHED.
VERTRAULICHE UNVERÖFFENTLICHTE ZEICHNUNG
© COPYRIGHT 1997 BY AMP INCORPORATED. ALL RIGHTS RESERVED
ALLE RECHTE VORBEHALTEN.
RELEASED FOR PUBLICATION 1997
FREI FÜER VEROEFFENTLICHUNG

MATED WITH:
PASSEND ZU:
Bg4

LOC	DIST
A1	-

PROJECT NR.: -

REVISIONS
ÄENDERUNGEN

P	LTR	DESCRIPTION BESCHREIBUNG	DATE	DWN	APVD
	A2	PN 0-1 changed; ECR-06-002561	02.02.2006	AR	SM

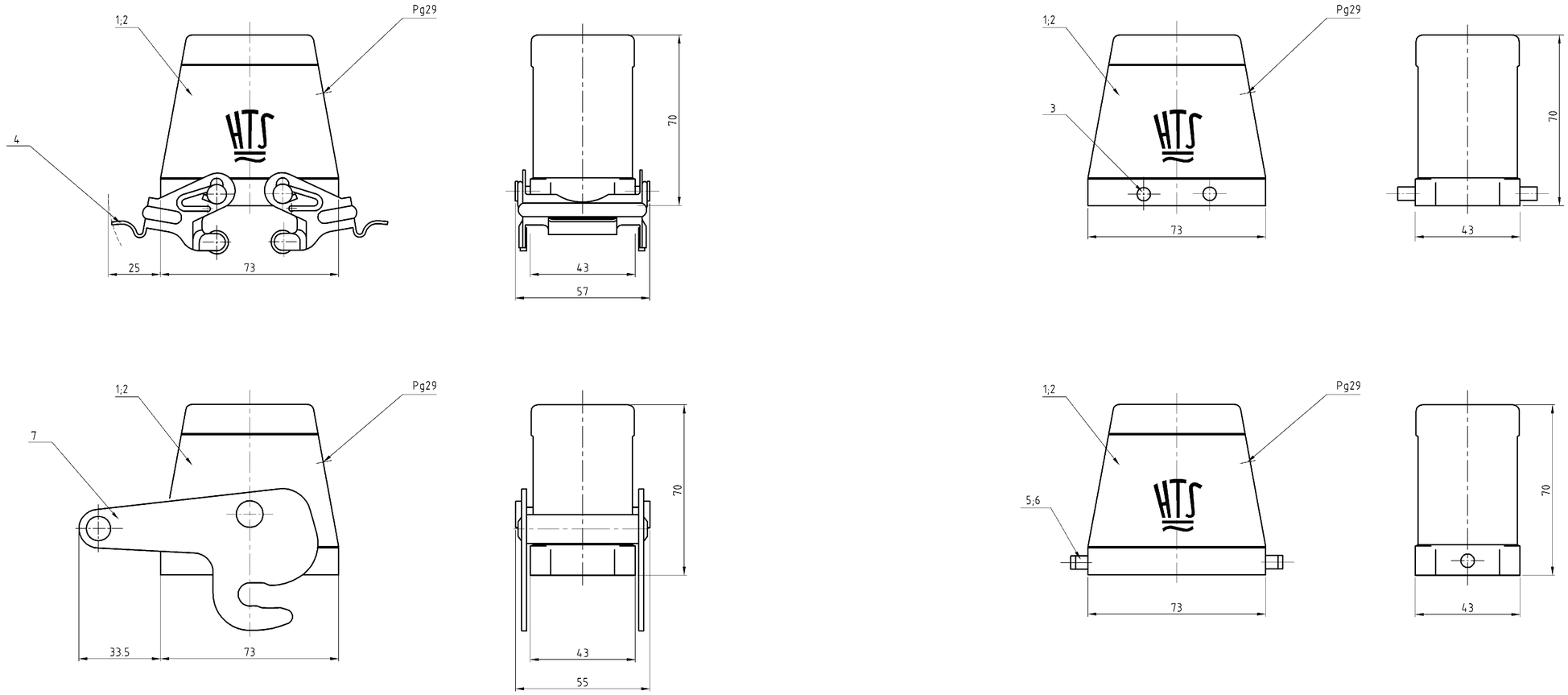

Notes

1. Material: Housing: aluminium diecasting alloy
2. Surface: - Powder varnisch grey
   - aluminium oxid +
   Varnisch black
3. Varnish on the inside not necessarily
4. Packaging quantity 5 pieces

Bemerkungen

1. Material: Gehäuse: Alu-Druckguß-Legierung
2. Oberfläche: - Pulverbeschichtung grau
   - Aluminium-oxid-Schicht +
   Lackierung schwarz
3. Lackierung im Gehäuseinnere ist nicht notwendig
4. Verpackungsmenge 5 Stück

0-1	2-3	1-3	1-7	1-1	2-6	1-6	DESCRIPTION / BENENNUNG	MATERIAL (1)	SURFACE / OBERFLÄCHE (2)	COLOR / FARBE (3)	ITEM NO. POS.	REMARKS / BEMERKUNGEN
-	-	-	-	-	4	-	VS-Bügelbolzen /clip bolt	V2A/stainless steel	blank/even	-	7	
-	1	-	-	-	-	-	ZB-Zentralbügel /central clip	V2A/stainless steel	blank/even	-	6	
1	-	1	-	-	-	-	ZB-Zentralbügel /central clip	Stahl/steel	verzinkt/zink plated	blau/blue	5	
-	-	-	2	-	-	-	LB-Bügelbolzen /clip bolt	Stahl/steel	verzinkt/zink plated	blau/blue	4	
-	-	-	-	2	-	-	VS-Bügel/locking clip	Stahl/steel	verzinkt/zink plated	blau/blue	3	
-	1	-	-	-	1	-	Steckergehäuse HD-K/hood	aluminium/ALU	Aluminiumoxid	black/schwarz	2	
1	-	1	1	1	-	1	Steckergehäuse HD/hood	aluminium/ALU	-	grey/grau	1	

ORDERING TEXT / BESTELLTEXT:
HD-Z.24.STS-ZB.129.G-SO
HD-K/Z.24.STS-ZB.129.G
HD-Z.24.STS-ZB.129.G
HD.24.STS-GR.129.G
HD.24.STS-VS.129.G
HD-K.24.STS.129.G
HD.24.STS.129.G

THIS DRAWING IS A STRICTLY CONFIDENTIAL DOCUMENT THAT AMP HAS ENTRUSTED TO YOU. IT IS SUBJECT TO CHANGE AND THE CONTROLLING ENGINEERING ORGANIZATION SHOULD BE CONTACTED FOR THE LATEST REVISION. DIESES ZEICHNUNGSDOKUMENT WIRD DURCH AMP INCORPORATED KONTROLLIERT. ABÄNDERUNGEN VOM ZUSTÄNDIGEN KONSTRUKTIONSBÜRO SIND VORBEHALTEN. DEN JEWEILIGEN LETZTEN STAND ERFAHREN SIE AUF ANFRAGE.

DIMENSIONS
DIMENSIONEN: mm

TOLERANCES UNLESS OTHERWISE SPECIFIED:
ALLGEMEINTOLERANZEN
n ISO 8015
n ISO 2768 - mH -E
n DIN 16901 - 140
0 PLC ±-
1 PLC ±.-
2 PLC ±.-
3 PLC ±.-
ANGLES / WINKEL ±.-

MATERIAL (1)

FINISH / OBERFLAECHE/FARBE (2)

DWN 11.06.2007 Schneider
CHK 11.06.2007 Schweiger
APVD -
PRODUCT SPEC PRODUKTSPEZ. -
APPLICATION SPEC VERARBEITUNGSSPEZ. -
WEIGHT GEWICHT -

AMP
HTS Elektrotechnik
53819 Neunkirchen, Germany

NAME
Hood HD.24.STS.1.29.G
Steckergehäuse HD.24.STS.1.29.G

SIZE	CAGE CODE	DRAWING NO ZEICHNUNGS-NR.	RESTRICTED TO NUR FÜR
A1	00779	C-1102499	-

CUSTOMER DRAWING /KUNDENZEICHNUNG
MASSSTAB 1 : 1 | BLATT 1 | OF VON 1 | REV A3

Компания «ЭлектроПласт» предлагает заключение долгосрочных отношений при поставках импортных электронных компонентов на взаимовыгодных условиях!

Наши преимущества:

- Оперативные поставки широкого спектра электронных компонентов отечественного и импортного производства напрямую от производителей и с крупнейших мировых складов;
- Поставка более 17-ти миллионов наименований электронных компонентов;
- Поставка сложных, дефицитных, либо снятых с производства позиций;
- Оперативные сроки поставки под заказ (от 5 рабочих дней);
- Экспресс доставка в любую точку России;
- Техническая поддержка проекта, помощь в подборе аналогов, поставка прототипов;
- Система менеджмента качества сертифицирована по Международному стандарту ISO 9001;
- Лицензия ФСБ на осуществление работ с использованием сведений, составляющих государственную тайну;
- Поставка специализированных компонентов (Xilinx, Altera, Analog Devices, Intersil, Interpoint, Microsemi, Aeroflex, Peregrine, Syfer, Eurofarad, Texas Instrument, Miteq, Cobham, E2V, MA-COM, Hittite, Mini-Circuits,General Dynamics и др.);

Помимо этого, одним из направлений компании «ЭлектроПласт» является направление «Источники питания». Мы предлагаем Вам помощь Конструкторского отдела:

- Подбор оптимального решения, техническое обоснование при выборе компонента;
- Подбор аналогов;
- Консультации по применению компонента;
- Поставка образцов и прототипов;
- Техническая поддержка проекта;
- Защита от снятия компонента с производства.

Как с нами связаться

Телефон: 8 (812) 309 58 32 (многоканальный)
Факс: 8 (812) 320-02-42
Электронная почта: org@eplast1.ru
Адрес: 198099, г. Санкт-Петербург, ул. Калинина, дом 2, корпус 4, литера А.