THIS DRAWING IS UNPUBLISHED. RELEASED FOR PUBLICATION -,- .
© COPYRIGHT 2014 Tyco Electronics Japan G.K. ALL RIGHTS RESERVED.

LOC	DIST
J	ZDI

REVISIONS

P	LTR	DESCRIPTION	DATE	DWN	APVD
	B	REVISED	06JUN2014	H.O	N.Y

注 記

1. 材料：ハウジング：ガラス入り熱可塑性ポリエステル樹脂（94V－0），色：黒
2. 金属パネルの場合、コネクタ取付け方向をパンチ加工方向にしてください。
3. プラスチックパネルの場合、穴端部にRなき様にご配慮ください。
4. ~~ハウジング全面にテフロン塗装のこと~~

NOTES

1. MATERIAL:HOUSING:GLASS FILED THERMO PLASTIC ,POLYESTER(94V-0),COLOR:BLACK
2. INSERT CONN FROM PRESS DIRECTION SIDE FOR METAL PANEL.
3. EDGE OF THICKNESS WAY MUST NOT ROUND FOR MOLDED PANEL.
4. ~~TO COAT ALL SURFACE OF HOUSING WITH TEFLON~~

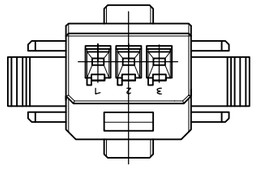

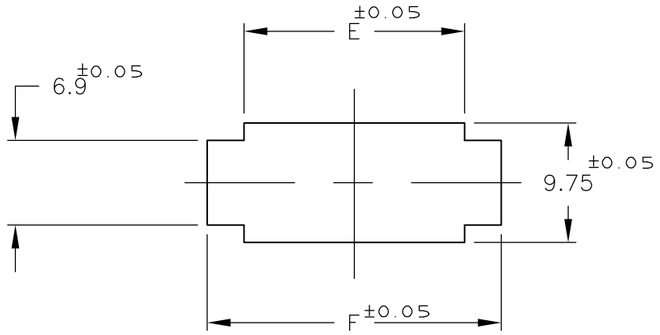

パネル加工推奨寸法図
RECOMMENDED PANEL LAYOUT
(適用パネル厚： 0.8－2.0)
(APRICABLE PANEL THICKNESS:0.8-2.0)

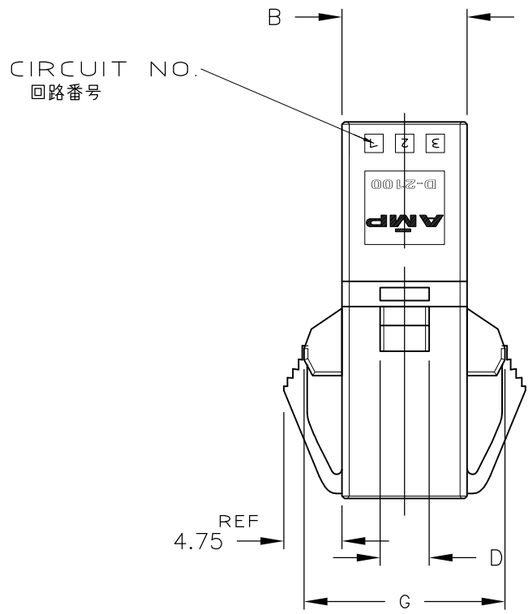

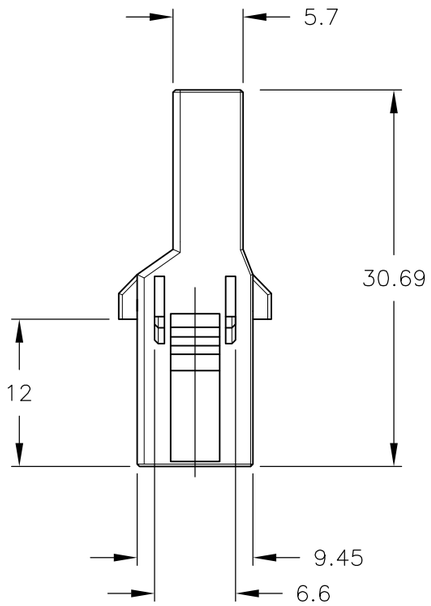

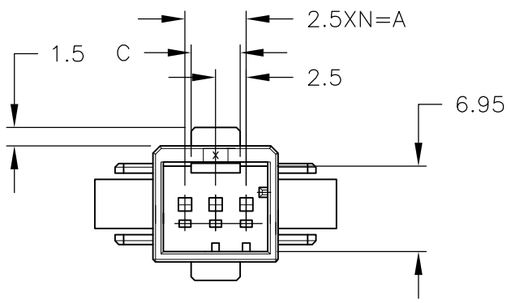

TOLERANCES UNLESS OTHERWISE SPECIFIED:

一般公差

	10 ≧	±0.3
30 ≧	>10	±0.35
100 ≧	>30	±0.4
	ANGLE	±3°

KEYING:Y
2-1318116-3

KEYING:X
1-1318116-3

OBSOLETE	~~4~~	~~5~~	~~10.2~~	~~4~~	~~4~~	~~10.5~~	~~16.5~~	~~16.38~~	~~2~~	~~3~~	~~5-1318116-3~~
		5	10.2	4	4	10.5	16.5	16.38	2	3	2-1318116-3
		5	10.2	4	4	10.5	16.5	16.38	2	3	1-1318116-3
	FINISH	A	B	C	D	E	F	G	N	POS	P/N

THIS DRAWING IS A CONTROLLED DOCUMENT.

DIMENSIONS: mm

TOLERANCES UNLESS OTHERWISE SPECIFIED:
0 PLC ±－
1 PLC ±－
2 PLC ±－
3 PLC ±－
4 PLC ±－
ANGLES ±－

MATERIAL 1

FINISH

DWN	K.IKEDA	7/DEC/'98
CHK	N.MATSUBARA	7/DEC/'98
APVD	I.HASEGAWA	7/DEC/'98
PRODUCT SPEC	108-5619	
APPLICATION SPEC	114-5258	
WEIGHT	—	

TE Connectivity

NAME
例 タブ ハウジング パネルマウント タイプ
SINGLE ROW TAB HSG (PANEL MOUNT)
DYNAMIC D-2100D

SIZE	CAGE CODE	DRAWING NO	RESTRICTED TO
A3	00779	C-1318116	—

CUSTOMER DRAWING

SCALE	SHEET	REV
2:1	1 OF 1	B

Компания «ЭлектроПласт» предлагает заключение долгосрочных отношений при поставках импортных электронных компонентов на взаимовыгодных условиях!

Наши преимущества:

- Оперативные поставки широкого спектра электронных компонентов отечественного и импортного производства напрямую от производителей и с крупнейших мировых складов;
- Поставка более 17-ти миллионов наименований электронных компонентов;
- Поставка сложных, дефицитных, либо снятых с производства позиций;
- Оперативные сроки поставки под заказ (от 5 рабочих дней);
- Экспресс доставка в любую точку России;
- Техническая поддержка проекта, помощь в подборе аналогов, поставка прототипов;
- Система менеджмента качества сертифицирована по Международному стандарту ISO 9001;
- Лицензия ФСБ на осуществление работ с использованием сведений, составляющих государственную тайну;
- Поставка специализированных компонентов (Xilinx, Altera, Analog Devices, Intersil, Interpoint, Microsemi, Aeroflex, Peregrine, Syfer, Eurofarad, Texas Instrument, Miteq, Cobham, E2V, MA-COM, Hittite, Mini-Circuits,General Dynamics и др.);

Помимо этого, одним из направлений компании «ЭлектроПласт» является направление «Источники питания». Мы предлагаем Вам помощь Конструкторского отдела:

- Подбор оптимального решения, техническое обоснование при выборе компонента;
- Подбор аналогов;
- Консультации по применению компонента;
- Поставка образцов и прототипов;
- Техническая поддержка проекта;
- Защита от снятия компонента с производства.

Как с нами связаться

Телефон: 8 (812) 309 58 32 (многоканальный)
Факс: 8 (812) 320-02-42
Электронная почта: org@eplast1.ru
Адрес: 198099, г. Санкт-Петербург, ул. Калинина, дом 2, корпус 4, литера А.