P/N	S151FL-L-RMM-2450S

ECN	Date	Description
	8/30/02	change mounting thread/hole from round to double D-cut

Alternative Connectors

.Straight MMCX Plug

P/N: S151FL-L-MM-2450S

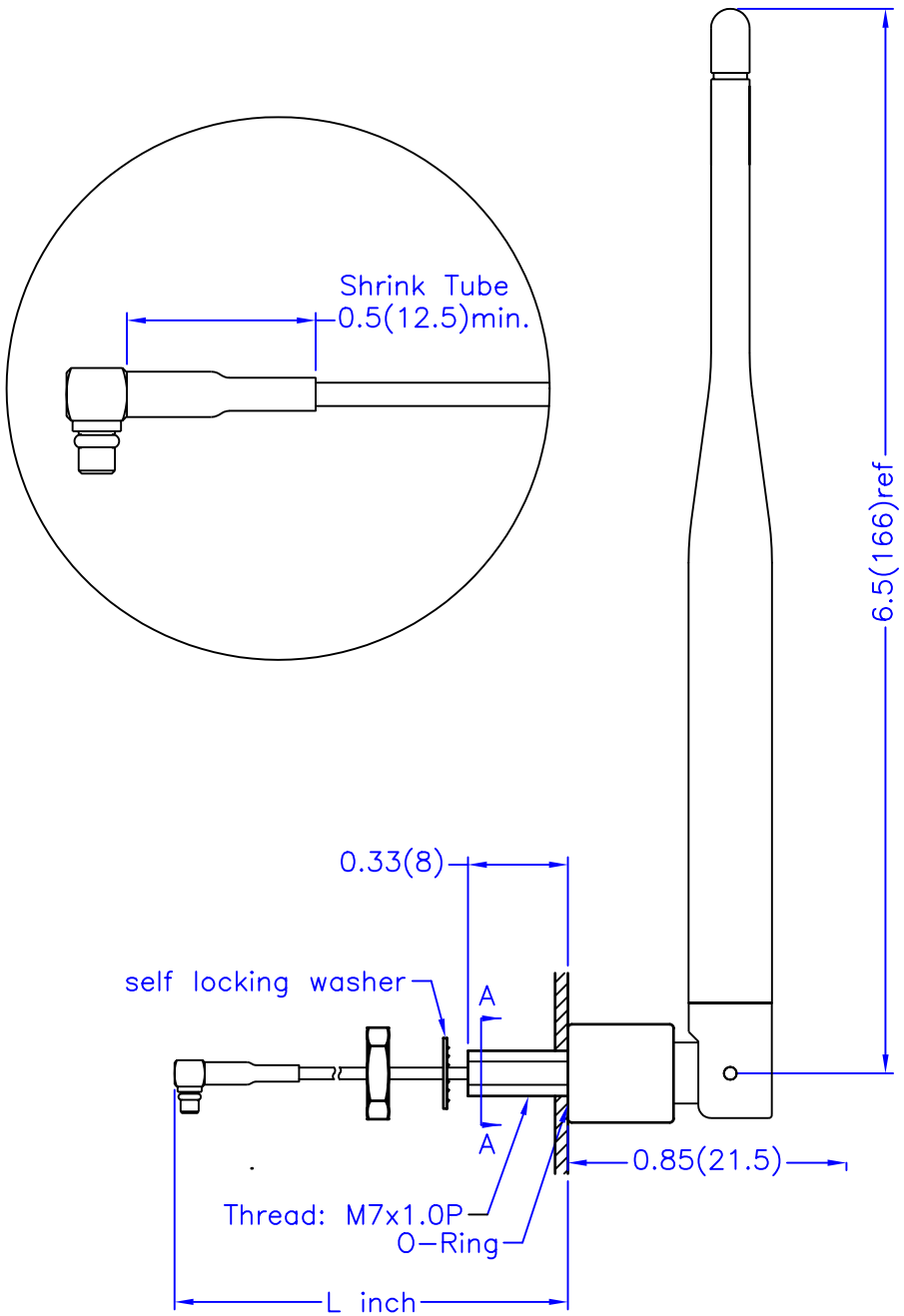

Electrical Properties:

Frequency Range:	2.4~2.5 GHz
Impedance:	50Ω nominal
VSWR:	<2.0:1
Gain:	*5.0 dBi
Radiation:	Omni
Polarization:	Vertical

*Gain is measured under without flying lead.

Mechanical Properties:

Cable:	M17/93-RG178; Harbour Industries
Cable Length:	Standard length L=5 inches. or to be specified.
Connector:	R/A MMCX Plug(male); Nearson 25-03M-TGG
Material:	
Overmold:	Polyurethene(Black); BASF
Swivel:	Polyurethene(Black); BASF and Polycarbonate(Black); Bayer
Operation Temp.:	-20°C to +65°C
Storage Temp.:	-30°C to +75°C

A-A view-Thread cross-section

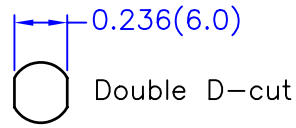

TITLE	2.4GHz Fixed Mount Swivel Antenna - 151 Model	DATE	SHEET
			1 of 2
UNIT in.(mm)	DWG. NO.	S151FL-L-RMM-2450S	
SCALE None	NEARSON		

http://www.nearson.com

P/N	S151FL–L–RMM–2450S

Alternative Connectors

.Straight MMCX Plug

P/N: S151FL–L–MM–2450S

ECN	Date	Description
	8/30/02	change mounting thread/hole from round to double D–cut

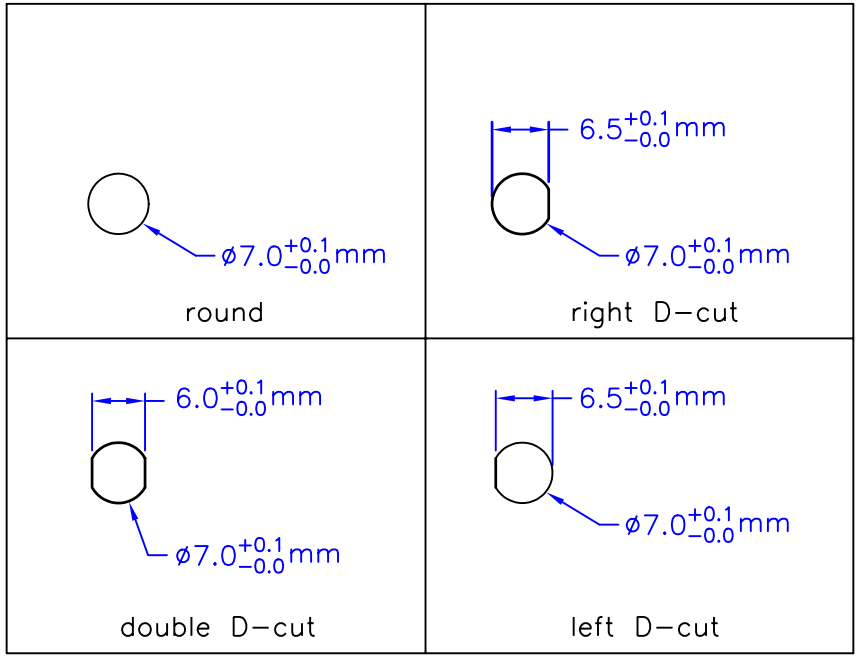

Recommended Mounting–Hole Dimensions

L (inch)	Attenuation (dB)
3”	0.20 dB
4”	0.27 dB
5”	0.33 dB
6”	0.40 dB
8”	0.53 dB
10”	0.66 dB
12”	0.79 dB

Fyling Lead Cable Length v.s. Attenuation Table

Standard M17/93–RG178 Cable Measured @ 2.4GHz

TITLE	2.4GHz Fixed Mount Swivel Antenna – 151 Model	DATE	SHEET
			2 of 2
UNIT in.(mm)	DWG. NO. S151FL–L–RMM–2450S		
SCALE None	NEARSON		

http://www.nearson.com

Компания «ЭлектроПласт» предлагает заключение долгосрочных отношений при поставках импортных электронных компонентов на взаимовыгодных условиях!

Наши преимущества:

- Оперативные поставки широкого спектра электронных компонентов отечественного и импортного производства напрямую от производителей и с крупнейших мировых складов;
- Поставка более 17-ти миллионов наименований электронных компонентов;
- Поставка сложных, дефицитных, либо снятых с производства позиций;
- Оперативные сроки поставки под заказ (от 5 рабочих дней);
- Экспресс доставка в любую точку России;
- Техническая поддержка проекта, помощь в подборе аналогов, поставка прототипов;
- Система менеджмента качества сертифицирована по Международному стандарту ISO 9001;
- Лицензия ФСБ на осуществление работ с использованием сведений, составляющих государственную тайну;
- Поставка специализированных компонентов (Xilinx, Altera, Analog Devices, Intersil, Interpoint, Microsemi, Aeroflex, Peregrine, Syfer, Eurofarad, Texas Instrument, Miteq, Cobham, E2V, MA-COM, Hittite, Mini-Circuits,General Dynamics и др.);

Помимо этого, одним из направлений компании «ЭлектроПласт» является направление «Источники питания». Мы предлагаем Вам помощь Конструкторского отдела:

- Подбор оптимального решения, техническое обоснование при выборе компонента;
- Подбор аналогов;
- Консультации по применению компонента;
- Поставка образцов и прототипов;
- Техническая поддержка проекта;
- Защита от снятия компонента с производства.

Как с нами связаться

Телефон: 8 (812) 309 58 32 (многоканальный)
Факс: 8 (812) 320-02-42
Электронная почта: org@eplast1.ru
Адрес: 198099, г. Санкт-Петербург, ул. Калинина, дом 2, корпус 4, литера А.