THIS DRAWING IS UNPUBLISHED. RELEASED FOR PUBLICATION -
© COPYRIGHT - BY - ALL RIGHTS RESERVED.

REVISIONS

P	LTR	DESCRIPTION	DATE	DWN	APVD
	C	REV PER ECO 14-013505	9-22-14	CT	WB
	D	REVISED PER ECO-17-015513	19DEC2017	PHM	CT

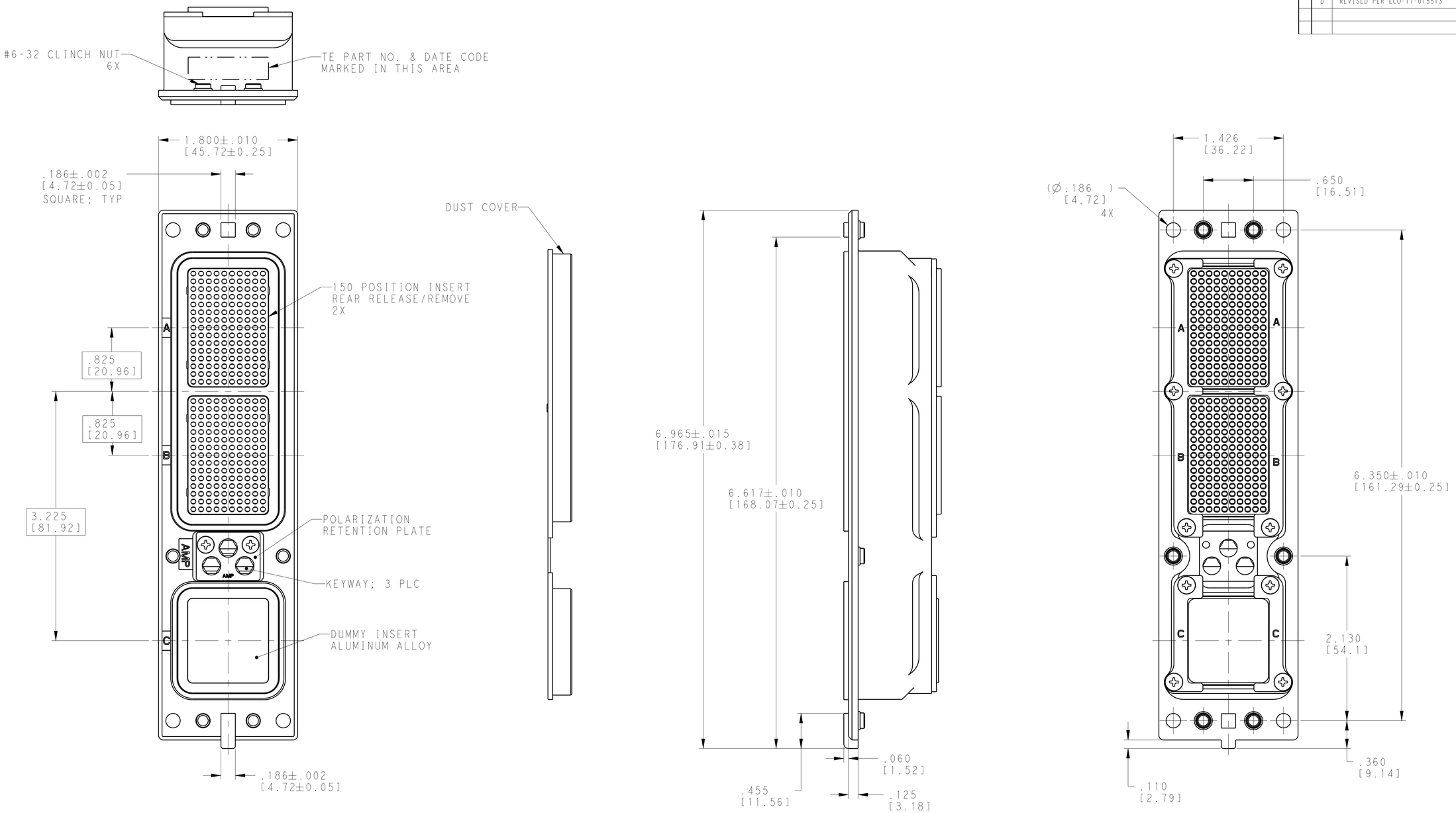

POLARIZATION KEYWAY 3 PLC	ZINC ALLOY PER ASTM-B-86	---
KEYWAY RETAINER PLATE	ALUMINUM ALLOY	BLUE ANODIZED PER MIL-A-8625
150 INSERTS	THERMOPLASTIC	---
SHELL RETENTION PLATES	ALUMINUM ALLOY PER ASTM-B-85 ALUMINUM ALLOY PER ASTM-B-209	ELECTROLESS NICKEL PER MIL-C-26074 CLASS 4, GRADE B
COMPONENT	MATERIAL	FINISH

1. CONNECTOR MEETS ARINC 600 SPECIFICATIONS
2. CONNECTOR IS SUPPLIED WITH A DUST COVER INSTALLED FOR SHIPPING.
3. KEYING INSTALLED IN POSITION "01".
   FOR POSITION "00" KEYING SUPPLIED UNASSEMBLED.
4. CONTACTS ARE PACKAGED IN A SEPERATE CONTAINER AND SHIPPED WIYH CONNECTOR.

MODULE A SZ 22 CRIMP SOCKET CONTACT, TE P/N 208264-2 (QTY = 150) MODULE B SZ 22 CRIMP SOCKET CONTACT, TE P/N 208264-2 (QTY = 150) MODULE C NONE	"01"	2221947-1
CONTACTS INCLUDED AND NOT INSTALLED	KEYING POSITION	PART NUMBER

THIS DRAWING IS A CONTROLLED DOCUMENT.

DIMENSIONS: INCHES [mm]

TOLERANCES UNLESS OTHERWISE SPECIFIED:
0 PLC ±-
1 PLC ±-
2 PLC ±-
3 PLC ±.005 [0.13]
4 PLC ±-
ANGLES ±-

MATERIAL - -
FINISH - -

DWN C.C.THOMAS 2-19-14
CHK W.BERNHART 2-19-14
APVD W.BERNHART 2-19-14
PRODUCT SPEC -
APPLICATION SPEC -
WEIGHT -

TE Connectivity

NAME RECPTACLE ASSY,SIZE 2, ARINC 600 REAR RELEASE, (150/150/DUMMY)

SIZE A1 | CAGE CODE 00779 | DRAWING NO C-2221947 | RESTRICTED TO -

Customer Drawing | SCALE 3:2 | SHEET 1 OF 1 | REV D

4805 (3/13)

Компания «ЭлектроПласт» предлагает заключение долгосрочных отношений при поставках импортных электронных компонентов на взаимовыгодных условиях!

Наши преимущества:

- Оперативные поставки широкого спектра электронных компонентов отечественного и импортного производства напрямую от производителей и с крупнейших мировых складов;
- Поставка более 17-ти миллионов наименований электронных компонентов;
- Поставка сложных, дефицитных, либо снятых с производства позиций;
- Оперативные сроки поставки под заказ (от 5 рабочих дней);
- Экспресс доставка в любую точку России;
- Техническая поддержка проекта, помощь в подборе аналогов, поставка прототипов;
- Система менеджмента качества сертифицирована по Международному стандарту ISO 9001;
- Лицензия ФСБ на осуществление работ с использованием сведений, составляющих государственную тайну;
- Поставка специализированных компонентов (Xilinx, Altera, Analog Devices, Intersil, Interpoint, Microsemi, Aeroflex, Peregrine, Syfer, Eurofarad, Texas Instrument, Miteq, Cobham, E2V, MA-COM, Hittite, Mini-Circuits,General Dynamics и др.);

Помимо этого, одним из направлений компании «ЭлектроПласт» является направление «Источники питания». Мы предлагаем Вам помощь Конструкторского отдела:

- Подбор оптимального решения, техническое обоснование при выборе компонента;
- Подбор аналогов;
- Консультации по применению компонента;
- Поставка образцов и прототипов;
- Техническая поддержка проекта;
- Защита от снятия компонента с производства.

Как с нами связаться

Телефон: 8 (812) 309 58 32 (многоканальный)
Факс: 8 (812) 320-02-42
Электронная почта: org@eplast1.ru
Адрес: 198099, г. Санкт-Петербург, ул. Калинина, дом 2, корпус 4, литера А.