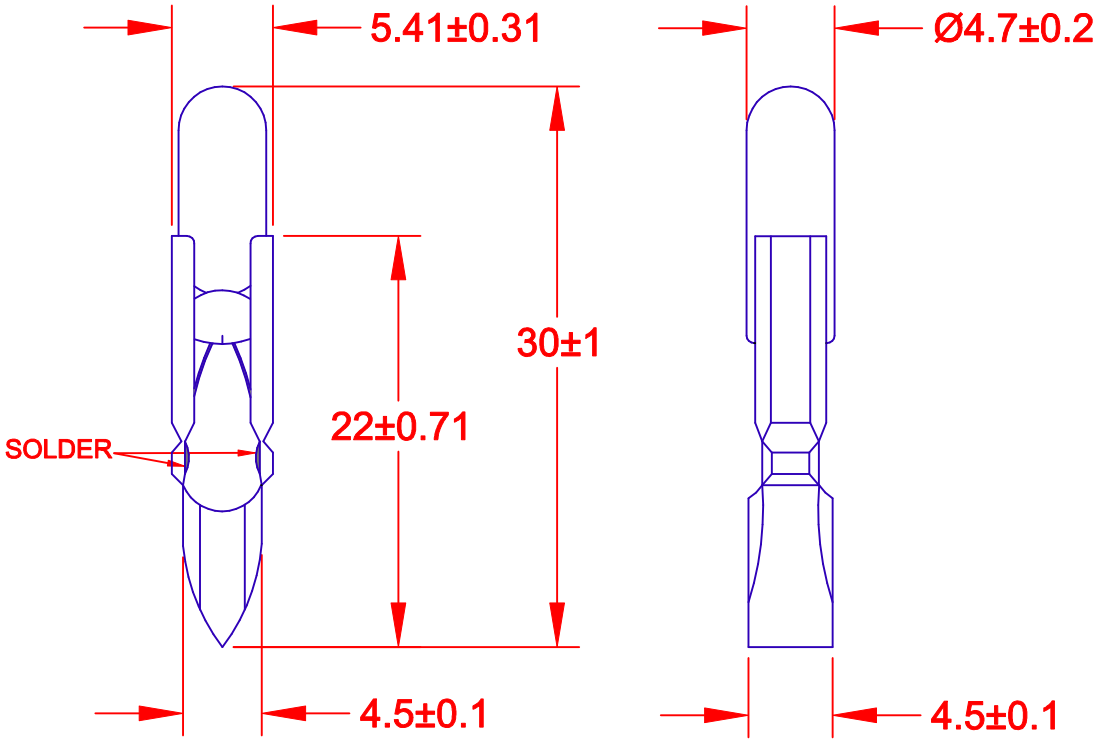

JKL LAMP NUMBER	VOLTS RATED	AMPS ±10%	MSCP ±25%	LUMENS ±25%	AVERAGE LIFE HRS.	FILAMENT TYPE
SM0640L	6.0	.040	.048	0.60	5,000	C-2R
SM0650L	6.0	.050	.080	1.01	5,000	C-2R
SM06200L	6.0	.200	.344	4.20	5,000	C-2V
SM1220L	12.0	.020	.032	0.40	5,000	C-2V
SM1240L	12.0	.040	.088	1.11	5,000	C-2V
SM1250L	12.0	.050	.159	2.00	5,000	C-2V
SM12100L	12.0	.100	.255	3.21	5,000	C-2V
SM2420L	24.0	.020	.064	0.80	5,000	C-2F
SM2430L	24.0	.030	.159	2.00	5,000	C-2F
SM2440L	24.0	.040	.239	3.00	5,000	C-2F
SM2450L	24.0	.050	.279	3.51	5,000	C-2F
SM2480L	24.0	.080	.374	4.70	5,000	C-2F
SM2840L	28.0	.040	.303	3.81	5,000	C-2F
SM2850L	28.0	.050	.279	3.51	5,000	C-2F
SM3020L	30.0	.020	.104	1.31	5,000	C-2F
SM3040L	30.0	.040	.287	3.61	5,000	C-2F
SM3620L	36.0	.020	.143	1.80	5,000	C-2F
SM3640L	36.0	.040	.358	4.50	5,000	C-2F
SM3650L	36.0	.050	.400	5.10	5,000	C-2F
SM4820L	48.0	.020	.127	1.60	5,000	CC-2F
SM6020L	60.0	.020	.191	2.40	5,000	CC-2F

REV. NO.	DESCRIPTION/ECO NUMBER	APPV'D DATE
	RELEASED	8/16/00

METRIC
THIRD ANGLE PROJECTION

DIMENSIONS ARE IN MILLIMETERS
TOLERANCE UNLESS OTHERWISE SPECIFIED
1 PL +/- 0.2
2 PL +/-
ANGLE +/- 0

JKL COMPONENTS CORPORATION

TITLE T-1 1/2 TELEPHONE SLIDE BASE LILIPUT T5.5

DRAWN BY	APPV'D BY	DATE	SIZE	FSCM NO.	DRAWING NO.
L. WENGSTROM	QC	8/16/00	A	55335	SLIDE BASE LILIPUT T5.5

- CAD DRAWING -
MANUAL REVISIONS NOT PERMITTED

SCALE	RELEASED DATE	REVISION DATE	REV. NO.	SHEET
NONE	8/16/00			1 OF 1

Компания «ЭлектроПласт» предлагает заключение долгосрочных отношений при поставках импортных электронных компонентов на взаимовыгодных условиях!

Наши преимущества:

- Оперативные поставки широкого спектра электронных компонентов отечественного и импортного производства напрямую от производителей и с крупнейших мировых складов;
- Поставка более 17-ти миллионов наименований электронных компонентов;
- Поставка сложных, дефицитных, либо снятых с производства позиций;
- Оперативные сроки поставки под заказ (от 5 рабочих дней);
- Экспресс доставка в любую точку России;
- Техническая поддержка проекта, помощь в подборе аналогов, поставка прототипов;
- Система менеджмента качества сертифицирована по Международному стандарту ISO 9001;
- Лицензия ФСБ на осуществление работ с использованием сведений, составляющих государственную тайну;
- Поставка специализированных компонентов (Xilinx, Altera, Analog Devices, Intersil, Interpoint, Microsemi, Aeroflex, Peregrine, Syfer, Eurofarad, Texas Instrument, Miteq, Cobham, E2V, MA-COM, Hittite, Mini-Circuits,General Dynamics и др.);

Помимо этого, одним из направлений компании «ЭлектроПласт» является направление «Источники питания». Мы предлагаем Вам помощь Конструкторского отдела:

- Подбор оптимального решения, техническое обоснование при выборе компонента;
- Подбор аналогов;
- Консультации по применению компонента;
- Поставка образцов и прототипов;
- Техническая поддержка проекта;
- Защита от снятия компонента с производства.

Как с нами связаться

Телефон: 8 (812) 309 58 32 (многоканальный)
Факс: 8 (812) 320-02-42
Электронная почта: org@eplast1.ru
Адрес: 198099, г. Санкт-Петербург, ул. Калинина, дом 2, корпус 4, литера А.