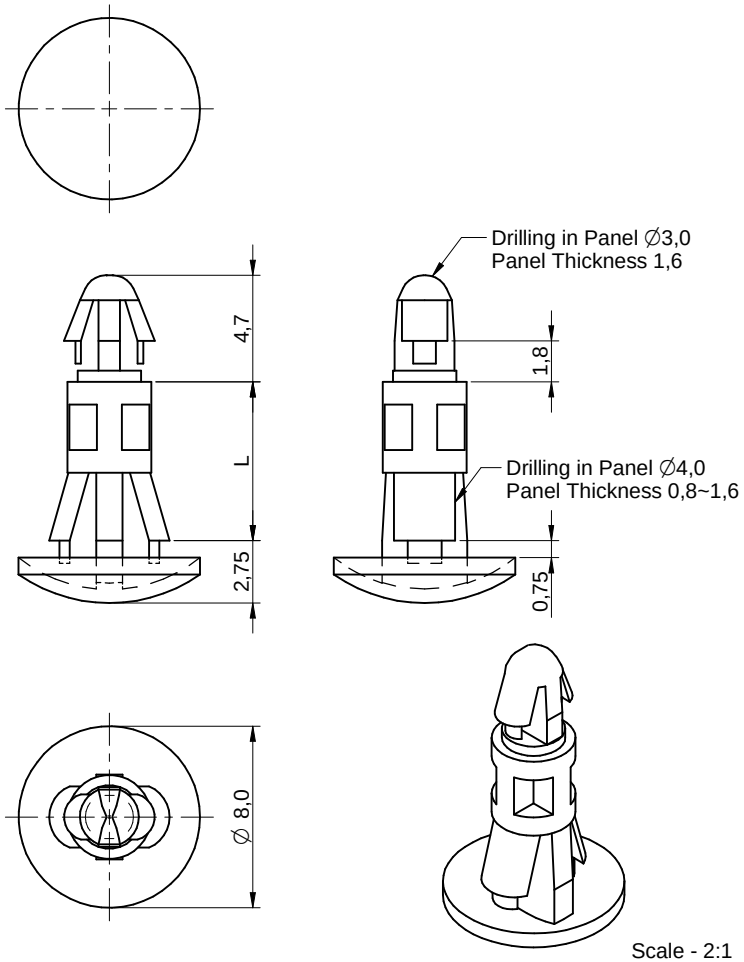

Order Code	L (mm)
709440200	2.5 ±0.2
709440400	3.2 ±0.2
709440600	4.0 ±0.2
709440800	5.0 ±0.3
709441000	6.0 ±0.3
709441200	7.0 ±0.3
709441400	8.0 ±0.3
709441600	9.0 ±0.3
709441800	10.0 ±0.3
709442000	12.0 ±0.3
709442200	14.0 ±0.3
709442400	16.0 ±0.3

DIM	TOL
< 5mm	± 0,2
5 - 20mm	± 0,3
20 - 40mm	± 0,4
40 - 60mm	± 0,5
60 - 100mm	± 0,8
> 100mm	± 1,0

Würth Elektronik eiSos GmbH & Co. KG
EMC & Inductive Solutions

Max-Eyth-Str. 1
74638 Waldenburg
Germany
Tel. +49 79 42 945 - 0

www.we-online.com
eiSos@we-online.com

CREATED	CHECKED	PROJECTION METHOD
D. Fandrey	S. Klingler	

DESCRIPTION	MATERIAL	GENERAL TOLERANCE
AsSNFR **Snap-on stop spacer reverse mounted**	Nylon 66, natural	DIN ISO 2768 T1m
	ORDER CODE 70944xx00	

WEIGHT	STATUS	REV	DATE		PAGE
	Released	1.0	2015-01-21	DE	1 / 1

Компания «ЭлектроПласт» предлагает заключение долгосрочных отношений при поставках импортных электронных компонентов на взаимовыгодных условиях!

Наши преимущества:

- Оперативные поставки широкого спектра электронных компонентов отечественного и импортного производства напрямую от производителей и с крупнейших мировых складов;
- Поставка более 17-ти миллионов наименований электронных компонентов;
- Поставка сложных, дефицитных, либо снятых с производства позиций;
- Оперативные сроки поставки под заказ (от 5 рабочих дней);
- Экспресс доставка в любую точку России;
- Техническая поддержка проекта, помощь в подборе аналогов, поставка прототипов;
- Система менеджмента качества сертифицирована по Международному стандарту ISO 9001;
- Лицензия ФСБ на осуществление работ с использованием сведений, составляющих государственную тайну;
- Поставка специализированных компонентов (Xilinx, Altera, Analog Devices, Intersil, Interpoint, Microsemi, Aeroflex, Peregrine, Syfer, Eurofarad, Texas Instrument, Miteq, Cobham, E2V, MA-COM, Hittite, Mini-Circuits,General Dynamics и др.);

Помимо этого, одним из направлений компании «ЭлектроПласт» является направление «Источники питания». Мы предлагаем Вам помощь Конструкторского отдела:

- Подбор оптимального решения, техническое обоснование при выборе компонента;
- Подбор аналогов;
- Консультации по применению компонента;
- Поставка образцов и прототипов;
- Техническая поддержка проекта;
- Защита от снятия компонента с производства.

Как с нами связаться

Телефон: 8 (812) 309 58 32 (многоканальный)
Факс: 8 (812) 320-02-42
Электронная почта: org@eplast1.ru
Адрес: 198099, г. Санкт-Петербург, ул. Калинина, дом 2, корпус 4, литера А.