THIS DRAWING IS UNPUBLISHED. RELEASED FOR PUBLICATION -,- -
© COPYRIGHT - By - ALL RIGHTS RESERVED.

LOC	DIST
DF	A0

REVISIONS

P	LTR	DESCRIPTION	DATE	DWN	APVD
	S1	REVISED PER ECO-11-005030	11MAR11	RK	HMR

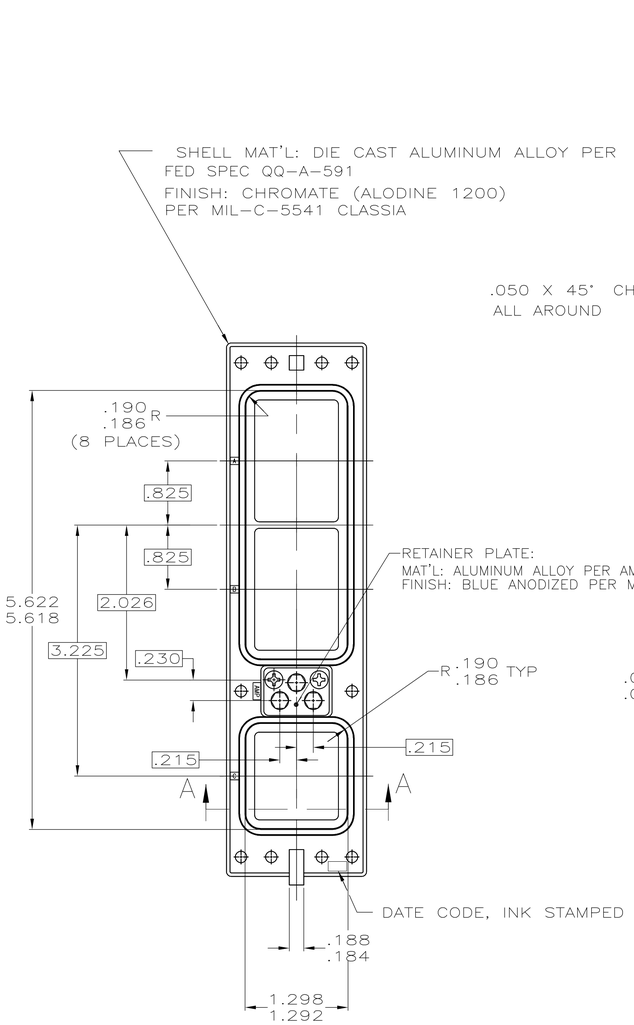

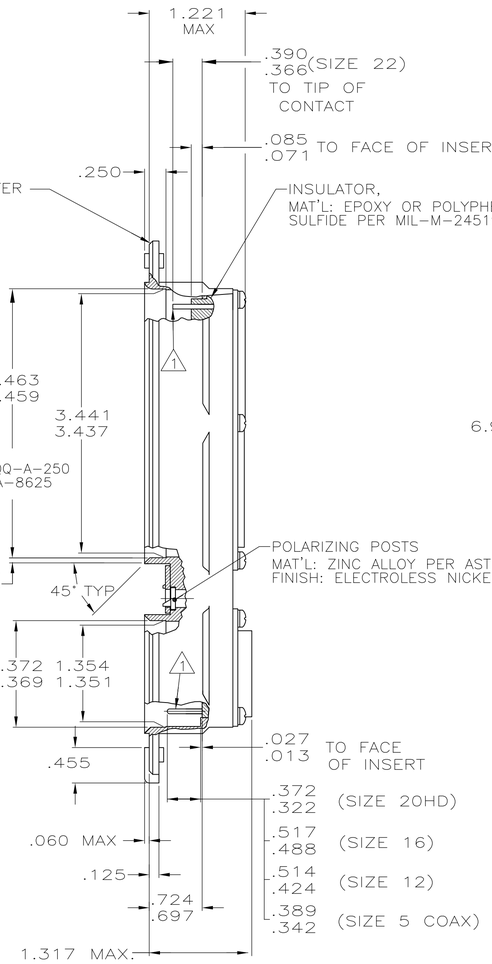

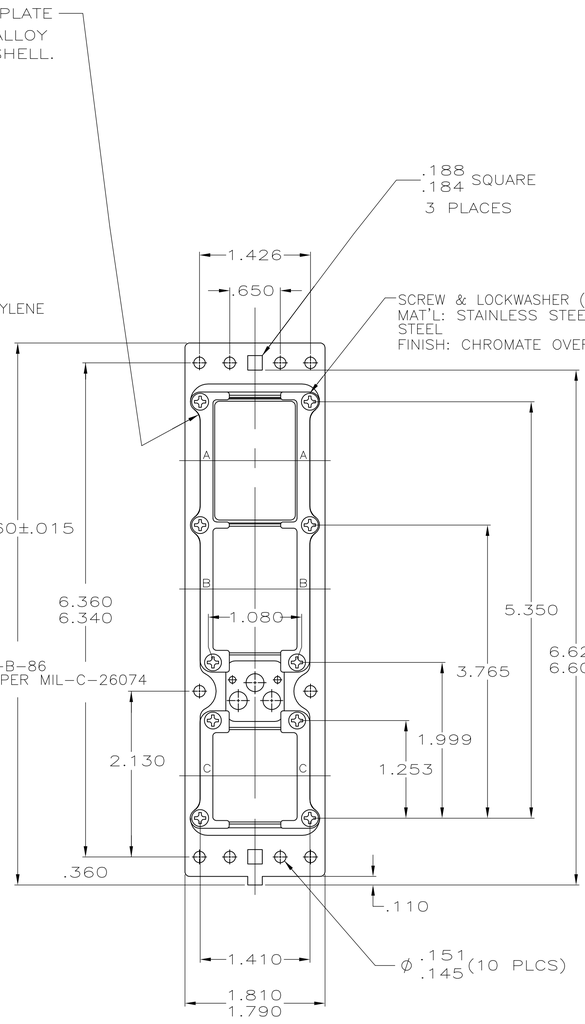

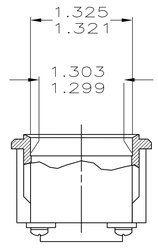

SECTION A-A
PARTIAL

1. CONTACTS ARE SHOWN IN POSITION FOR ILLUSTRATION ONLY. FOR SHIPMENT , CONTACTS ARE INCLUDED IN A CONTAINER WITHIN THE CONNECTOR PACKAGE.
2. ALL CONTACT CAVITIES IN MODULES "A" & "B" ARE LOCATED WITHIN .006 DIA. TRUE POSITION. ALL CONTACT CAVILTIES IN MODULE "C" ARE LOCATED WITHIN .020 DIA TRUE POSITION.
3. COAX CONTACTS NOT SUPPLIED IN KITS__ MUST BE ORDERED SEPARATELY.
4. POLARIZING KEYS SHOWN IN POSITION "01" FOR ILLUSTRATION ONLY- CONNECTORS SHIPPED WITH KEYING PER ORDERING INSTRUCTIONS. CONTACT INSERTS AS SHOWN FOR ILLUSTRATION ONLY- SEE TABLE FOR DESCRIPTIVE NUMBER.

5. INSERT MATERIAL: DIE CAST ALUMINUM PER ASTM-B-85

REMARKS	DESCRIPTIVE NUMBER	PART NUMBER
PRELIMINARY NOT RELEASED FOR PRODUCTION	NIC66G23A05SF1	2-208970-8
PRELIMINARY NOT RELEASED FOR PRODUCTION	NIC66G23A05AA1	2-208970-7
-	NIC66G21A03AA0	2-208970-6
(G21A29CC1) W/DUST CAP	SPECIAL	2-208970-5
-	NIC66G21A05CC0	2-208970-4
-	NIC66G21A01CC0	2-208970-3
-	NIC66G21A02CC0	2-208970-2
C4/150/13C2 WITH CONTACTS & COAX	SPECIAL	2-208970-1
-	ADVANCED PART NUMBER	2-208970-0
-	SPECIAL	1-208970-9
-	NIC66G21A01SC1	1-208970-8
-	NIC66G21A19AA0	1-208970-7
-	NIC66G26A01AA0	1-208970-6
-	NIC66G51A01AA0	1-208970-5
-	NIC66G21A00AA0	1-208970-4
-	NIC66G21A02AA0	1-208970-3
-	NIC66G21A02AA1	1-208970-2
-	NIC66G21A01CA0	1-208970-1
-	NIC66G21A09CC0	1-208970-0
-	-	208970-9
BLANK/150/13C2 WITH CONTACTS	NIC66G51A01AA0	208970-8
-	ADVANCED PART NUMBER	208970-7
-	NIC66G21A01CC1	208970-6
-	NIC66G21A01BA1	208970-5
-	NIC66G21A01AA1	208970-4
-	NIC66G21A01SB1	208970-3
-	NIC66G21A01AC0	208970-2
-	NIC66G21A01AA0	208970-1

THIS DRAWING IS A CONTROLLED DOCUMENT.

DIMENSIONS: INCHES

TOLERANCES UNLESS OTHERWISE SPECIFIED:
0 PLC ± -
1 PLC ± -
2 PLC ± -
3 PLC ± .005
4 PLC ± -
ANGLES ± -

MATERIAL: SEE CALLOUTS
FINISH: SEE CALLOUTS

DWN C.C.THOMAS 4-23-01
CHK S.GLATFELTER 4-23-01
APVD S.GLATFELTER 4-23-01
PRODUCT SPEC -
APPLICATION SPEC -
WEIGHT -

TE Connectivity

NAME RECEPTACLE ASSY, SIZE 2, CLASS A, ARINC 600 -

SIZE	CAGE CODE	DRAWING NO	RESTRICTED TO
A1	00779	C-208970	-

CUSTOMER DRAWING | SCALE 1:1 | SHEET 1 OF 1 | REV S1

Компания «ЭлектроПласт» предлагает заключение долгосрочных отношений при поставках импортных электронных компонентов на взаимовыгодных условиях!

Наши преимущества:

- Оперативные поставки широкого спектра электронных компонентов отечественного и импортного производства напрямую от производителей и с крупнейших мировых складов;
- Поставка более 17-ти миллионов наименований электронных компонентов;
- Поставка сложных, дефицитных, либо снятых с производства позиций;
- Оперативные сроки поставки под заказ (от 5 рабочих дней);
- Экспресс доставка в любую точку России;
- Техническая поддержка проекта, помощь в подборе аналогов, поставка прототипов;
- Система менеджмента качества сертифицирована по Международному стандарту ISO 9001;
- Лицензия ФСБ на осуществление работ с использованием сведений, составляющих государственную тайну;
- Поставка специализированных компонентов (Xilinx, Altera, Analog Devices, Intersil, Interpoint, Microsemi, Aeroflex, Peregrine, Syfer, Eurofarad, Texas Instrument, Miteq, Cobham, E2V, MA-COM, Hittite, Mini-Circuits,General Dynamics и др.);

Помимо этого, одним из направлений компании «ЭлектроПласт» является направление «Источники питания». Мы предлагаем Вам помощь Конструкторского отдела:

- Подбор оптимального решения, техническое обоснование при выборе компонента;
- Подбор аналогов;
- Консультации по применению компонента;
- Поставка образцов и прототипов;
- Техническая поддержка проекта;
- Защита от снятия компонента с производства.

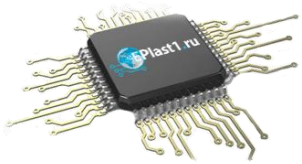

Как с нами связаться

Телефон: 8 (812) 309 58 32 (многоканальный)
Факс: 8 (812) 320-02-42
Электронная почта: org@eplast1.ru
Адрес: 198099, г. Санкт-Петербург, ул. Калинина, дом 2, корпус 4, литера А.