THIS DRAWING IS UNPUBLISHED. RELEASED FOR PUBLICATION 2006
© COPYRIGHT 2006 BY - ALL RIGHTS RESERVED.

REVISIONS

P	LTR	DESCRIPTION	DATE	DWN	APVD
	B5	PN 29 and 30 added ECR-08-029639	25NOV2008	SR	PF
	B6	table changed ECR-09-005558	10MAR2009	SR	AR
	C1	ECR-16-015318	17AUG2017	GR	MKO

PANEL CUT-OUT

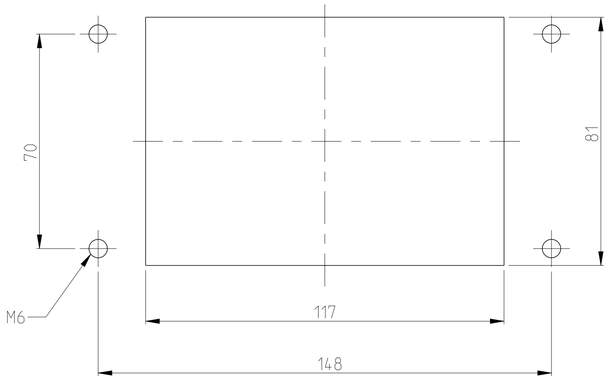

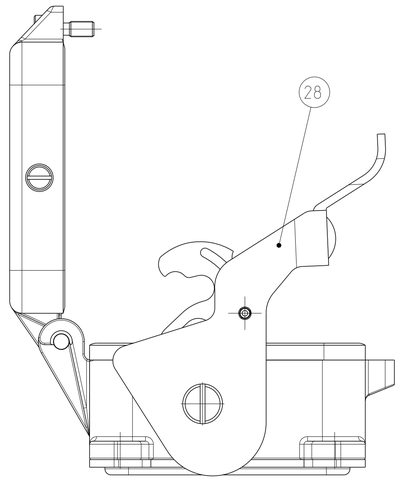

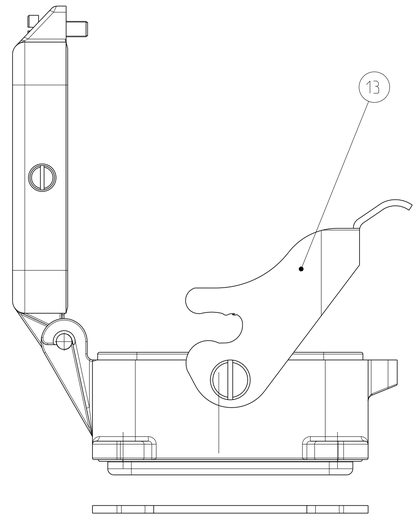

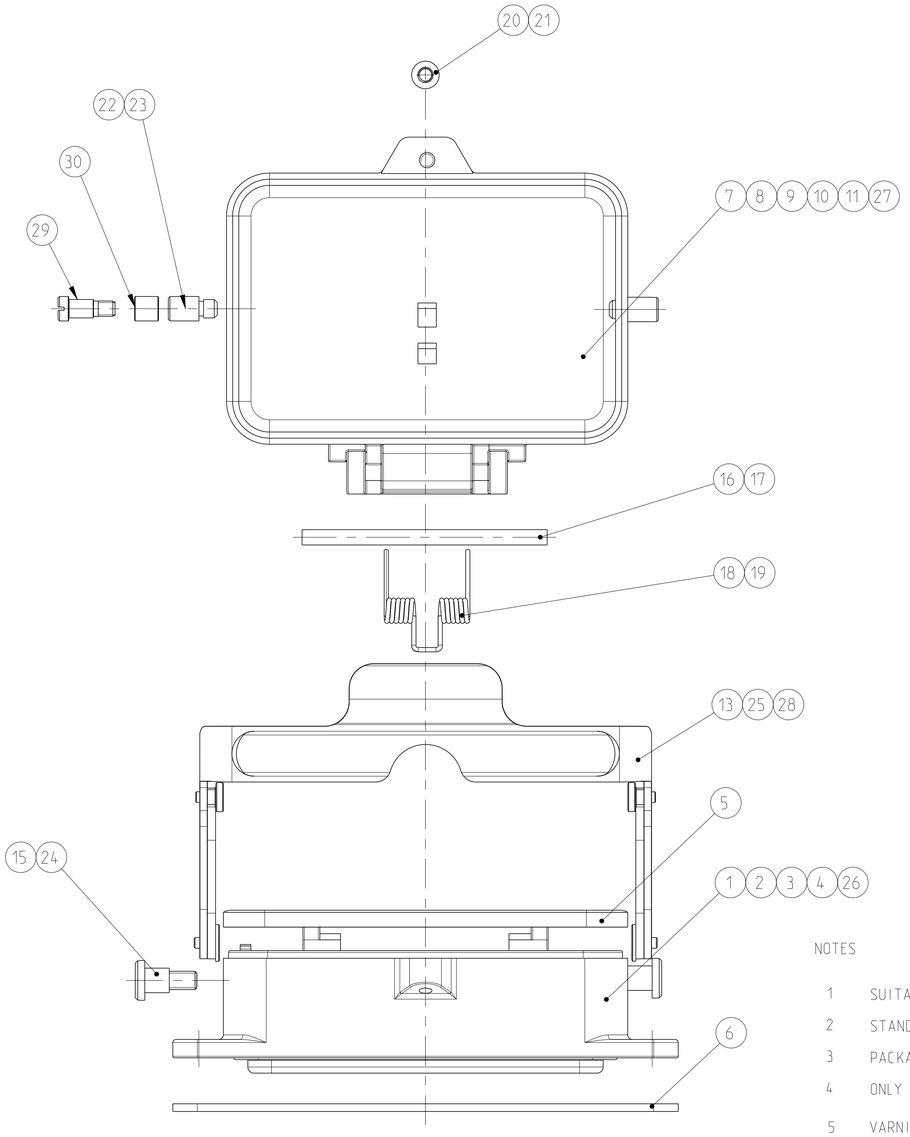

NOTES

1. SUITABLE HOOD: SERIES HB.48
2. STANDARD: DIN EN 61984, DIN EN 60664-1
3. PACKAGING: QUANTITY 3 PIECES
4. ONLY FOR PN 0-2; SURFACE MOUNTED HOUSING WITHOUT HTS-LOGO
5. VARNISHING INSIDE HOUSING NOT REQUIRED

	0-5	0-4	0-3	0-2	0-1	2-2	1-2	DESCRIPTION	MATERIAL	SURFACE	COLOR	ITEM	NOTES
	OBSOLETE				OBSOLETE								
	2							SLIDE SPOOL HB.48	X6CrMoS17	BLANC		30	
	2							CLIP BOLT	STAINLESS STEEL	BLANC		29	M5
	1				1			SIDE CLIP STÄUBLI	STAINLESS STEEL	BLANC		28	
	1							COVER	ALUMINIUM		GREY	27	NEUTRAL, M5 - THREAD
	1							SURFACE MOUNTED HOUSING BOTTOM ENTRY	ALUMINIUM		GREY	26	NEUTRAL, MILLED (B5)
			1	1			1	SIDE CLIP	STEEL	ZINK PLATED	BLUE	25	PURCHASED PART FA. WALTER
			2	2			2	CROSS RECES PAN HEAD SCREW	STEEL	ZINK PLATED	BLUE	24	M6x8.4
						2		CLIP BOLT	STAINLESS STEEL	BLANC		23	
(B5)	2		2					CLIP BOLT	STEEL	ZINK PLATED	BLUE	22	
		1						CYLINDER SCREW	STAINLESS STEEL	BLANC		21	M5x16
				1	1		1	CYLINDER SCREW	STEEL	ZINK PLATED	BLUE	20	M5x16
		1				1		LEG SPRING	STAINLESS STEEL	BLANC		19	
	1		1	1	1		1	LEG SPRING	STEEL	ZINK PLATED	BLUE	18	
		1				1		RIVET PIN	STAINLESS STEEL	BLANC		17	5x80
	1		1	1	1		1	RIVET PIN	STEEL	ZINK PLATED	BLUE	16	5x80
	2	2			2	2		CROSS RECES PAN HEAD SCREW	STAINLESS STEEL	BLANC		15	M6x8
SUPERSEDED					1			~~SIDE CLIP~~	~~STEEL~~	~~ZINK PLATED~~	~~BLUE~~	~~14~~	~~SONDER~~
		1				1		SIDE CLIP	STAINLESS STEEL	BLANC		13	
SUPERSEDED			1	1			1	~~SIDE CLIP~~	~~STEEL~~	~~ZINK PLATED~~	~~BLUE~~	~~12~~	
		1						COVER	ALUMINIUM		WITHOUT VARNISH	11	
			1					COVER	ALUMINIUM		GREY	10	BOLT OF THE COVER
				1				COVER	ALUMINIUM		GREY	9	NEUTRAL
						1		COVER	ALUMINIUM	ALUMINIUM OXID	BLACK	8	
					1		1	COVER	ALUMINIUM		GREY	7	
	1	1	1	1	1	1	1	FLANGE SEAL	NEOPRENE		BLACK	6	
	1	1	1	1	1	1	1	PROFIL SEAL	NEOPRENE		BLACK	5	
		1						SURFACE MOUNTED HOUSING BOTTOM ENTRY	ALUMINIUM		WITHOUT VARNISH	4	
				1				SURFACE MOUNTED HOUSING BOTTOM ENTRY	ALUMINIUM		GREY	3	NEUTRAL/EJECTOR COUNTERSANK
						1		SURFACE MOUNTED HOUSING BOTTOM ENTRY	ALUMINIUM	ALUMINIUM OXID	BLACK	2	
			1		1		1	SURFACE MOUNTED HOUSING BOTTOM ENTRY	ALUMINIUM		GREY	1	
	HB.48.AGD-LB	HB.48.AGD-LB	HB.48.AGD-LB	HB.48.AGD-LB	HB.48.AGD-LB	HB-K.48.AGD-LB	HB.48.AGD-LB						

THIS DRAWING IS A CONTROLLED DOCUMENT.

DIMENSIONS: mm

TOLERANCES UNLESS OTHERWISE SPECIFIED:
0 PLC ±
1 PLC ±
2 PLC ±
3 PLC ±
4 PLC ±
ANGLES ±1°

MATERIAL - -

FINISH - -

DWN R.SCHNEIDER 29MAR2007
CHK SCHNURPFEIL 29MAR2007
APVD -
PRODUCT SPEC -
APPLICATION SPEC -
WEIGHT -

TE Connectivity

NAME SURFACE MOUNTED HOUSING BOTTOM ENTRY . HB.48.AGD-LB

SIZE A1 | CAGE CODE 00779 | DRAWING NO C-1102389 | RESTRICTED TO -

CUSTOMER DRAWING | SCALE 5:1 | SHEET 1 OF 1 | REV C1

4805 (3/13)

Компания «ЭлектроПласт» предлагает заключение долгосрочных отношений при поставках импортных электронных компонентов на взаимовыгодных условиях!

Наши преимущества:

- Оперативные поставки широкого спектра электронных компонентов отечественного и импортного производства напрямую от производителей и с крупнейших мировых складов;
- Поставка более 17-ти миллионов наименований электронных компонентов;
- Поставка сложных, дефицитных, либо снятых с производства позиций;
- Оперативные сроки поставки под заказ (от 5 рабочих дней);
- Экспресс доставка в любую точку России;
- Техническая поддержка проекта, помощь в подборе аналогов, поставка прототипов;
- Система менеджмента качества сертифицирована по Международному стандарту ISO 9001;
- Лицензия ФСБ на осуществление работ с использованием сведений, составляющих государственную тайну;
- Поставка специализированных компонентов (Xilinx, Altera, Analog Devices, Intersil, Interpoint, Microsemi, Aeroflex, Peregrine, Syfer, Eurofarad, Texas Instrument, Miteq, Cobham, E2V, MA-COM, Hittite, Mini-Circuits,General Dynamics и др.);

Помимо этого, одним из направлений компании «ЭлектроПласт» является направление «Источники питания». Мы предлагаем Вам помощь Конструкторского отдела:

- Подбор оптимального решения, техническое обоснование при выборе компонента;
- Подбор аналогов;
- Консультации по применению компонента;
- Поставка образцов и прототипов;
- Техническая поддержка проекта;
- Защита от снятия компонента с производства.

Как с нами связаться

Телефон: 8 (812) 309 58 32 (многоканальный)
Факс: 8 (812) 320-02-42
Электронная почта: org@eplast1.ru
Адрес: 198099, г. Санкт-Петербург, ул. Калинина, дом 2, корпус 4, литера А.