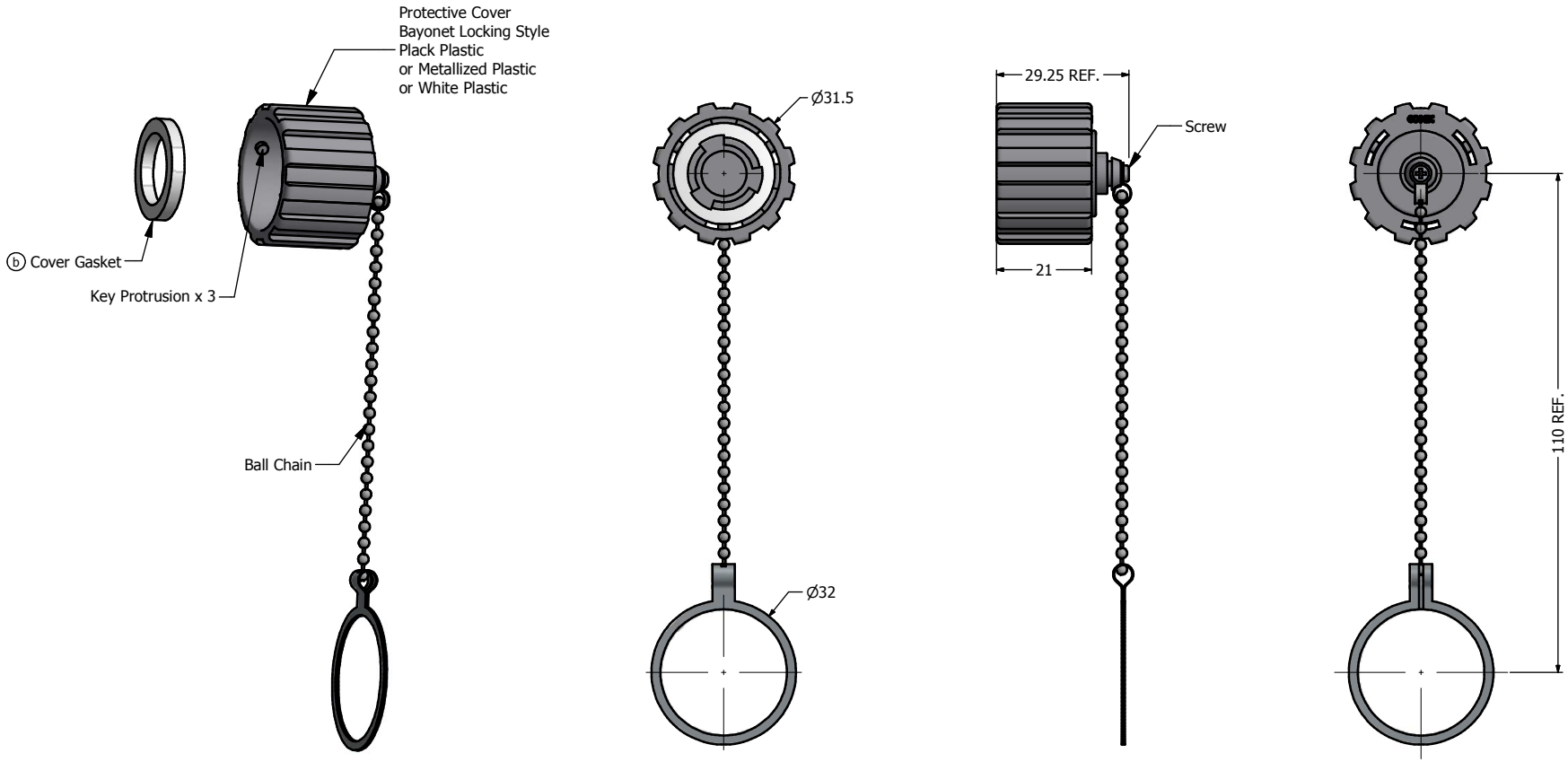

ⓒ ⓓ

Version	Part Number
Black Plastic Version with metal ball chain	17-101710
Metallized Plastic Version with metal ball chain	17-101720
White plastic version (Color #: RAL9016) with metal ball chain	17-103850

Notes:

ⓒ 1. Material and Finish:
- Cover Coupling Ring: Polyester (Black) or metallized ABS, (Nickel Plated), or PBT (White, RAL9016), UL94 V-0
- Ball Chain: Copper Alloy, Nickel Plated
- Screw: Stainless steel, Nickel Plated
- Cover Gasket: Silicon, Color: Transparent

2. Operating Temperature: -40˚C to +85˚C

Directive 2002/95/EC RoHS Compliant

THIS DRAWING MAY NOT BE COPIED OR REPRODUCED IN ANY WAY, NOR MAY IT BE DISCLOSED TO A THIRD PARTY WITHOUT WRITTEN PERMISSION. OWNERSHIP AND COPYRIGHT OF CONEC CORPORATION.

DO NOT ALTER CAD DRAWING BY HAND

Rev.	Changes	Date	Name
d	1 x d	Aug/08/2013	Vincent Ke
c	2 x c	Jul/09/2013	Vincent Ke
b	1 x b	Mar/30/2010	Vincent ke
a	original		

Customer:

Name	Title	Approval Date

Tolerance
Unless otherwise specified
0 PLC ± 0.50
1 PLC ± 0.38
2 PLC ± 0.25
3 PLC ± 0.10
ANGLES ± 3˚

Autodesk Inventor

2009	Date	Name
Draw.	Sept. 14	Vincent Ke
Appd.	Sept. 14	J. Chaudry
Norm		
D-old		

CONEC®

Scale: | Dim. in mm

Material: See Notes

Title: Protective Cover Assembly Kit
Plastic or Metallized Plastic Version
with metal ball chain

Drawing No.: 17K1A136 | DIN A3

Part No.: SEE PART NUMBER TABLE | Sheet 1/1

Компания «ЭлектроПласт» предлагает заключение долгосрочных отношений при поставках импортных электронных компонентов на взаимовыгодных условиях!

Наши преимущества:

- Оперативные поставки широкого спектра электронных компонентов отечественного и импортного производства напрямую от производителей и с крупнейших мировых складов;
- Поставка более 17-ти миллионов наименований электронных компонентов;
- Поставка сложных, дефицитных, либо снятых с производства позиций;
- Оперативные сроки поставки под заказ (от 5 рабочих дней);
- Экспресс доставка в любую точку России;
- Техническая поддержка проекта, помощь в подборе аналогов, поставка прототипов;
- Система менеджмента качества сертифицирована по Международному стандарту ISO 9001;
- Лицензия ФСБ на осуществление работ с использованием сведений, составляющих государственную тайну;
- Поставка специализированных компонентов (Xilinx, Altera, Analog Devices, Intersil, Interpoint, Microsemi, Aeroflex, Peregrine, Syfer, Eurofarad, Texas Instrument, Miteq, Cobham, E2V, MA-COM, Hittite, Mini-Circuits,General Dynamics и др.);

Помимо этого, одним из направлений компании «ЭлектроПласт» является направление «Источники питания». Мы предлагаем Вам помощь Конструкторского отдела:

- Подбор оптимального решения, техническое обоснование при выборе компонента;
- Подбор аналогов;
- Консультации по применению компонента;
- Поставка образцов и прототипов;
- Техническая поддержка проекта;
- Защита от снятия компонента с производства.

Как с нами связаться

Телефон: 8 (812) 309 58 32 (многоканальный)
Факс: 8 (812) 320-02-42
Электронная почта: org@eplast1.ru
Адрес: 198099, г. Санкт-Петербург, ул. Калинина, дом 2, корпус 4, литера А.