THIS DRAWING IS UNPUBLISHED.
VERTRAULICHE UNVEROEFFENTLICHTE ZEICHNUNG
© COPYRIGHT
RELEASED FOR PUBLICATION
FREI FUER VEROEFFENTLICHUNG
ALL RIGHTS RESERVED.
ALLE RECHTE VORBEHALTEN

MATED WITH:
PASSEND ZU:
–

LOC	DIST
A1	–

PROJEKT NR.: –

REVISIONS
AENDERUNGEN

P	LTR	DESCRIPTION BESCHREIBUNG	DATE	DWN	APVD
	A4	REVISED PER ECO-11-005294	11APR11	RK	HMR

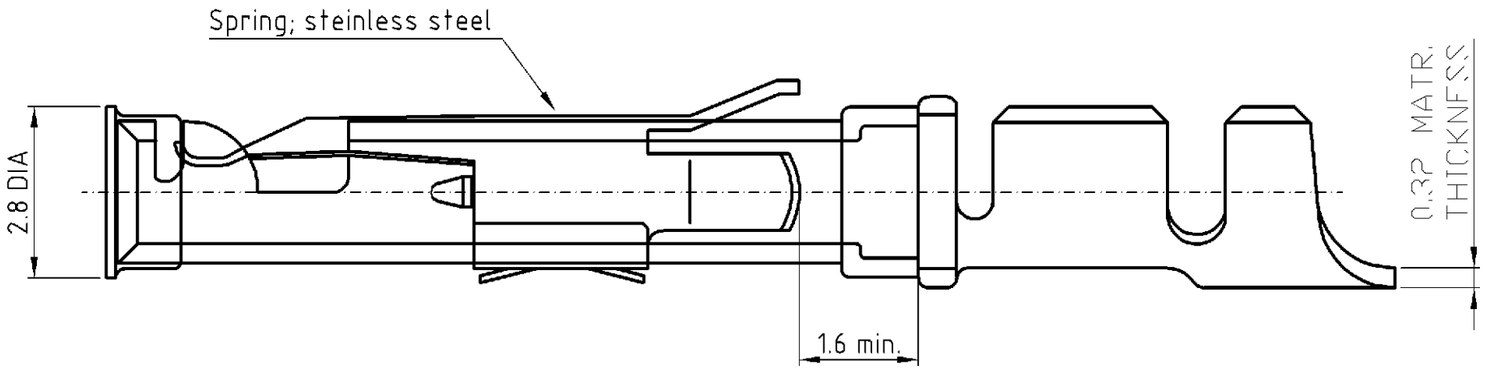

4-9	4-3	4-5	2-9	2-3	2-5	1-8	1-3	1-6	3-9	3-2	3-5	1-9	1-2	1-5	DESCRIPTION / BENENNUNG	MATERIAL	SURFACE COLOR
500	50														Kontaktbuchse HD.M	Messing	verzinnt
		1													Kontaktbuchse HD.M (4)	Messing	verzinnt
			500	50											Kontaktbuchse HD.M	Messing	verzinnt
					1										Kontaktbuchse HD.M (3)	Messing	verzinnt
						500	50								Kontaktbuchse HD.M	Messing	verzinnt
								1							Kontaktbuchse HD.M (3)	Messing	verzinnt
									500	50					Kontaktbuchse HD.M	Messing	vergoldet
											1				Kontaktbuchse HD.M (3)	Messing	vergoldet
												500	50		Kontaktbuchse HD.M	Messing	vergoldet
														1	Kontaktbuchse HD.M (3)	Messing	vergoldet

HD.M-C-Bu.Au.0,3-0,56 mm²
HD.M-C-Bu.Au.0,3-0,56 mm² (1)
HD.M-C-Bu.Au.0,3-0,56 mm² (2)
HD.M-C-Bu.Au.0,8-1,5 mm²
HD.M-C-Bu.Au.0,8-1,5 mm² (1)
HD.M-C-Bu.Au.0,8-1,5 mm² (2)
HD.M-C-Bu.Sn.0,3-0,56 mm²
HD.M-C-Bu.Sn.0,3-0,56 mm² (1)
HD.M-C-Bu.Sn.0,3-0,56 mm² (2)
HD.M-C-Bu.Sn.0,5-1,5 mm²
HD.M-C-Bu.Sn.0,5-1,5 mm² (1)
HD.M-C-Bu.Sn.0,5-1,5 mm² (2)
HD.M-C-Bu.Sn.1,5-2,5 mm²
HD.M-C-Bu.Sn.1,5-2,5 mm² (1)
HD.M-C-Bu.Sn.1,5-2,5 mm² (2)

(1) VPE 50
Verpackt in Polybeutel 0-1243085-8

(2) VPE 500
Verpackt in Polybeutel 0-1243085-8

(3) aus Rolle zu 5000 Stück abgehackt

(4) aus Rolle zu 4000 Stück abgehackt

Notes:

1 For crimpdeteils see AMP-SPEC. 114-19.000

2 Meets productspecification 108-10042

DIMENSIONS: DIMENSIONEN: mm

TOLERANCES UNLESS OTHERWISE SPECIFIED: A3
ALLGEMEINTOLERANZEN
n. ISO 8015
n. ISO 2768 - mH - E
n. DIN 16901 - 140
0 PLC #-
1 PLC #-
2 PLC #-
3 PLC #-
ANGLES /WINKEL #-
FINISH /OBERFLAECHE/FARBE

MATERIAL

DWN Schneider 15.12.04
CHK Shweiger 15.12.04
APVD – 21.12.2004 SR
PRODUCT SPEC PRODUKTSPEZ. –
APPLICATION SPEC VERARBEITUNGSSPEZ. –
WEIGHT GEWICHT –

TE Connectivity

NAME
Socket contact
Kontaktbuchse HD.M

SIZE	CAGE CODE	DRAWING NO ZEICHNUNGS-NR.	RESTRICTED TO NUR FUER
A3	00779	C-1105001	–

CUSTOMER DRAWING /KUNDENZEICHNUNG
MASSSTAB 5 : 1 BLATT 1 OF VON 1 REV A4

Компания «ЭлектроПласт» предлагает заключение долгосрочных отношений при поставках импортных электронных компонентов на взаимовыгодных условиях!

Наши преимущества:

- Оперативные поставки широкого спектра электронных компонентов отечественного и импортного производства напрямую от производителей и с крупнейших мировых складов;
- Поставка более 17-ти миллионов наименований электронных компонентов;
- Поставка сложных, дефицитных, либо снятых с производства позиций;
- Оперативные сроки поставки под заказ (от 5 рабочих дней);
- Экспресс доставка в любую точку России;
- Техническая поддержка проекта, помощь в подборе аналогов, поставка прототипов;
- Система менеджмента качества сертифицирована по Международному стандарту ISO 9001;
- Лицензия ФСБ на осуществление работ с использованием сведений, составляющих государственную тайну;
- Поставка специализированных компонентов (Xilinx, Altera, Analog Devices, Intersil, Interpoint, Microsemi, Aeroflex, Peregrine, Syfer, Eurofarad, Texas Instrument, Miteq, Cobham, E2V, MA-COM, Hittite, Mini-Circuits,General Dynamics и др.);

Помимо этого, одним из направлений компании «ЭлектроПласт» является направление «Источники питания». Мы предлагаем Вам помощь Конструкторского отдела:

- Подбор оптимального решения, техническое обоснование при выборе компонента;
- Подбор аналогов;
- Консультации по применению компонента;
- Поставка образцов и прототипов;
- Техническая поддержка проекта;
- Защита от снятия компонента с производства.

Как с нами связаться

Телефон: 8 (812) 309 58 32 (многоканальный)
Факс: 8 (812) 320-02-42
Электронная почта: org@eplast1.ru
Адрес: 198099, г. Санкт-Петербург, ул. Калинина, дом 2, корпус 4, литера А.