NICHT VERMASSTE KANTEN SIND NICHT MAßSTÄBLICH

ÄNDERUNGEN DIE DEM TECHNISCHEN FORTSCHRITT DIENEN, BEHALTEN WIR UNS VOR

| REV. | ÄNDERUNG | DATUM | NAME |
|---|---|---|---|
| C1 | REVISED PER ECR-17-018523 | 03JAN2018 | DL |

NUMMER 346100

VERWENDET FÜR –

CAD-ORIGINAL ZEICHNUNG NICHT ÄNDERN

LOC A1

DIST –

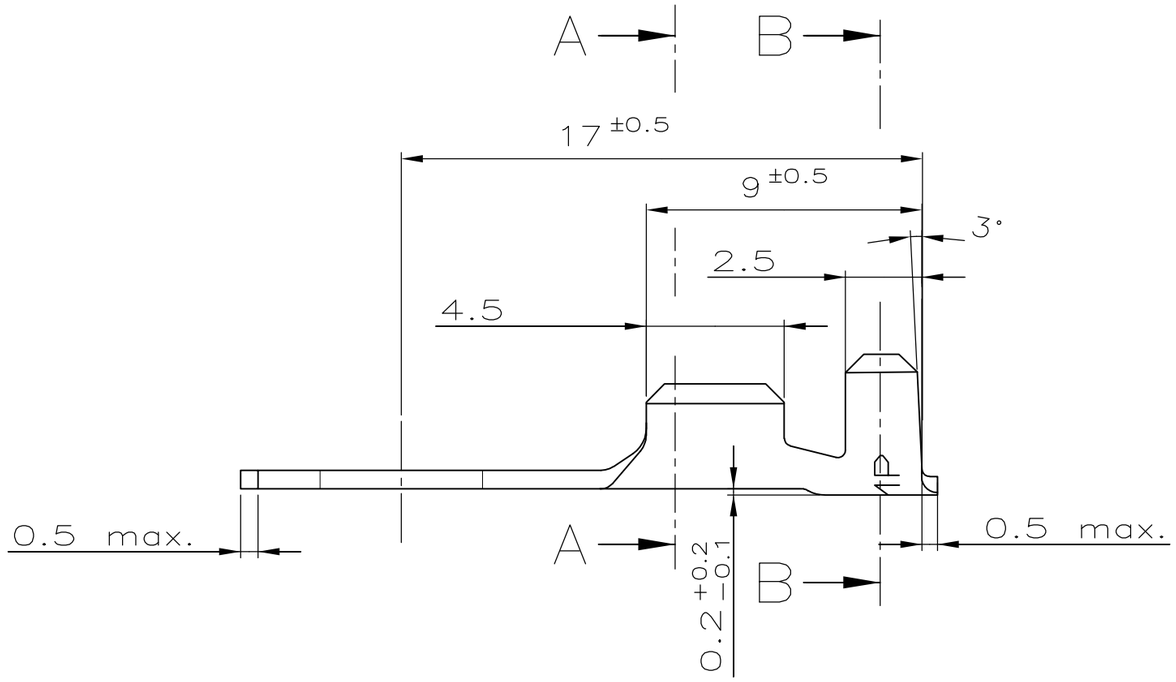


Schnitt A–A

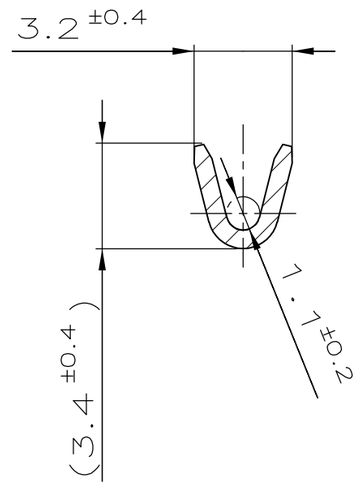


Schnitt B–B

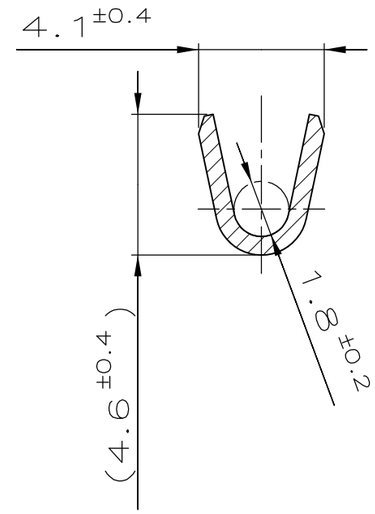


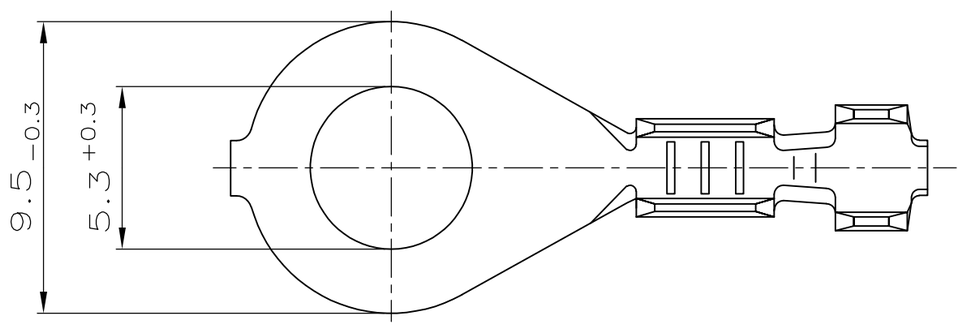


DRAHTGRÖßENBEREICH: 0.5 – 1mm²
ISOLATIONS-Ø: 1.4 – 2.1mm

CRIMPFORMEN

LEITER: F – CRIMP
ISOLATION: ÜBERLAPPUNGSCRIMP

| | BESTELL-NR. EINZELAUSFÜHRUNG | BESTELL-NR. BANDWARE | REV. | STÜCK | BENENNUNG EINZELTEIL | WERKSTOFF | OBERFLÄCHE FARBE |
|---|---|---|---|---|---|---|---|
| | 347524-4 | 346100-4 | | | RING TERMINAL | CuSn4 | TIN PLATED |
| OBSOLETE | ~~347524-3~~ | ~~346100-3~~ | ~~C~~ | | ~~Ringzunge A5-1~~ | ~~CuSn4~~ | ~~blank~~ |
| | 347524-2 | 346100-2 | C | | Ringzunge A5-1 | CuZn30 | verzinnt |
| OBSOLETE | ~~347524-1~~ | ~~346100-1~~ | ~~C~~ | – | ~~Ringzunge A5-1~~ | ~~CuZn30~~ | ~~blank~~ |

GEZ. 03-Feb-97 R.Schäfer

GEPR. 03-Feb-97 U.Münk

ZEICHNUNG GÜLTIG AB .....

TE Connectivity

BENENNUNG
RINGZUNGE A5 – 1
ähnlich DIN 46225

K

NICHT TOLERIERTE MASSE ± 0.3 ± –

FORMAT A3

ZEICHNUNGS-NR. 346100

MASSTAB 5:1

BLATT 1 VON 1

REV. C1

WAR NR. –

PASSEND ZU –

AMP-EN-554 REV 9-93

04JAN2018 12:20pm FR0T0851 s.346100.1.c

Компания «ЭлектроПласт» предлагает заключение долгосрочных отношений при поставках импортных электронных компонентов на взаимовыгодных условиях!

Наши преимущества:

- Оперативные поставки широкого спектра электронных компонентов отечественного и импортного производства напрямую от производителей и с крупнейших мировых складов;
- Поставка более 17-ти миллионов наименований электронных компонентов;
- Поставка сложных, дефицитных, либо снятых с производства позиций;
- Оперативные сроки поставки под заказ (от 5 рабочих дней);
- Экспресс доставка в любую точку России;
- Техническая поддержка проекта, помощь в подборе аналогов, поставка прототипов;
- Система менеджмента качества сертифицирована по Международному стандарту ISO 9001;
- Лицензия ФСБ на осуществление работ с использованием сведений, составляющих государственную тайну;
- Поставка специализированных компонентов (Xilinx, Altera, Analog Devices, Intersil, Interpoint, Microsemi, Aeroflex, Peregrine, Syfer, Eurofarad, Texas Instrument, Miteq, Cobham, E2V, MA-COM, Hittite, Mini-Circuits,General Dynamics и др.);

Помимо этого, одним из направлений компании «ЭлектроПласт» является направление «Источники питания». Мы предлагаем Вам помощь Конструкторского отдела:

- Подбор оптимального решения, техническое обоснование при выборе компонента;
- Подбор аналогов;
- Консультации по применению компонента;
- Поставка образцов и прототипов;
- Техническая поддержка проекта;
- Защита от снятия компонента с производства.

**Как с нами связаться**

**Телефон:** 8 (812) 309 58 32 (многоканальный)
**Факс:** 8 (812) 320-02-42
**Электронная почта:** org@eplast1.ru
**Адрес:** 198099, г. Санкт-Петербург, ул. Калинина, дом 2, корпус 4, литера А.