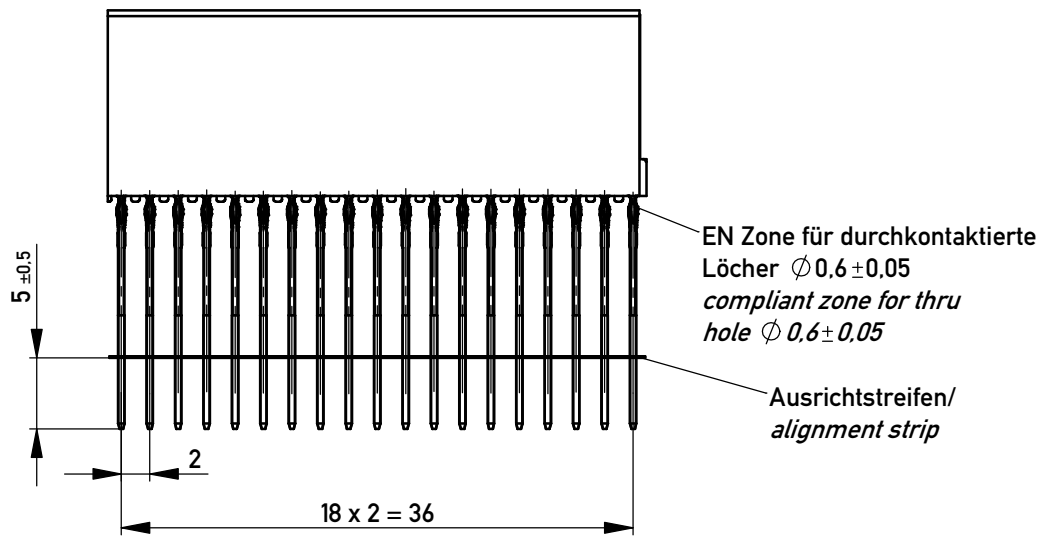


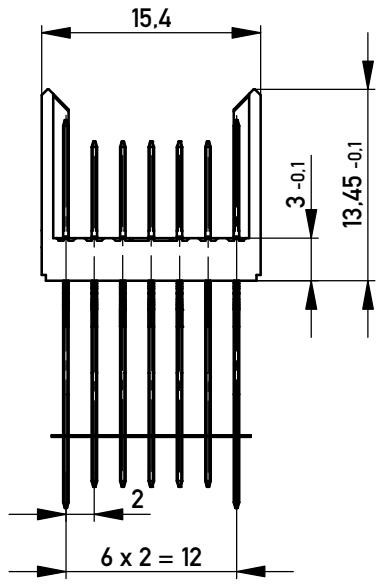


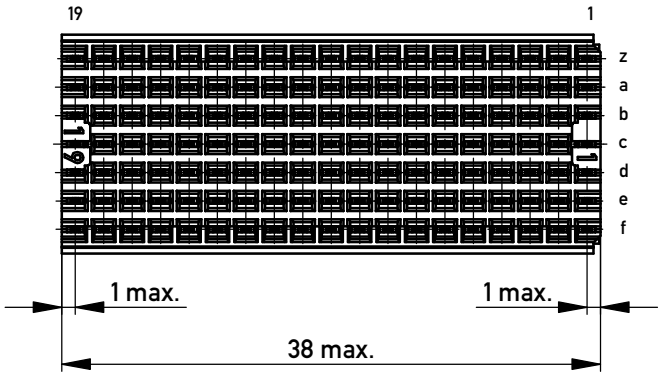


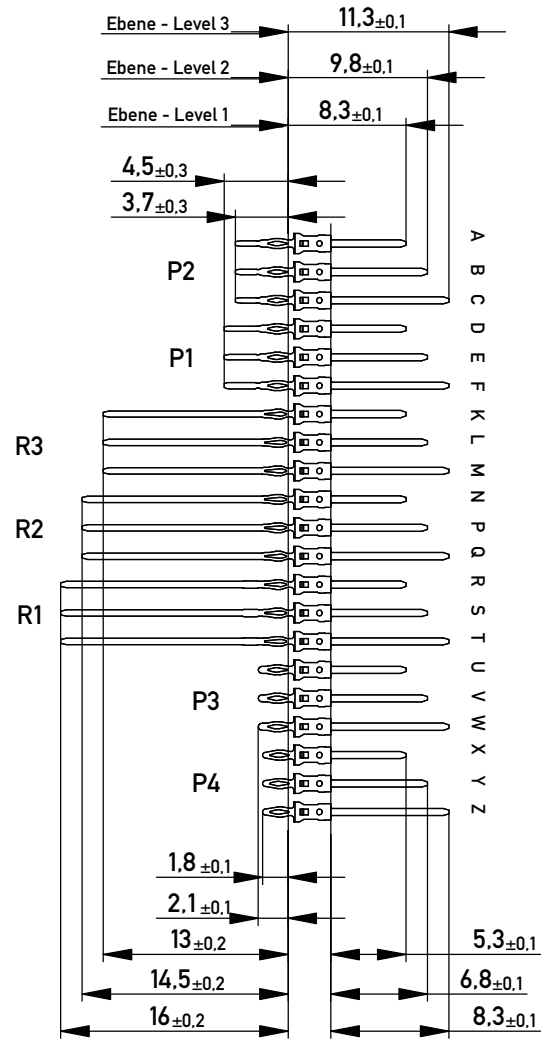


Bestückungsplan / *contact layout*

| 19 | 18 | 17 | 16 | 15 | 14 | 13 | 12 | 11 | 10 | 9 | 8 | 7 | 6 | 5 | 4 | 3 | 2 | 1 | |
|---|---|---|---|---|---|---|---|---|---|---|---|---|---|---|---|---|---|---|---|
| T | T | T | T | T | T | T | T | T | T | T | T | T | T | T | T | T | T | T | z |
| P | P | P | P | P | P | P | P | P | P | P | P | P | P | P | P | P | P | P | a |
| P | P | P | P | P | P | P | P | P | P | P | P | P | P | P | P | P | P | P | b |
| P | P | P | P | P | P | P | P | P | P | P | P | P | P | P | P | P | P | P | c |
| P | P | P | P | P | P | P | P | P | P | P | P | P | P | P | P | P | P | P | d |
| P | P | P | P | P | P | P | P | P | P | P | P | P | P | P | P | P | P | P | e |
| T | T | T | T | T | T | T | T | T | T | T | T | T | T | T | T | T | T | T | f |

Lochbild für Leiterplatte
(Bestückungsseite)

*Board hole pattern*
*(Component mounting side)*

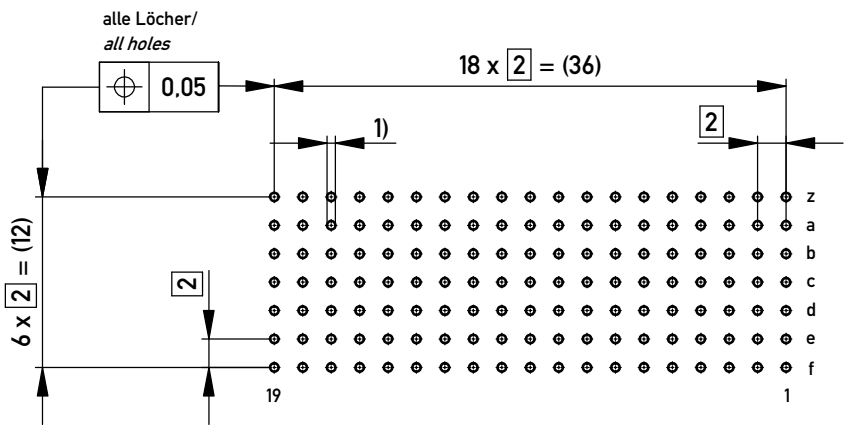


1) ∅ 0,6 ±0,05 Durchmesser des metallisierten Loches
*∅ 0,6 ±0,05 Diameter of finished plated-through hole*

Schichtaufbau im metallisierten Loch siehe Zeichnung 164062 Nr. 1
*Metal plating of plated-through hole see drawing 164062 No. 1*

Fehlende Maße und Angaben nach IEC 61076-4-101
*Missing information and dimensions per IEC 61076-4-101*

Copyright by ERNI Production GmbH & Co. KG
Proprietary notice pursuant to ISO 16016 to be observed.

Information:
R1, R2 Level 2, 3
siehe Bestückungsplan / *see contact layout*
Anforderungsstufe 2 / *class 2*

Tolerances

All Dimensions in mm

Scale 2:1

Angaben zu entsprechender Ident-Nr. siehe Fertigungsunterlagen
*For further information about I.D. number see manufacturing document*

All rights reserved.
Only for Information.
To ensure that this is the latest version of this drawing, please contact one of the ERNI companies before using.

Subject to modification without prior notice.
Drawing will not be updated.

Designation

ERmet Messerleiste B19

*ERmet Male Wide Type B19*

ERNI www.ERNI.com

923132

I

A3

| Index | | Date | |
|---|---|---|---|
| c | | 23.01.2018 | |

Class ERMB19

# Mouser Electronics

Authorized Distributor

Click to View Pricing, Inventory, Delivery & Lifecycle Information:

ERNI Electronics:

923132

Компания «ЭлектроПласт» предлагает заключение долгосрочных отношений при поставках импортных электронных компонентов на взаимовыгодных условиях!

Наши преимущества:

- Оперативные поставки широкого спектра электронных компонентов отечественного и импортного производства напрямую от производителей и с крупнейших мировых складов;
- Поставка более 17-ти миллионов наименований электронных компонентов;
- Поставка сложных, дефицитных, либо снятых с производства позиций;
- Оперативные сроки поставки под заказ (от 5 рабочих дней);
- Экспресс доставка в любую точку России;
- Техническая поддержка проекта, помощь в подборе аналогов, поставка прототипов;
- Система менеджмента качества сертифицирована по Международному стандарту ISO 9001;
- Лицензия ФСБ на осуществление работ с использованием сведений, составляющих государственную тайну;
- Поставка специализированных компонентов (Xilinx, Altera, Analog Devices, Intersil, Interpoint, Microsemi, Aeroflex, Peregrine, Syfer, Eurofarad, Texas Instrument, Miteq, Cobham, E2V, MA-COM, Hittite, Mini-Circuits,General Dynamics и др.);

Помимо этого, одним из направлений компании «ЭлектроПласт» является направление «Источники питания». Мы предлагаем Вам помощь Конструкторского отдела:

- Подбор оптимального решения, техническое обоснование при выборе компонента;
- Подбор аналогов;
- Консультации по применению компонента;
- Поставка образцов и прототипов;
- Техническая поддержка проекта;
- Защита от снятия компонента с производства.

**Как с нами связаться**

**Телефон:** 8 (812) 309 58 32 (многоканальный)
**Факс:** 8 (812) 320-02-42
**Электронная почта:** org@eplast1.ru
**Адрес:** 198099, г. Санкт-Петербург, ул. Калинина, дом 2, корпус 4, литера А.