REV.	ECN.NO.	MODIFY.CONTENT	DATE
A	16050005	NEW RELEASE	05/10/16

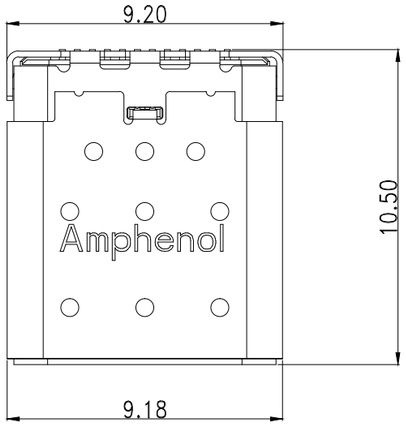

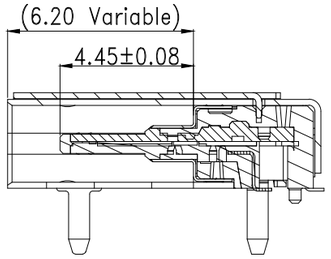

SECTION H-H

Pin No	Signal Name	Mating Sequence	Pin No	Signal Name	Mating Sequence
A1	GND	First	B12	GND	First
A2	TX1+	Second	B11	RX1+	Second
A3	TX1−	Second	B10	RX1−	Second
A4	VBUS	First	B9	VBUS	First
A5	CC1	Second	B8	SBU2	Second
A6	D+	Second	B7	D−	Second
A7	D−	Second	B6	D+	Second
A8	SBU1	Second	B5	CC2	Second
A9	VBUS	First	B4	VBUS	First
A10	RX2−	Second	B3	TX2−	Second
A11	RX2+	Second	B2	TX2+	Second
A12	GND	First	B1	GND	First
SHELL		GND	SHELL		GND

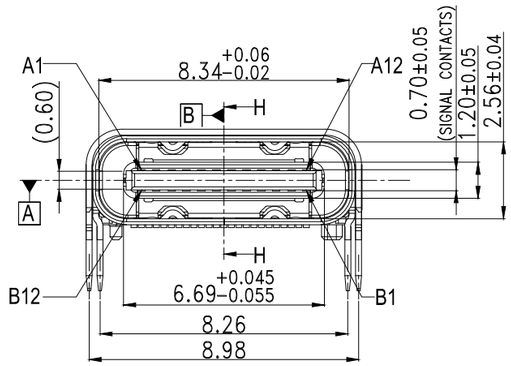

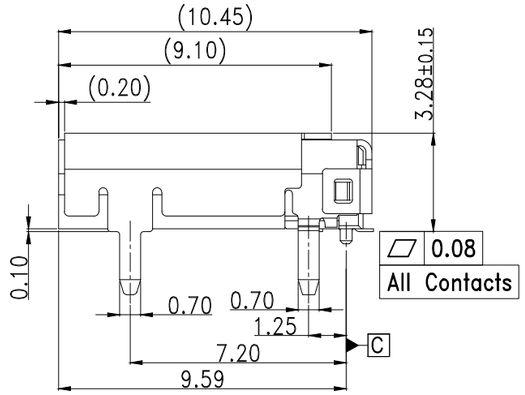

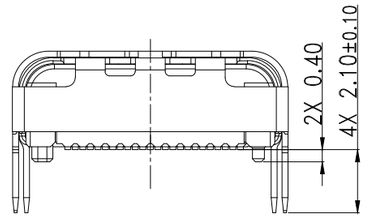

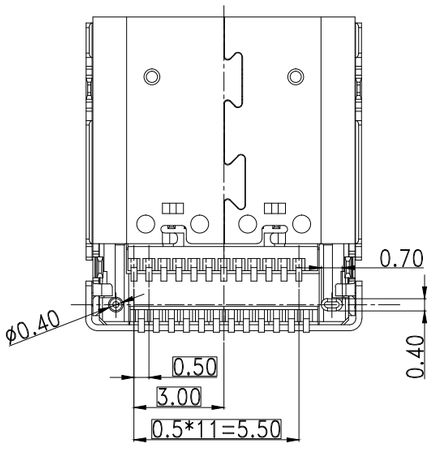

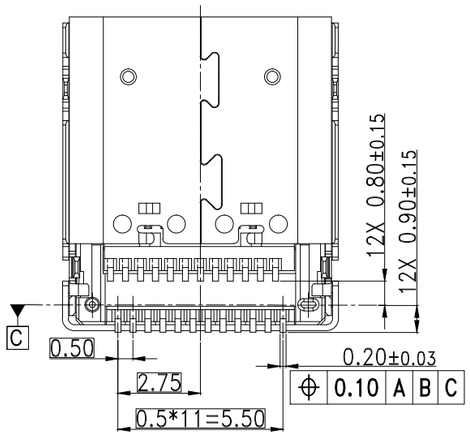

Notes:
1,Material :
Contacts : copper alloy
Shell : Stainless steel.
Housing : High−temperature polymer UL94V−0, black.
2,Plating :
Contacts:contact area 30u" Au, Solder tail gold flash or matte tin, nickel overall.
Shell : Nickel Plating
3.Coplanarity : 0.08Max.
4.Packaging type: carrier tape.
5.Material should be fulfilled Amphenol spec# SSN002
AND Customer Requirements,for halogen free products,
also need to meet SSN004

GENERAL	TOLERANCE	FILE.NO.	12401598E4#2A	PART.NO.	12401598E4#2A	DRAWN	Allan.Lai	MATERIAL		SCALE	1:1
x.±0.50	x.°± 5°	REV.	A	TITLE	USB TYPE C CONNECTOR	CHECKED	Weison.lu	DATE	05/10/16	UNIT	mm
.x±0.38	.x°± 2°	SIZE		SHEET	1 OF 1	APPROVED	Tom	Amphenol Shouhmin Industry			
.xx±0.25	.xx± 1°	A4									

REV.	ECN.NO.	MODIFY.CONTENT	DATE
A	16050005		05/10/16

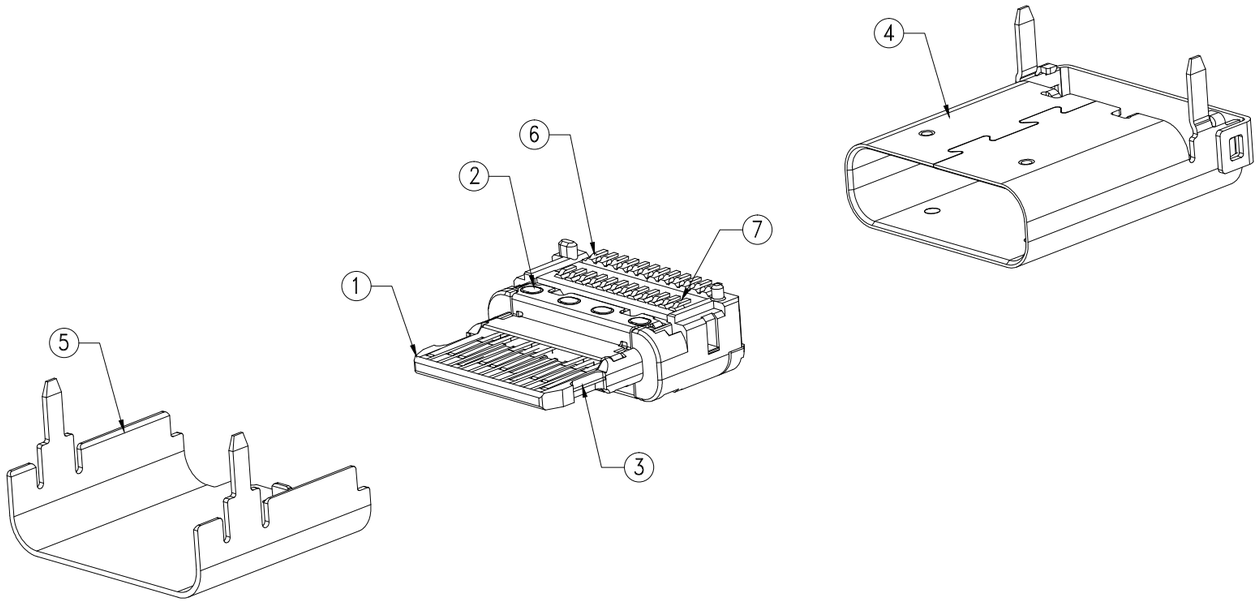

EXPLODE VIEW (SCALE N/A)

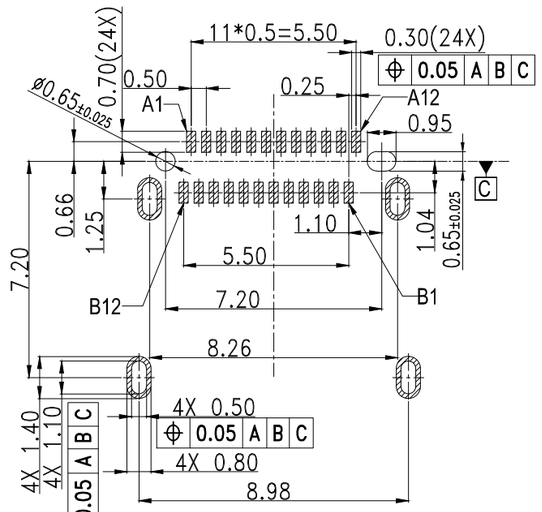

RECOMMENDED PCB LAYOUT
(Tolerance=±0.05)

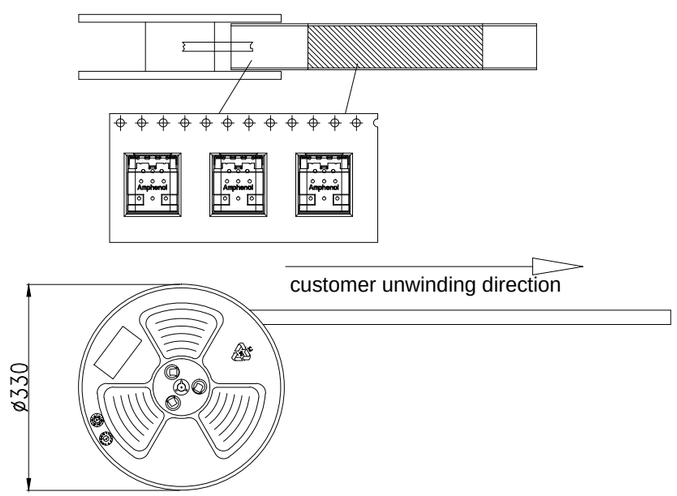

PACK DIRECTION

ITEM	DESCRIPTION	Q'TY	MATERIAL	FINISH
7	BOTTOM TERMINAL	12	Copper alloy	CONTACT:30u" AU MIN; SOLDER TAIL:100u" MATTE TIN MIN;
6	TOP TERMINAL	12	Copper alloy	CONTACT:30u" AU MIN; SOLDER TAIL:100u" MATTE TIN MIN;
5	OUTER SHELL	1	Stainless steel	SOLDER NICKEL: 50U" MIN
4	MAIN SHELL	1	Stainless steel	SOLDER NICKEL: 50U" MIN
3	GND SHEET	1	Stainless steel	SOLDER NICKEL: 50U" MIN
2	EMC	2	Stainless steel	SOLDER NICKEL: 50U" MIN
1	MAIN HOUSING	1	Nylon	BLACK

BILL OF MATERIAL

GENERAL	TOLERANCE	FILE.NO.	12401598E4#2A	PART.NO.	12401598E4#2A	DRAWN	Allan.Lai	MATERIAL		SCALE	1:1
x.±0.50	x.°± 5°	REV.	A	TITLE	USB TYPE C CONNECTOR	CHECKED	Weison.lu	DATE	05/10/16	UNIT	mm
.x±0.38	.x°± 2°	SIZE									
.xx±0.25	.xx± 1°	A4		SHEET	1 OF 1	APPROVED	Tom	Amphenol Shouhmin Industry			

Компания «ЭлектроПласт» предлагает заключение долгосрочных отношений при поставках импортных электронных компонентов на взаимовыгодных условиях!

Наши преимущества:

- Оперативные поставки широкого спектра электронных компонентов отечественного и импортного производства напрямую от производителей и с крупнейших мировых складов;
- Поставка более 17-ти миллионов наименований электронных компонентов;
- Поставка сложных, дефицитных, либо снятых с производства позиций;
- Оперативные сроки поставки под заказ (от 5 рабочих дней);
- Экспресс доставка в любую точку России;
- Техническая поддержка проекта, помощь в подборе аналогов, поставка прототипов;
- Система менеджмента качества сертифицирована по Международному стандарту ISO 9001;
- Лицензия ФСБ на осуществление работ с использованием сведений, составляющих государственную тайну;
- Поставка специализированных компонентов (Xilinx, Altera, Analog Devices, Intersil, Interpoint, Microsemi, Aeroflex, Peregrine, Syfer, Eurofarad, Texas Instrument, Miteq, Cobham, E2V, MA-COM, Hittite, Mini-Circuits,General Dynamics и др.);

Помимо этого, одним из направлений компании «ЭлектроПласт» является направление «Источники питания». Мы предлагаем Вам помощь Конструкторского отдела:

- Подбор оптимального решения, техническое обоснование при выборе компонента;
- Подбор аналогов;
- Консультации по применению компонента;
- Поставка образцов и прототипов;
- Техническая поддержка проекта;
- Защита от снятия компонента с производства.

Как с нами связаться

Телефон: 8 (812) 309 58 32 (многоканальный)
Факс: 8 (812) 320-02-42
Электронная почта: org@eplast1.ru
Адрес: 198099, г. Санкт-Петербург, ул. Калинина, дом 2, корпус 4, литера А.