THIS DRAWING IS UNPUBLISHED. RELEASED FOR PUBLICATION -,- .
© COPYRIGHT - BY TYCO ELECTRONICS CORPORATION. ALL RIGHTS RESERVED.

LOC	DIST
AJ	16

REVISIONS

P	LTR	DESCRIPTION	DATE	DWN	APVD
	AU	REVISED PER ECO-10-008441	17JUN10	HMR	KW

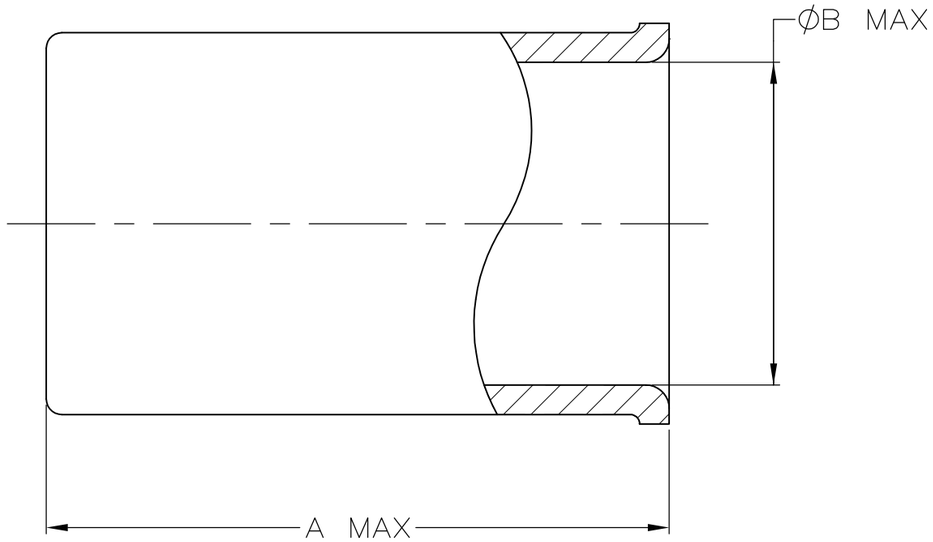

1. COPPER ALLOY
2. GOLD PLATE PER MIL-G-45204, 0.08μm [.0000030] MIN THICKNESS.
3. SILVER PLATE PER QQ-S-365, 5.08μm [.0000200] MIN THICKNESS.
4. TIN-LEAD PLATE PER ASTM-B-545, 2.54μm [.000100] MIN THICKNESS, WITH SUPPLEMENTAL ANTI FRETTING LUBRICANT.
5. MATTE TIN PLATE PER ASTM B-545, 2.54 μm [.000100] MINIMUM THICKNESS, WITH SUPPLEMENTAL ANTI FRETTING LUBRICANT

	FINISH	B	A	PART NUMBER
	3	5.33 [.210]	10.41 [.410]	9-50427-3
	5	8.53 [.336]	14.10 [.555]	9-50427-2
	5	5.33 [.210]	10.41 [.410]	9-50427-1
	5	5.33 [.210]	10.41 [.410]	9-50427-0
	4	8.53 [.336]	14.10 [.555]	1-50427-6
	2	5.33 [.210]	10.41 [.410]	1-50427-3
OBSOLETE	4	7.70 [.303]	12.83 [.505]	1-50427-2
	4	7.37 [.290]	10.44 [.411]	50427-6
	4	5.33 [.210]	10.41 [.410]	50427-4
OBSOLETE	3	5.79 [.228]	10.16 [.400]	50427-3
	3	5.33 [.210]	10.41 [.410]	50427-1

THIS DRAWING IS A CONTROLLED DOCUMENT.

DIMENSIONS: mm [INCHES]

TOLERANCES UNLESS OTHERWISE SPECIFIED:
0 PLC ± -
1 PLC ± -
2 PLC ± -
3 PLC ± -
4 PLC ± -
ANGLES ± -

MATERIAL: SEE NOTES

FINISH: SEE TABLE

DWN MICHAEL E. COWHER 10NOV95
CHK FRANK MORANA 10NOV95
APVD FRANK MORANA 10NOV95
PRODUCT SPEC —
APPLICATION SPEC —
WEIGHT —

Tyco Electronics
Tyco Electronics Corporation
Harrisburg, PA 17105-3608

NAME: FERRULE

SIZE	CAGE CODE	DRAWING NO	RESTRICTED TO
A3	00779	C-50427	—

CUSTOMER DRAWING

SCALE 10:1 SHEET 1 OF 1 REV AU

Компания «ЭлектроПласт» предлагает заключение долгосрочных отношений при поставках импортных электронных компонентов на взаимовыгодных условиях!

Наши преимущества:

- Оперативные поставки широкого спектра электронных компонентов отечественного и импортного производства напрямую от производителей и с крупнейших мировых складов;
- Поставка более 17-ти миллионов наименований электронных компонентов;
- Поставка сложных, дефицитных, либо снятых с производства позиций;
- Оперативные сроки поставки под заказ (от 5 рабочих дней);
- Экспресс доставка в любую точку России;
- Техническая поддержка проекта, помощь в подборе аналогов, поставка прототипов;
- Система менеджмента качества сертифицирована по Международному стандарту ISO 9001;
- Лицензия ФСБ на осуществление работ с использованием сведений, составляющих государственную тайну;
- Поставка специализированных компонентов (Xilinx, Altera, Analog Devices, Intersil, Interpoint, Microsemi, Aeroflex, Peregrine, Syfer, Eurofarad, Texas Instrument, Miteq, Cobham, E2V, MA-COM, Hittite, Mini-Circuits,General Dynamics и др.);

Помимо этого, одним из направлений компании «ЭлектроПласт» является направление «Источники питания». Мы предлагаем Вам помощь Конструкторского отдела:

- Подбор оптимального решения, техническое обоснование при выборе компонента;
- Подбор аналогов;
- Консультации по применению компонента;
- Поставка образцов и прототипов;
- Техническая поддержка проекта;
- Защита от снятия компонента с производства.

Как с нами связаться

Телефон: 8 (812) 309 58 32 (многоканальный)
Факс: 8 (812) 320-02-42
Электронная почта: org@eplast1.ru
Адрес: 198099, г. Санкт-Петербург, ул. Калинина, дом 2, корпус 4, литера А.