CTS Electrocomponents

Series 252 Data Sheet Mini-joystick

Two Axis, Mini-joystick With Momentary Switch

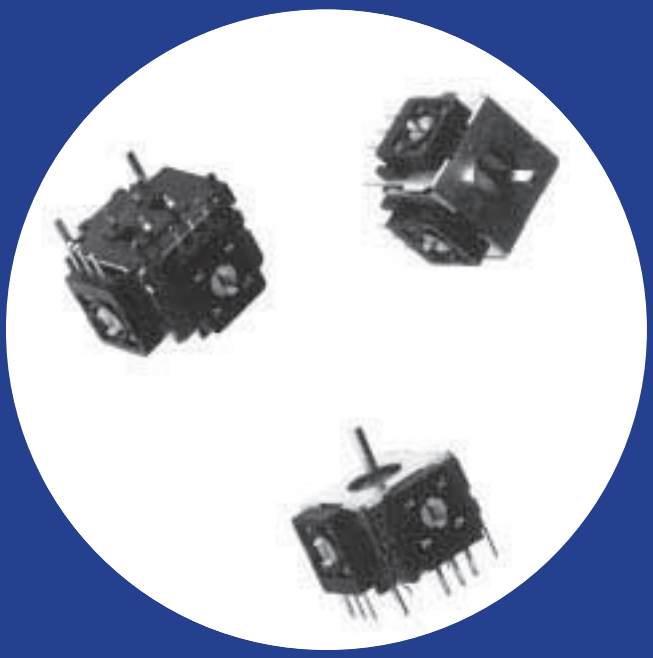

Features

- Compact Size (20x21x13mm)
- Long Life 1 Million Cycles
- Optional momentary switch is operational at all rotations
- Sturdy metal case with convenient mounting tabs
- RoHS compliant

Pat. No: US 6,353,430 , Taiwan: 128688.

Electrical and Mechanical Specifications

Potentiometer 1 & 2

Resistance Range
10 K ohms through 200 K ohms

Resistance Tolerance
Standard : ± 30%
Special: ± 10%, ± 20% available

Dielectric Strength
250 VAC 50/60 Hz for 1 minute

Insulation Resistance
100 Megohms @ 250 VDC for 1 minute

Operational Torque
200 ± 80 gf.cm

Power Rating
0.0125 watt @ 50°C, Derated to no load at 85°C

Operating Voltage
50 VAC or 5 VDC maximum

Angle of Rotation
60° maximum

Life
1,000,000 cycles

Available Switch

Type
Momentary

Contact Resistance
100 milliohms maximum initially
200 milliohms max after 500,000 cycles
switching 5 mA @ 5 VDC

Dielectric Strength
250 VAC 50/60 Hz for 1 minute

Insulation Resistance
100 Megohms minmum @ 100 VDC

Operational Force
800 ± 200 gf

Power Rating
5 VDC, 50 mA maximum

Travel
0.9 ± 0.4mm

Switch Life
500,000 cycles

© 2008 CTS Corporation. All rights reserved. Information subject to change.

Electrical and Mechanical Specifications

Potentiometer 1 & 2

Operating Temperature

-10°C to +70°C

Mounting Information

PC Terminals

Soldering Conditions

260 ± 5°C for 5 seconds

CTS Series 252

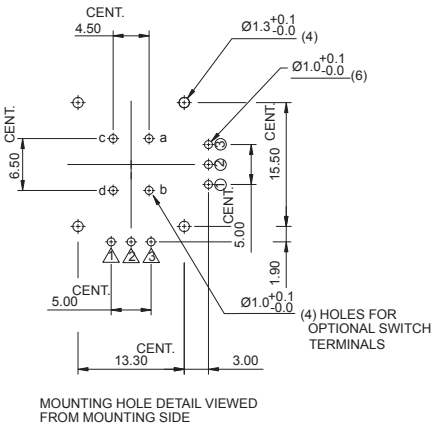

MOUNTING HOLE DETAIL VIEWED FROM MOUNTING SIDE

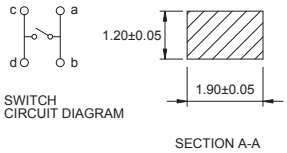

SWITCH CIRCUIT DIAGRAM

SECTION A-A

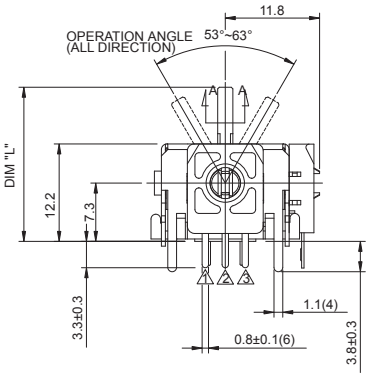

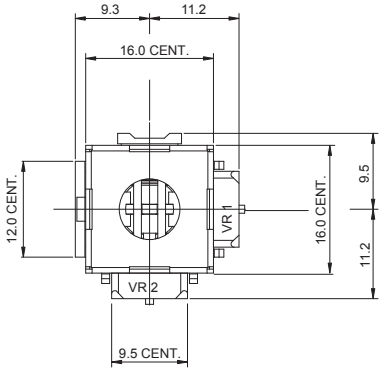

DIMENSION: mm / inch

Ordering Information

252 A 103 C 60 N A

DRIVE ARM LENGTH DIM "L"

LENGTH FROM MOUNTING SURFACE

A – 19.3mm
B – 24.3mm

RESISTANCE CODE EXAMPLES

CODE	RESISTANCE
103	10K
203	20K
503	50K
104	100K
124	120K
154	150K

RESIST TOL

A – ±10%
B – ±20%
C – ±30%

ROTATIONAL ANGLE

40 – 40º
50 – 50º
60 – 60º

TAP CONFIGURATION

N – NO TAP
T – 4° TAP AT CENTER

SWITCH CONFIGURATION

A – W/O SWITCH
B – MOMENTARY SWITCH

© 2008 CTS Corporation. All rights reserved. Information subject to change.

Компания «ЭлектроПласт» предлагает заключение долгосрочных отношений при поставках импортных электронных компонентов на взаимовыгодных условиях!

Наши преимущества:

- Оперативные поставки широкого спектра электронных компонентов отечественного и импортного производства напрямую от производителей и с крупнейших мировых складов;
- Поставка более 17-ти миллионов наименований электронных компонентов;
- Поставка сложных, дефицитных, либо снятых с производства позиций;
- Оперативные сроки поставки под заказ (от 5 рабочих дней);
- Экспресс доставка в любую точку России;
- Техническая поддержка проекта, помощь в подборе аналогов, поставка прототипов;
- Система менеджмента качества сертифицирована по Международному стандарту ISO 9001;
- Лицензия ФСБ на осуществление работ с использованием сведений, составляющих государственную тайну;
- Поставка специализированных компонентов (Xilinx, Altera, Analog Devices, Intersil, Interpoint, Microsemi, Aeroflex, Peregrine, Syfer, Eurofarad, Texas Instrument, Miteq, Cobham, E2V, MA-COM, Hittite, Mini-Circuits,General Dynamics и др.);

Помимо этого, одним из направлений компании «ЭлектроПласт» является направление «Источники питания». Мы предлагаем Вам помощь Конструкторского отдела:

- Подбор оптимального решения, техническое обоснование при выборе компонента;
- Подбор аналогов;
- Консультации по применению компонента;
- Поставка образцов и прототипов;
- Техническая поддержка проекта;
- Защита от снятия компонента с производства.

Как с нами связаться

Телефон: 8 (812) 309 58 32 (многоканальный)
Факс: 8 (812) 320-02-42
Электронная почта: org@eplast1.ru
Адрес: 198099, г. Санкт-Петербург, ул. Калинина, дом 2, корпус 4, литера А.