THIS DRAWING IS UNPUBLISHED.
VERÖFFENTLICHUNG VORBEHALTEN.
(C) COPYRIGHT 1998 BY AMP INCORPORATED.
RELEASED FOR PUBLICATION ,1998.
FREI FÜRD VERÖFFENTLICHUNG
ALL RIGHTS RESERVED.
ALLE RECHTE VORBEHALTEN.

MATED WITH:
PASSEND ZU:
–

LOC	DIST
A1	–

PROJECT NR.: A97-52466

REVISIONS
ÄNDERUNGEN

P	LTR	DESCRIPTION BESCHREIBUNG	DATE	DWN	APVD
	A	Zeichnung erstellt	06-APR-98	Ue.	–
	B1	1241029-5 REV. B	08-JUN-99	GF	BK

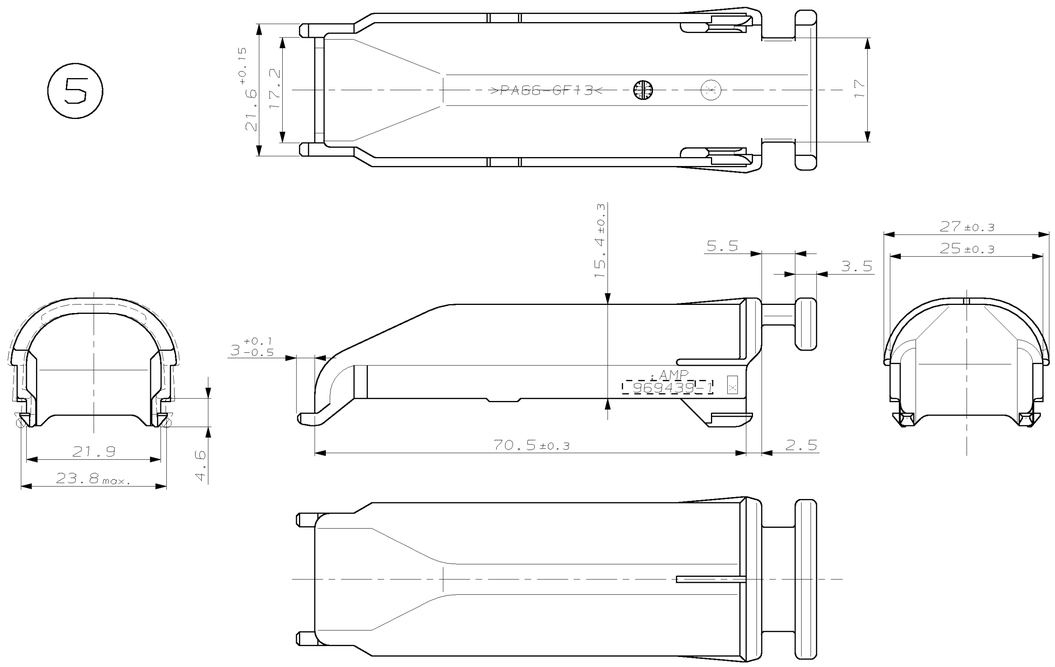

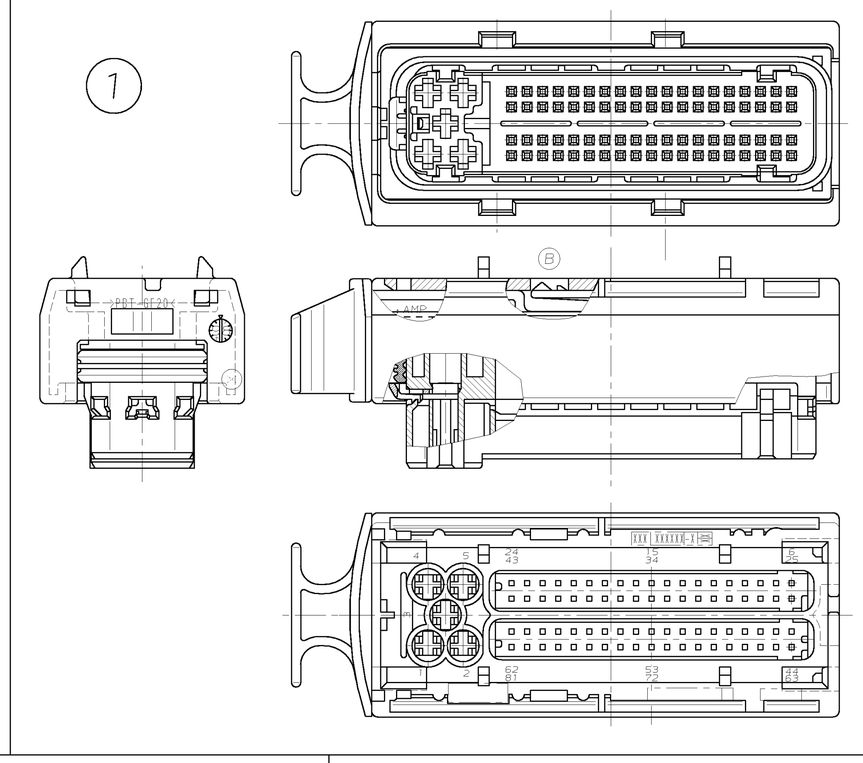

Bemerkungen

1 Passend zu Stiftleiste 966971, 969869, 969988

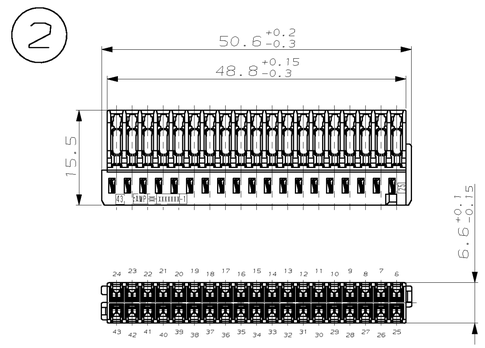

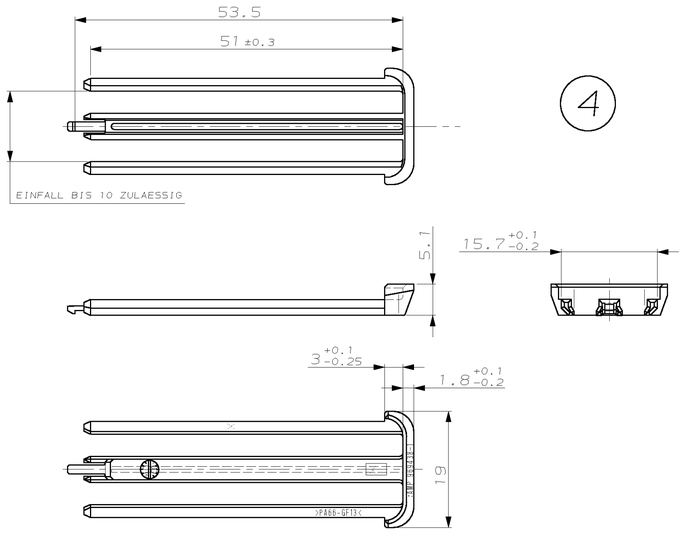

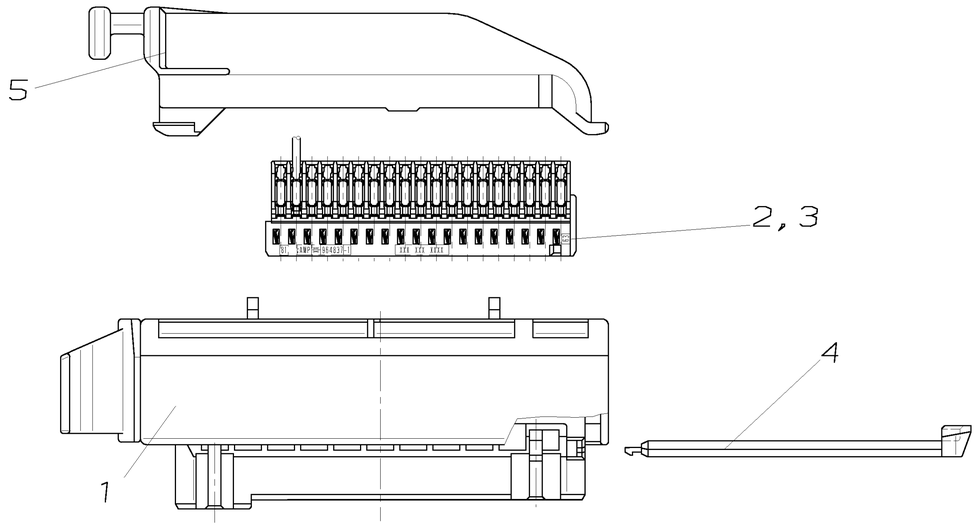

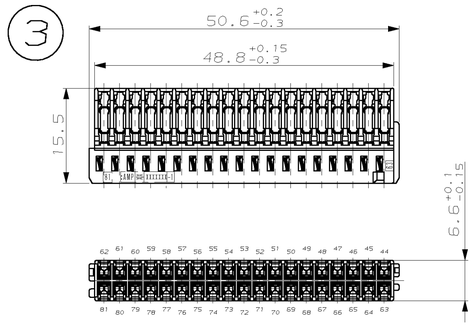

–5 wie gezeichnet
AS SHOWN

BESTELL-NR.	REV.	EINZELTEIL-NR.	REV.	POS.	STÜCK	BENENNUNG EINZELTEIL	Kod.	WERKSTOFF		OBERFLÄCHE / FARBE	
1241030-5	B	969439-1	A	5	1	Kappe		PA66 GF		SCHWARZ	
		969438-1	A	4	1	RETAINER für TSMT Gehäuse		PA66 GF		VIOLETT	
		1241026-1	A	3	1	AMPMODU TSMT Geh. 2x19pol. Kod.B		PBT-GF	CU SN	NATUR	VERGOLDET
		1241025-1	A	2	1	AMPMODU TSMT Geh. 2x19pol. Kod.A		PBT-GF	CU SN	SCHWARZ	VERGOLDET
		1241029-5	B	1	1	TSMT, JPT Steckver. 5+76pol.	E	PBT GF		VIOLETT	

THIS DRAWING IS A CONVERSION DOCUMENT AND ONLY INCORPORATES DIMENSIONS, TOLERANCES AND NOTES DEEMED NECESSARY FOR THE CURRENT APPLICATION. DRAWING SHOULD BE COMPARED TO THE LATEST REVISION. DIESES ZEICHNUNGSDOKUMENT WURDE DURCH AMP INCORPORATED KONTROLLIERT. ÄNDERUNGEN, DIE DEN TECHNISCHEN PORTFOLIOTEIL EINEN, SIND VORBEHALTEN. DEN JEWEILS LEITTRÄGERTEILEN ÄNDERUNGSSTAND ERFAHREN SIE AUF ANFRAGE.

DIMENSIONS: DIMENSIONEN: mm

TOLERANCES UNLESS OTHERWISE SPECIFIED: ALLGEMEINTOLERANZEN
n. ISO 8015
n. ISO 2768 - mH -E
n. DIN 16901 - 140
0 PLC ±-
1 PLC ±-
2 PLC ±-
3 PLC ±-
ANGLES/WINKEL ±3°

MATERIAL: siehe Tabelle

FINISH/OBERFLAECHE/FARBE: siehe Tabelle

WEIGHT/GEWICHT: –

DWN	M.Ueckermann	06-APR-98
CHK	B.Kirsch	06-APR-98
APVD	S.Glaser	06-APR-98

PRODUCT SPEC / PRODUKTSPEZ.: –
APPLICATION SPEC / VERARBEITUNGSSPEZ.: 114-18167

AMP Deutschland GmbH
D - 63225 Langen

NAME: JPT, AMPMODU TANDEM SPRING MT CONNECTOR 5+76POSN
JPT, AMPMODU Tandem Spring MT Steckverb. 5+76pol

SIZE: A1 | CAGE CODE: 00779 | DRAWING NO. / ZEICHNUNGS-NR.: C-1241030 | RESTRICTED TO NUR FÜER: –

CUSTOMER DRAWING / KUNDENZEICHNUNG | MASSSTAB: 2:1 | BLATT: 1 OF VON 1 | REV: B1

AMP 4805 REV 27JUN96

12-JUL-99 09:52:15 temp0025 /home/temp0025/edmmod

Компания «ЭлектроПласт» предлагает заключение долгосрочных отношений при поставках импортных электронных компонентов на взаимовыгодных условиях!

Наши преимущества:

- Оперативные поставки широкого спектра электронных компонентов отечественного и импортного производства напрямую от производителей и с крупнейших мировых складов;
- Поставка более 17-ти миллионов наименований электронных компонентов;
- Поставка сложных, дефицитных, либо снятых с производства позиций;
- Оперативные сроки поставки под заказ (от 5 рабочих дней);
- Экспресс доставка в любую точку России;
- Техническая поддержка проекта, помощь в подборе аналогов, поставка прототипов;
- Система менеджмента качества сертифицирована по Международному стандарту ISO 9001;
- Лицензия ФСБ на осуществление работ с использованием сведений, составляющих государственную тайну;
- Поставка специализированных компонентов (Xilinx, Altera, Analog Devices, Intersil, Interpoint, Microsemi, Aeroflex, Peregrine, Syfer, Eurofarad, Texas Instrument, Miteq, Cobham, E2V, MA-COM, Hittite, Mini-Circuits,General Dynamics и др.);

Помимо этого, одним из направлений компании «ЭлектроПласт» является направление «Источники питания». Мы предлагаем Вам помощь Конструкторского отдела:

- Подбор оптимального решения, техническое обоснование при выборе компонента;
- Подбор аналогов;
- Консультации по применению компонента;
- Поставка образцов и прототипов;
- Техническая поддержка проекта;
- Защита от снятия компонента с производства.

Как с нами связаться

Телефон: 8 (812) 309 58 32 (многоканальный)
Факс: 8 (812) 320-02-42
Электронная почта: org@eplast1.ru
Адрес: 198099, г. Санкт-Петербург, ул. Калинина, дом 2, корпус 4, литера А.