SIGN	DATE	DESCRIPTION	APPROVER
1	2009.11.13	The design is changed from the round hole to hexagonal hole	Jacke
2	2011.02.25	The wire is changed from 14-30(AWG) to 14-28(AWG)	Aaron
3	2011.02.25	Add is cULus	Aaron
4	2012.04.07	Change the structure of nut and add the glue process	Venter
		THIS IS CAD DRAWING, DO NOT REVISE MANUALLY!!!	

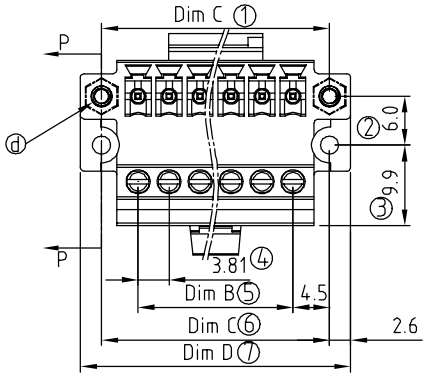

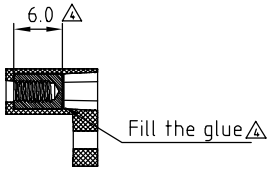

SECTION : P–P

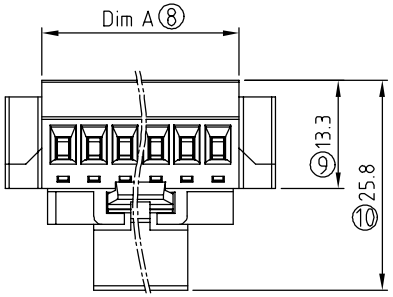

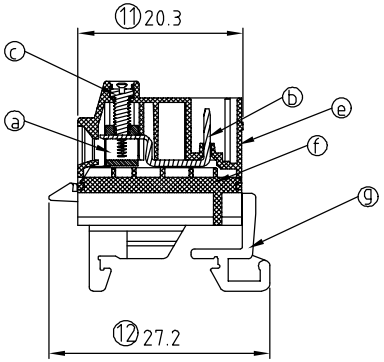

Material:

- Item a Clamp: Brass Ni plated
- Item b Male contact pin: Brass,Tin plated.
- Item c Terminal screw: Steel Zinc plating
- Item d With flange nut: Brass M2.5
- Item e Terminal housing: Thermoplastic (UL94V-0)
- Item f Terminal cover: Thermoplastic (UL94V-0)
- Item g Terminal(track): Thermoplastic (UL94V-0)

Electrical: cULus

- Voltage rating: 300V
- Current rating: 8A
- Wire range:
- 2 Solid wire(AWG):14-28
- 2 Stranded wire(AWG):14-28
- Torque(Lb-In):2.17
- Screw: M2
- Wire strip length:6 mm
- Withstanding Voltage:1.6KV
- Operating temperature:-40°C to +115°C
- 3 Safety Approval: c UL us

V5 xx 31 x 3 xxxx G

No. OF POLES
03 3 CONTACTS
04 4 CONTACTS
... ...
24 24 CONTACTS

Color
0 Black (RAL9005)
2 Red (RAL3001/D)
3 Orange(RAL2011/P)
4 Yellow(RAL1018/A)
5 Green(RAL6018/T)
6 Blue (RAL5015/A)
8 Grey(RAL7035/D)
9 White(RAL1102)
C Green(RAL6018/U)

0000: "@" Logo (Standard)
000A: "ANYTEK" Mark
Any special item by customer requst. please contact sales department.

G RoHS compliant (lead<4%) In copper Alloy

N = Number of poles
Dim A=Nx3.81+1.39
Dim B=(N-1)x3.81
Dim C=Nx3.81+5.19
Dim D=Nx3.81+10.39

	Dim A	Dim B	Dim C	Dim D
2-6p	±0.15	±0.15	±0.15	±0.15
7-12p	±0.20	±0.20	±0.20	±0.20
13-18p	±0.30	±0.30	±0.30	±0.30
19-24p	±0.35	±0.35	±0.35	±0.35

ANYTEK

CUSTOMER COPY

ALL RIGHTS RESERVED. REPRODUCTION OR ISSUE TO THIRD PARTIES IN ANY FORM WHATEVER IS NOT PERMITTED WITHOUT WRITTEN AUTHORITY FROM THE PROPRIETOR. PROPERTY OF ANYTEK TECHNOLOGY CO., LTD

TITLE	V5 3.81 mm W/ Flange Dinrail holder A type Series				
PART NO.	V5xx31x3xxxxG		DWG NO.	8V50104	
APPROVED	CHECKED	DESIGNED	DRAWN	CUST NO.	
		Venter 2012.04.07	Venter 2012.04.07	UNIT: mm / SCALE: NONE / SHEET: 01/01 / REV.: E	

Tolerance: X. ±0.50; X.X ±0.30; X.XX ±0.10; X° ±1°

Компания «ЭлектроПласт» предлагает заключение долгосрочных отношений при поставках импортных электронных компонентов на взаимовыгодных условиях!

Наши преимущества:

- Оперативные поставки широкого спектра электронных компонентов отечественного и импортного производства напрямую от производителей и с крупнейших мировых складов;
- Поставка более 17-ти миллионов наименований электронных компонентов;
- Поставка сложных, дефицитных, либо снятых с производства позиций;
- Оперативные сроки поставки под заказ (от 5 рабочих дней);
- Экспресс доставка в любую точку России;
- Техническая поддержка проекта, помощь в подборе аналогов, поставка прототипов;
- Система менеджмента качества сертифицирована по Международному стандарту ISO 9001;
- Лицензия ФСБ на осуществление работ с использованием сведений, составляющих государственную тайну;
- Поставка специализированных компонентов (Xilinx, Altera, Analog Devices, Intersil, Interpoint, Microsemi, Aeroflex, Peregrine, Syfer, Eurofarad, Texas Instrument, Miteq, Cobham, E2V, MA-COM, Hittite, Mini-Circuits,General Dynamics и др.);

Помимо этого, одним из направлений компании «ЭлектроПласт» является направление «Источники питания». Мы предлагаем Вам помощь Конструкторского отдела:

- Подбор оптимального решения, техническое обоснование при выборе компонента;
- Подбор аналогов;
- Консультации по применению компонента;
- Поставка образцов и прототипов;
- Техническая поддержка проекта;
- Защита от снятия компонента с производства.

Как с нами связаться

Телефон: 8 (812) 309 58 32 (многоканальный)
Факс: 8 (812) 320-02-42
Электронная почта: org@eplast1.ru
Адрес: 198099, г. Санкт-Петербург, ул. Калинина, дом 2, корпус 4, литера А.