5/16 HEX FEMALE STANDOFFS

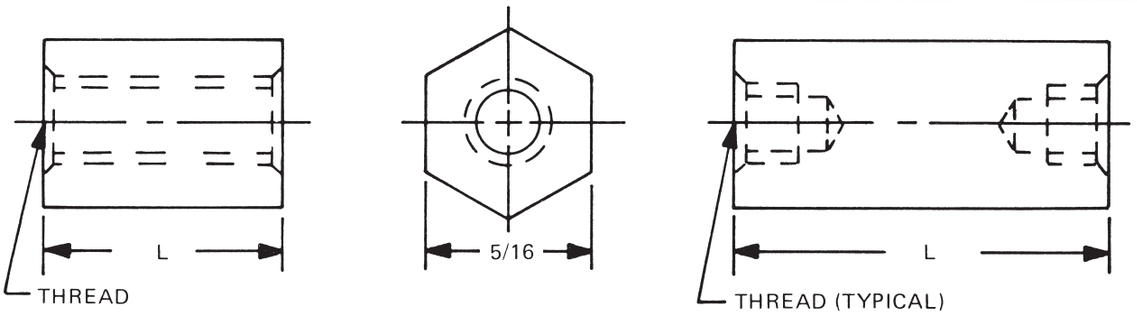

ORDERING CODE

XXXX or XXXXX — LENGTH
XXXX — THREAD
X — MATERIAL
X — FINISH

See page 10 for thread depth chart
See page 9 for finish codes
For non-standard parts contact Sales Office

LENGTH	PART NO.
3/32	**2165A**
1/8	**2165**
5/32	**2165T**
3/16	**2166**
7/32	**2166T**
1/4	**2167**
9/32	**2167T**
5/16	**2168**
11/32	**2168T**
3/8	**2169**
13/32	**2169T**
7/16	**2170**
15/32	**2170T**
1/2	**2171**
17/32	**2171T**
9/16	**2172**
19/32	**2172T**
5/8	**2173**
21/32	**2173T**
11/16	**2174**
23/32	**2174T**
3/4	**2175**
25/32	**2175T**
13/16	**2176**
27/32	**2176T**
7/8	**2177**
29/32	**2177T**

LENGTH	PART NO.
15/16	**2178**
31/32	**2178T**
1”	**2179**
1-1/16	**2180**
1-1/8	**2181**
1-3/16	**2182**
1-1/4	**2183**
1-5/16	**2184**
1-3/8	**2185**
1-7/16	**2186**
1-1/2	**2187**
1-9/16	**2188**
1-5/8	**2189**
1-11/16	**2190**
1-3/4	**2191**
1-13/16	**2192**
1-7/8	**2193**
1-15/16	**2194**
2”	**2195**
2-1/8	**2196**
2-1/4	**2197**
2-3/8	**2198**
2-1/2	**2199**
2-5/8	**2200**
2-3/4	**2201**
2-7/8	**2202**
3”	**2203**

LENGTH	PART NO.
3-1/4	**2204**
3-1/2	**2205**
3-3/4	**2206**
4”	**2207**
4-1/4	**2208**
4-1/2	**2209**
4-3/4	**2210**
5”	**2211**
5-1/4	**2212**
5-1/2	**2213**
5-3/4	**2214**
6”	**2215**
6-1/4	**2216**
6-1/2	**2217**
6-3/4	**2218**
7”	**2219**
7-1/4	**2220**
7-1/2	**2221**
7-3/4	**2222**
8”	**2223**
8-1/4	**2224**
8-1/2	**2225**
8-3/4	**2226**
9”	**2227**
9-1/4	**2228**
9-1/2	**2229**
9-3/4	**2230**
10”	**2231**

THREAD	CODE
4-40	440
6-32	632
8-32	832
10-32	1032

MATERIAL	CODE	RoHS
Aluminum	AL	YES
Brass	B	YES
Stainless Steel	SS	YES
Steel	S	YES
Nylon	N	YES

RAF ELECTRONIC HARDWARE
95 Silvermine Road, Seymour, Ct. 06483 Phone: 203-888-2133 Fax: 203-888-9860
e-mail : info@rafhdwe.com Web: www.rafhdwe.com

Компания «ЭлектроПласт» предлагает заключение долгосрочных отношений при поставках импортных электронных компонентов на взаимовыгодных условиях!

Наши преимущества:

- Оперативные поставки широкого спектра электронных компонентов отечественного и импортного производства напрямую от производителей и с крупнейших мировых складов;
- Поставка более 17-ти миллионов наименований электронных компонентов;
- Поставка сложных, дефицитных, либо снятых с производства позиций;
- Оперативные сроки поставки под заказ (от 5 рабочих дней);
- Экспресс доставка в любую точку России;
- Техническая поддержка проекта, помощь в подборе аналогов, поставка прототипов;
- Система менеджмента качества сертифицирована по Международному стандарту ISO 9001;
- Лицензия ФСБ на осуществление работ с использованием сведений, составляющих государственную тайну;
- Поставка специализированных компонентов (Xilinx, Altera, Analog Devices, Intersil, Interpoint, Microsemi, Aeroflex, Peregrine, Syfer, Eurofarad, Texas Instrument, Miteq, Cobham, E2V, MA-COM, Hittite, Mini-Circuits,General Dynamics и др.);

Помимо этого, одним из направлений компании «ЭлектроПласт» является направление «Источники питания». Мы предлагаем Вам помощь Конструкторского отдела:

- Подбор оптимального решения, техническое обоснование при выборе компонента;
- Подбор аналогов;
- Консультации по применению компонента;
- Поставка образцов и прототипов;
- Техническая поддержка проекта;
- Защита от снятия компонента с производства.

Как с нами связаться

Телефон: 8 (812) 309 58 32 (многоканальный)
Факс: 8 (812) 320-02-42
Электронная почта: org@eplast1.ru
Адрес: 198099, г. Санкт-Петербург, ул. Калинина, дом 2, корпус 4, литера А.