CSLA2DJI

CHARACTERISTICS

PARAMETER	MIN	TYP	MAX	UNITS	CONDITIONS/REMARKS
SUPPLY VOLTAGE	6.0	8.0	12.0	VOLTS	-25° C TO 85° C
SUPPLY CURRENT		13	20	mA	MAX @ -25° C, TYP @ 25° C, Vs = 8.0V, EXCLUDES LOAD
OUTPUT CURRENT	1			mA	SINKING OR SOURCING
OUTPUT VOLTAGE SWING	(-V)+1.25		(+V)-1.25	VOLTS	MAX CLAMPED @ 9.0 VOLTS MIN
SENSITIVITY	8.1		9.2	mV/N1	@ Vs = 8.0 VOLTS & 25° C 5
LINEARITY		.5	1.0	%OF SPAN	DEV FROM STR LINE FROM -1 MAX TO +1 MAX 1
Vout @ ØN1	.5(Vs)-2%		.5(Vs)+2%	VOLTS	25° C
TEMP ERROR - NULL	-.02		+.02	%/° C	-25° C TO 85° C
TEMP ERROR - GAIN	-.06		+.01	5/° C	-25° C TO 85° C

NOTES

1. SUGGESTED I MAX FOR LINEAR OPERATION IS 225 AMPS
2. - RECOMMENDED MOUNTING IS 4-40 SQUARE NUT @ .375 LONG 4-40 SCREW
3. - CONVENTIONAL CURRENT FLOW IN DIRECTION INDICATED WILL CAUSE AN INCREASE IN OUTPUT VOLTAGE
4. - THE DEVICE CANNOT BE DAMAGED BY MAGNETIC OVERDRIVE
5. AT Vs OTHER THAN 8.0 VOLTS, SENSITIVITY = (NUMBER SHOWN) X Vs/8
6. BACKSIDE OF HALL SENSOR IS ELECTRONICALLY CONNECTED TO THE "-" TERMINAL
7. - SENSOR COATED WITH HUMISEAL
8. - CORE VISUALLY CENTERED ABOUT SENSOR

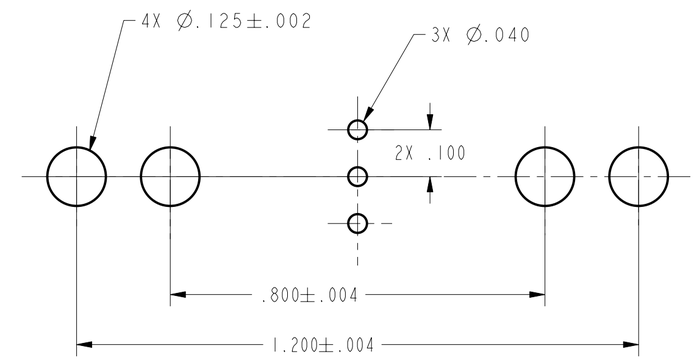

SUGGESTED HOLE CENTERS

SCALE 4 : 1

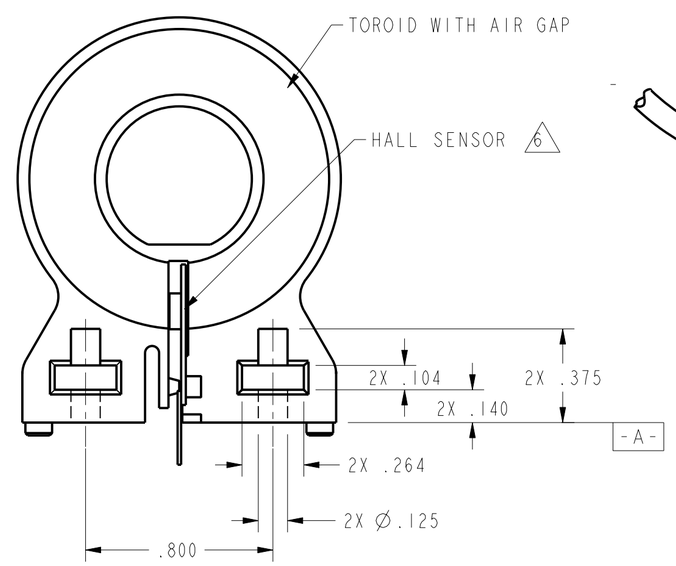

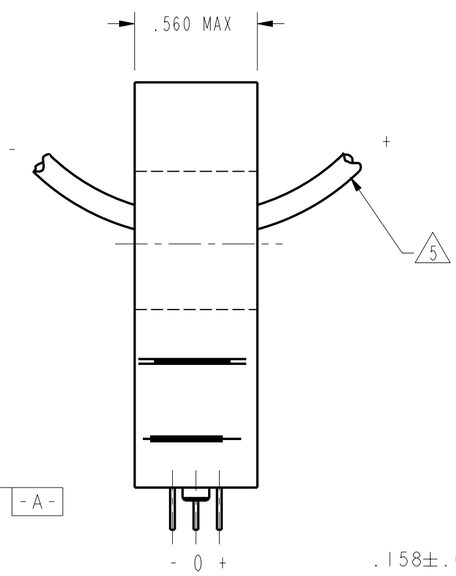

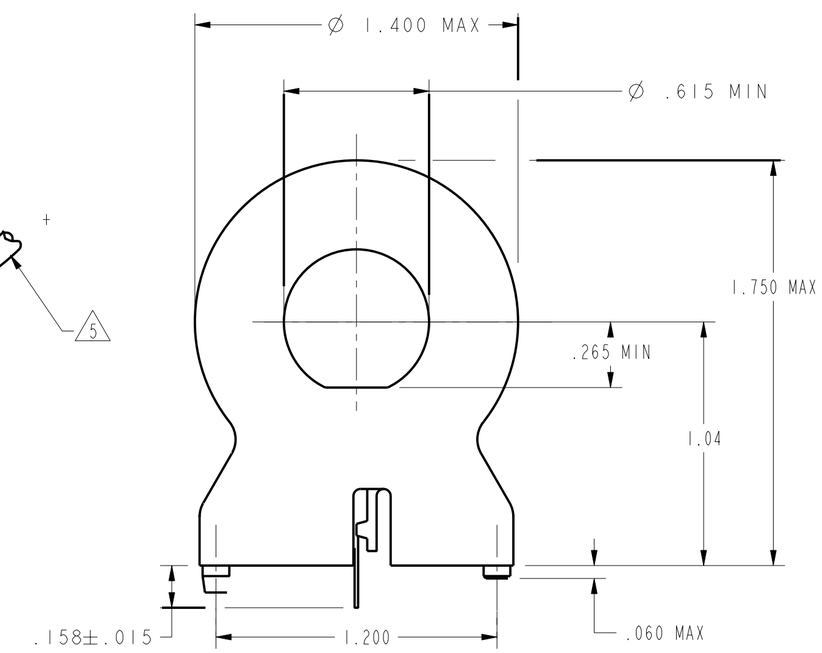

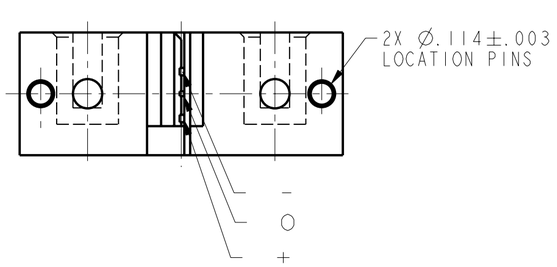

CSLA2DJI	PAGE 1 OF 1	RELEASE NO. PR-22035	REPLACES
DRAWING NUMBER			
ISSUE 2			
REVISIONS			
A 200456 TSM 24MAY00			
CHECK			
CHECK			
24MAY00			
SAV			
CHECK			
24MAY00			
DRAWN TSM 24MAY00			
PTC/CAD 2D			

THIS DRAWING COVERS A PROPRIETARY ITEM AND IS THE PROPERTY OF MICRO SWITCH, A DIVISION OF HONEYWELL. THIS DRAWING IS NOT TO BE COPIED OR USED WITHOUT THE APPROVAL OF MICRO SWITCH.

MICRO SWITCH a Honeywell Division

FED. MFG. CODE 91929

CURRENT SENSOR

CATALOG LISTING

CSLA2DJI

ANSI Y14.5M-1982 APPLIES

THIRD ANGLE PROJECTION

SCALE 2 : 1

DO NOT SCALE PRINT

UNLESS OTHERWISE SPECIFIED TOLERANCES ARE

ONE PLACE	(.0)	±.030
TWO PLACES	(.00)	±.015
THREE PLACES	(.000)	±.005
ANGLES		±

WEIGHT

Компания «ЭлектроПласт» предлагает заключение долгосрочных отношений при поставках импортных электронных компонентов на взаимовыгодных условиях!

Наши преимущества:

- Оперативные поставки широкого спектра электронных компонентов отечественного и импортного производства напрямую от производителей и с крупнейших мировых складов;
- Поставка более 17-ти миллионов наименований электронных компонентов;
- Поставка сложных, дефицитных, либо снятых с производства позиций;
- Оперативные сроки поставки под заказ (от 5 рабочих дней);
- Экспресс доставка в любую точку России;
- Техническая поддержка проекта, помощь в подборе аналогов, поставка прототипов;
- Система менеджмента качества сертифицирована по Международному стандарту ISO 9001;
- Лицензия ФСБ на осуществление работ с использованием сведений, составляющих государственную тайну;
- Поставка специализированных компонентов (Xilinx, Altera, Analog Devices, Intersil, Interpoint, Microsemi, Aeroflex, Peregrine, Syfer, Eurofarad, Texas Instrument, Miteq, Cobham, E2V, MA-COM, Hittite, Mini-Circuits,General Dynamics и др.);

Помимо этого, одним из направлений компании «ЭлектроПласт» является направление «Источники питания». Мы предлагаем Вам помощь Конструкторского отдела:

- Подбор оптимального решения, техническое обоснование при выборе компонента;
- Подбор аналогов;
- Консультации по применению компонента;
- Поставка образцов и прототипов;
- Техническая поддержка проекта;
- Защита от снятия компонента с производства.

Как с нами связаться

Телефон: 8 (812) 309 58 32 (многоканальный)
Факс: 8 (812) 320-02-42
Электронная почта: org@eplast1.ru
Адрес: 198099, г. Санкт-Петербург, ул. Калинина, дом 2, корпус 4, литера А.