NICHT VERMASSTE KANTEN SIND NICHT MAßSTÄBLICH

ÄNDERUNGEN DIE DEM TECHNISCHEN FORTSCHRITT DIENEN, BEHALTEN WIR UNS VOR

ZEICHNUNG GESCHÜTZT DURCH
© COPYRIGHT 1986
AMP DEUTSCHLAND GMBH
ALLE RECHTE VORBEHALTEN

REV.	ÄNDERUNG	DATUM	NAME
A	MAß 5.0 WAR 5.2+0.4, MAß 5.3 REF. WAR 5.3+0.4		
	MAß 3.4 WAR 3.3+0.4, MAß 3.6 REF. WAR 3.6+0.4	21.02.95	F.MÜLLER
A1	DGB VON 1.0-2.5mm² AUF 1.5-2.5mm² GEÄNDERT	17.10.95	S.STOLZ
B	RASTFEDER MODIFIZIERT, ZEICHNUNG IN CAD	05.12.95	F.MÜLLER

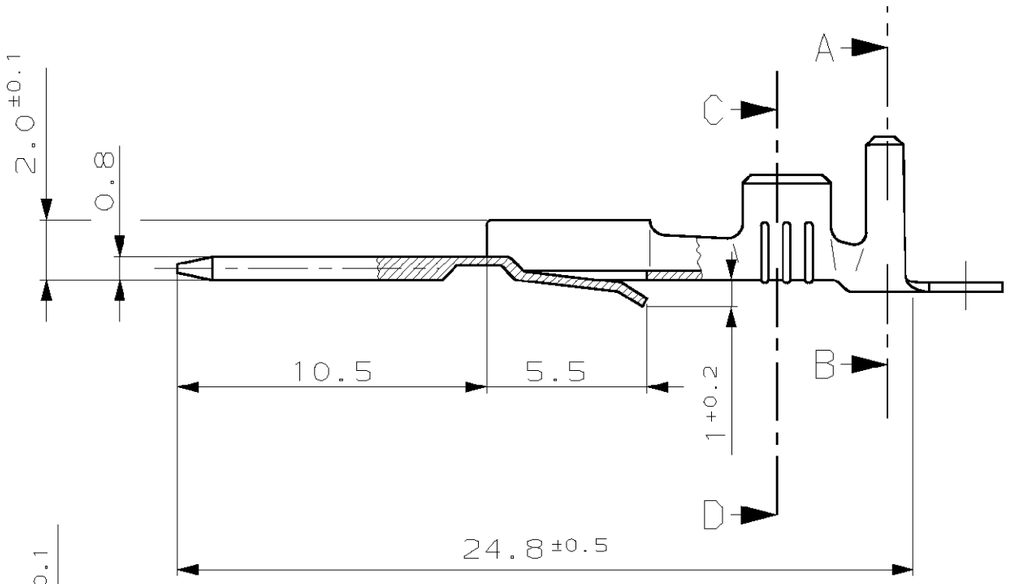

SCHNITT A-B

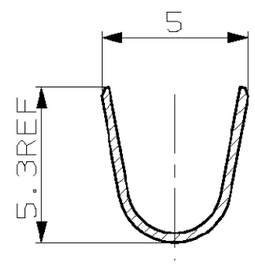

SCHNITT C-D

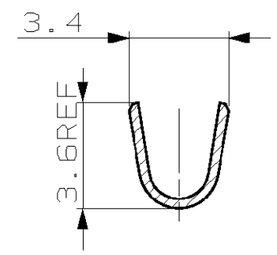

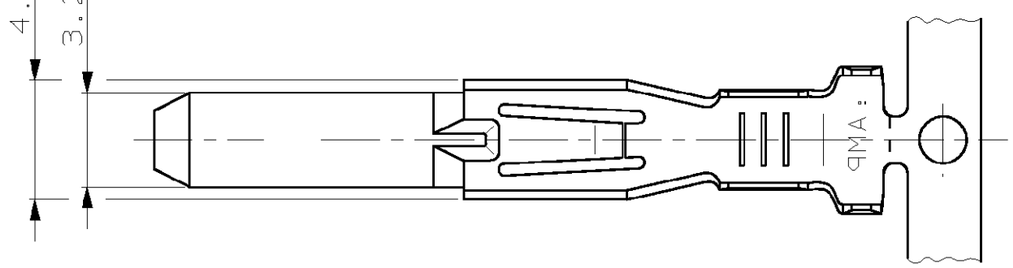

AUSZIEHWERKZEUG: BESTELL-NR.: 726 809-1

EINZELKONTAKTE (VORGEFORMT) - SIEHE ZEICHNUNG NR. 928 791

BESTELL-NR.	DGB (mm²)	ISOLATIONS-ø (mm)	WERKSTOFF	OBERFLÄCHE / FARBE
928 790-2	1,5-2,5	3,0-4,3	CuSn 4	VERZINNT
928 790-1			CuSn 4	BLANK

928 790-1 UND -2 WIE GEZEICHNET

GEZ. F.MÜLLER 03.05.96 — GEPR. W.BÖCK — -

ZEICHNUNG GÜLTIG AB KW 19/96

AMP — AMP DEUTSCHLAND GmbH, D-63225 Langen

BENENNUNG: KONTAKTMESER 0.8x3.2 (CRIMP-SNAP-IN)

NICHT TOLERIERTE MASSE: ± 0.2 mm, ± -

FORMAT: A3

ZEICHNUNGS-NR.: 928 790

MASSTAB: 5:1

BLATT: 1 VON 1

REV.: B

NUMMER 928 790

VERWENDET FÜR -

CAD-ORIGINAL ZEICHNUNG NICHT ÄNDERN

LOC AI

DIST -

WAR NR. 927 940-3/-4

PASSEND ZU -

AMP-EN-554 REV 9-93

30-JUL-92 11:34:08 mn5530 /home/amp12.germ/m2d/sheet s.customer.ma3

Lead Free Conversion in Process - Refer to Specification 230-700 at www.tycoelectronics.com/leadfree

Компания «ЭлектроПласт» предлагает заключение долгосрочных отношений при поставках импортных электронных компонентов на взаимовыгодных условиях!

Наши преимущества:

- Оперативные поставки широкого спектра электронных компонентов отечественного и импортного производства напрямую от производителей и с крупнейших мировых складов;
- Поставка более 17-ти миллионов наименований электронных компонентов;
- Поставка сложных, дефицитных, либо снятых с производства позиций;
- Оперативные сроки поставки под заказ (от 5 рабочих дней);
- Экспресс доставка в любую точку России;
- Техническая поддержка проекта, помощь в подборе аналогов, поставка прототипов;
- Система менеджмента качества сертифицирована по Международному стандарту ISO 9001;
- Лицензия ФСБ на осуществление работ с использованием сведений, составляющих государственную тайну;
- Поставка специализированных компонентов (Xilinx, Altera, Analog Devices, Intersil, Interpoint, Microsemi, Aeroflex, Peregrine, Syfer, Eurofarad, Texas Instrument, Miteq, Cobham, E2V, MA-COM, Hittite, Mini-Circuits,General Dynamics и др.);

Помимо этого, одним из направлений компании «ЭлектроПласт» является направление «Источники питания». Мы предлагаем Вам помощь Конструкторского отдела:

- Подбор оптимального решения, техническое обоснование при выборе компонента;
- Подбор аналогов;
- Консультации по применению компонента;
- Поставка образцов и прототипов;
- Техническая поддержка проекта;
- Защита от снятия компонента с производства.

Как с нами связаться

Телефон: 8 (812) 309 58 32 (многоканальный)
Факс: 8 (812) 320-02-42
Электронная почта: org@eplast1.ru
Адрес: 198099, г. Санкт-Петербург, ул. Калинина, дом 2, корпус 4, литера А.