THIS DRAWING IS UNPUBLISHED. RELEASED FOR PUBLICATION 2006
© COPYRIGHT 2006 BY TYCO ELECTRONICS CORPORATION. ALL RIGHTS RESERVED.

LOC	DIST
A1	–

REVISIONS

P	LTR	DESCRIPTION	DATE	DWN	APVD
	A	NEW PART, NEW DRAWING	14-NOV-06	MK	GM
	A1	SEE PCN E-06-028670	07DEC2006	MK	KR
	A2	ECR-06-029219	14DEC2006	GP	GM
	B	ECR-07-004647	14MAR2007	GP	GM

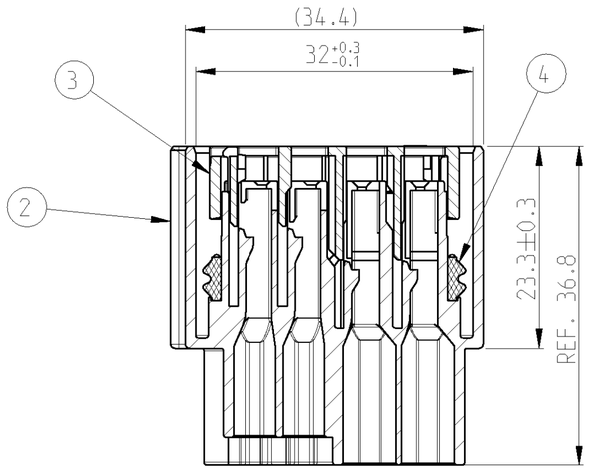

A-A

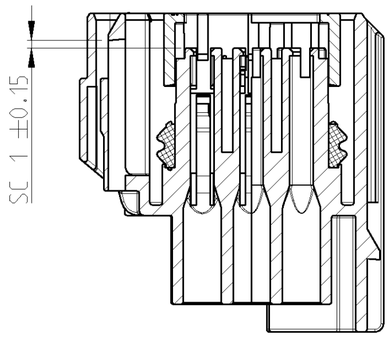

B-B

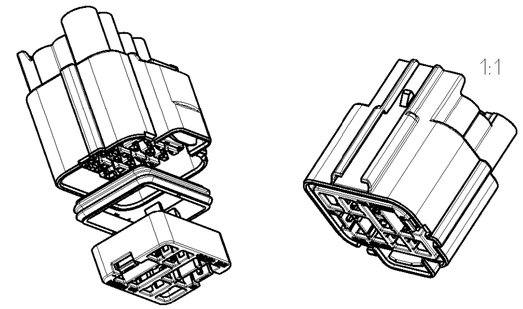

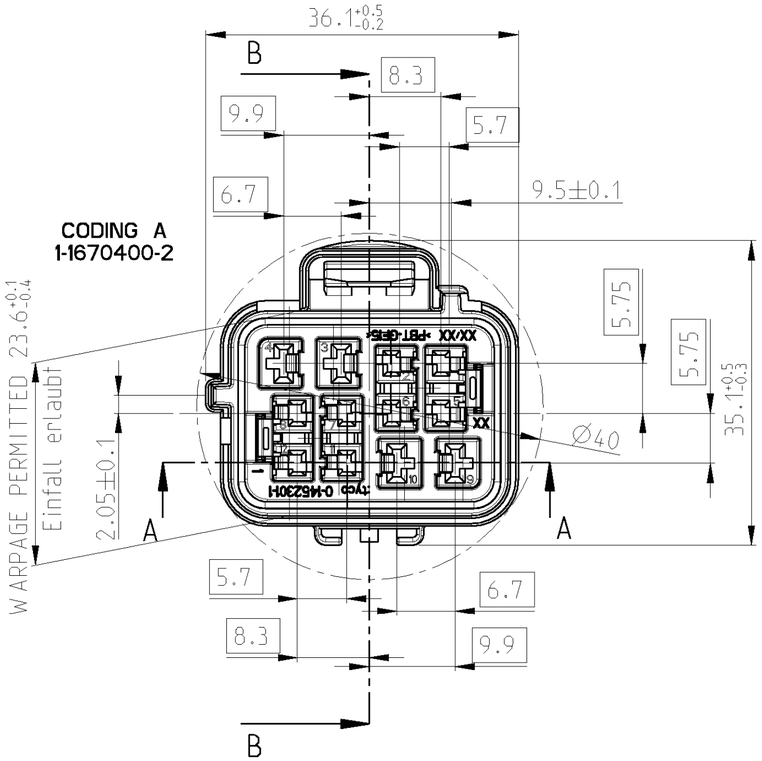

CODING A												
1-1670400-2	X	X	X	X	X	X	X	X	X	X	X	X
1-1670400-1						X	X					
	1	2	3	4	5	6	7	8	9	10	11	12

BLANKED CAVITIES INDICATE CLOSED LOCATIONS
Leere Felder kennzeichnen geschlossene Kammern

WITH "X" MARKED CAVITIES INDICATE ALWAYS OPEN LOCATIONS
Markierte Felder mit "X" kennzeichnen immer offene Kammern

NOTES:
Bemerkungen:

1 MATED WITH TYCO PART NO 1-1452303-1 (FORD PN 6G9T - 14A624 - FBA)
0-1452303-1 (FORD PN 3M5T - 14A624 - UMB)
passend zu TYCO Teile Nr. 1-1452303-1 (FORD PN 6G9T - 14A624 - FBA)
0-1452303-1 (FORD PN 3M5T-14A626 - UMB)

2 DELIVERY CONDITION:
SPACER IN PRE LOCK POSITION
Auslieferungszustand:
Spacer in vorraststellung

3 1.5MM FEMALE TERMINAL SEALED
SUITABLE TERMINALS: FORD CAT2 (SUPPLIER YASAKI)
2.8MM FEMALE TERMINAL SEALED
SUITABLE TERMINALS: FORD CAT3 (SUPPLIER YASAKI OR TYCO)

SC SIGNIFICANT CHARACTERISTIC
Signifikantes Merkmal

QTY REQD PER ASSY					PARTS LIST			
			1x	1x	MVQ	12 POS. INLINER TO REAR BUMPER CONNECTOR PERIPHERAL SEAL	ORANGE	4
			1x	1x	PBT-GF15	12 POS. INLINER TO REAR BUMPER CONNECTOR SPACER	RED	3
			1x		PBT-GF20	12 POS. INLINER TO REAR BUMPER CONNECTOR FEMALE HSG. CODING A	BLACK	2
				1x	PBT-GF20	12 POS. INLINER TO REAR BUMPER CONNECTOR FEMALE HSG. CODING A	BLACK	1
			1-1670400-2	1-1670400-1	MATERIAL	DESCRIPTION	COLOUR	ITEM NO
			G	G	REVISION OF EACH ASSY NO (WHEN BLANK, USE DWG REVISION)			
			20.56	20.71	WEIGHT OF EACH ASSY NO [g]			
			6G9T-14A464-FMA	6G9T-14A464-FBA	CUSTOMER PN			

THIS DRAWING IS A CONTROLLED DOCUMENT FOR TYCO ELECTRONICS CORPORATION IT IS SUBJECT TO CHANGE AND THE CONTROLLING ENGINEERING ORGANIZATION SHOULD BE CONTACTED FOR THE LATEST REVISION.

DIMENSIONS: mm

TOLERANCES UNLESS OTHERWISE SPECIFIED:
0 PLC ±0.3
1 PLC ±0.3
2 PLC ±0.3
3 PLC ±0.3
4 PLC ±-
ANGLES ±2

MATERIAL –
FINISH –

DWN M.KRESSMANN 14-Dec-06
CHK K.ROTH 15-Dec-06
APVD –
PRODUCT SPEC –
APPLICATION SPEC –
WEIGHT –

tyco Electronics
tyco Electronics AMP GmbH
address_2

NAME 12 POS. INLINER TO REAR BUMPER CON. FEMALE HSG. SEALED (1.5mm/2.8mm)
–

SIZE	CAGE CODE	DRAWING NO	RESTRICTED TO
A2	00779	C-1670400	–

CUSTOMER DRAWING | SCALE 2:1 | SHEET 1 OF 1 | REV B

Компания «ЭлектроПласт» предлагает заключение долгосрочных отношений при поставках импортных электронных компонентов на взаимовыгодных условиях!

Наши преимущества:

- Оперативные поставки широкого спектра электронных компонентов отечественного и импортного производства напрямую от производителей и с крупнейших мировых складов;
- Поставка более 17-ти миллионов наименований электронных компонентов;
- Поставка сложных, дефицитных, либо снятых с производства позиций;
- Оперативные сроки поставки под заказ (от 5 рабочих дней);
- Экспресс доставка в любую точку России;
- Техническая поддержка проекта, помощь в подборе аналогов, поставка прототипов;
- Система менеджмента качества сертифицирована по Международному стандарту ISO 9001;
- Лицензия ФСБ на осуществление работ с использованием сведений, составляющих государственную тайну;
- Поставка специализированных компонентов (Xilinx, Altera, Analog Devices, Intersil, Interpoint, Microsemi, Aeroflex, Peregrine, Syfer, Eurofarad, Texas Instrument, Miteq, Cobham, E2V, MA-COM, Hittite, Mini-Circuits,General Dynamics и др.);

Помимо этого, одним из направлений компании «ЭлектроПласт» является направление «Источники питания». Мы предлагаем Вам помощь Конструкторского отдела:

- Подбор оптимального решения, техническое обоснование при выборе компонента;
- Подбор аналогов;
- Консультации по применению компонента;
- Поставка образцов и прототипов;
- Техническая поддержка проекта;
- Защита от снятия компонента с производства.

Как с нами связаться

Телефон: 8 (812) 309 58 32 (многоканальный)
Факс: 8 (812) 320-02-42
Электронная почта: org@eplast1.ru
Адрес: 198099, г. Санкт-Петербург, ул. Калинина, дом 2, корпус 4, литера А.