THIS DRAWING IS UNPUBLISHED. RELEASED FOR PUBLICATION 20
© COPYRIGHT 20 BY Tyco Electronics Japan G.K. ALL RIGHTS RESERVED.

LOC	DIST
J	-

REVISIONS 変更

P	LTR	DESCRIPTION	DATE	DWN	APVD
	C	REVISED	18DEC2012	H.M	N.Y

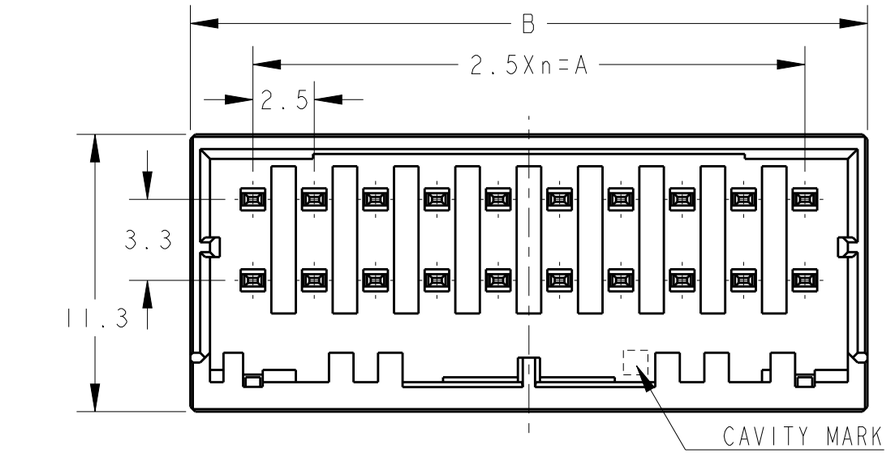

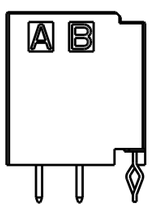

スケール 2:1

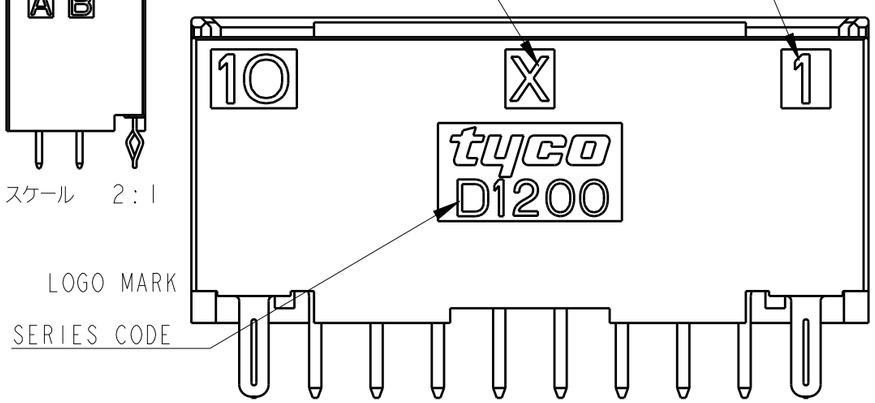

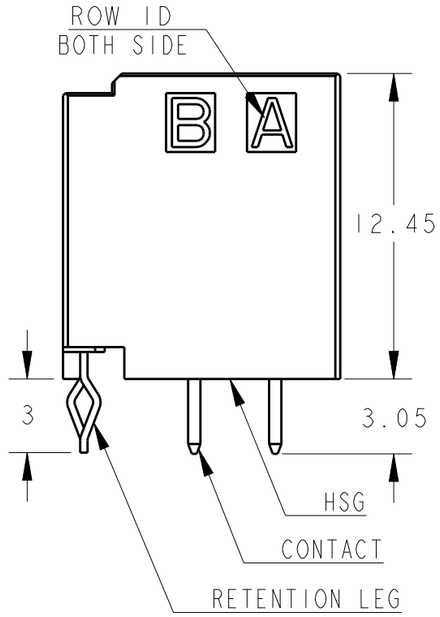

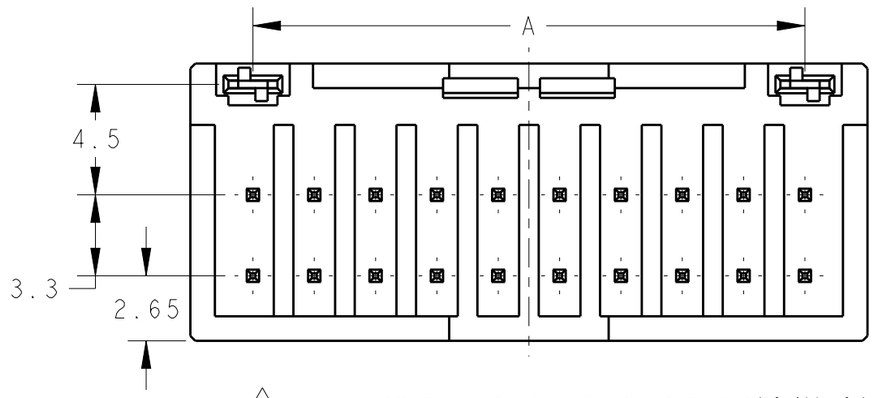

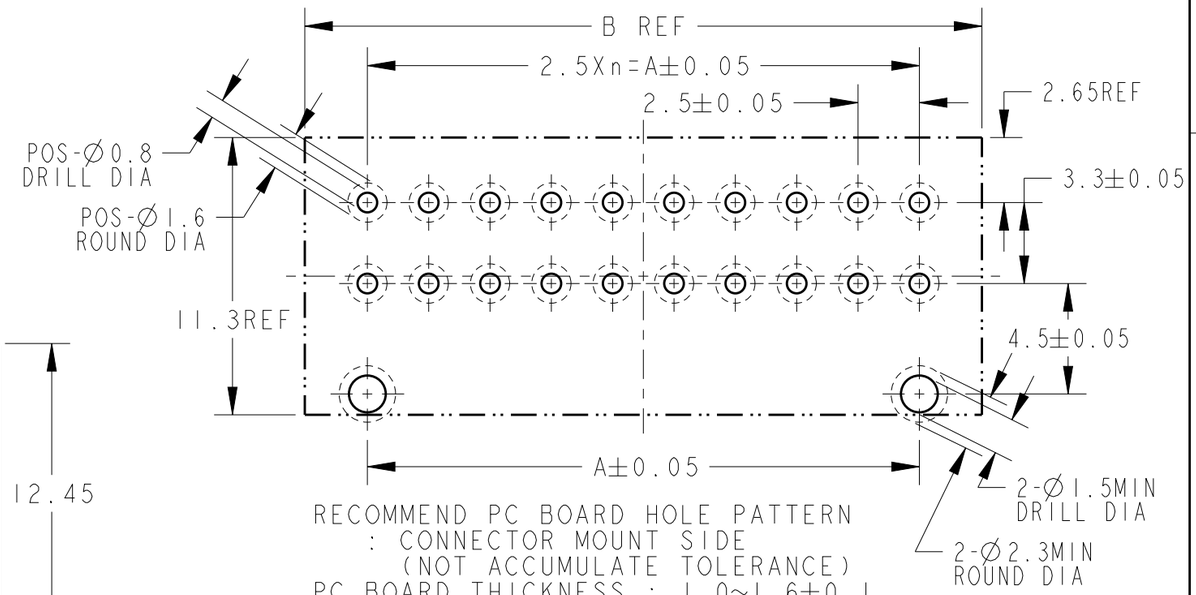

RECOMMEND PC BOARD HOLE PATTERN
: CONNECTOR MOUNT SIDE
(NOT ACCUMULATE TOLERANCE)
PC BOARD THICKNESS : 1.0~1.6±0.1

推奨基板取付穴寸法 : コネクタ搭載面(非累積公差)
PC基板厚 : 1.0~1.6±0.1

12	X	5	12.5	17.6	1-2040558-6
10	X	4	10.0	15.1	1-2040558-5
6	X	2	5.0	10.1	1-2040558-3
4	X	1	2.5	7.6	1-2040558-2
POS	KEY	n	A	B	PART NO

AS SHOWN : 20POS(X-KEY)

1. 材料:ハウジング:ガラス入り熱可塑性ポリエステル樹脂(94V-0)、色:黒
コンタクト:錫めっき済銅合金
リテンションレグ:錫めっき済銅合金
2. 文字の形状、大きさ、および位置については、大略を示すものであり、
詳細を示すものではありません。

1. MATERIAL:HOUSING:GLASS FILED THERMO PLASTIC
POLYESTER(94V-0), COLOR:BLACK
CONTACT:PRE-TIN COPPER ALLOY
RETENTION LEG:PRE-TIN COPPER ALLOY
2. THE SHAPE, SIZE AND POSITION OF THE CHARACTER
SHOW THE OUTLINE. THEY DON'T SHOW DETAILS.

THIS DRAWING IS A CONTROLLED DOCUMENT.

DIMENSIONS: 単位: 尾 mm

TOLERANCES UNLESS OTHERWISE SPECIFIED:
一般公差 ±0.3,±5°
0 PLC ±-
1 PLC ±0.5
2 PLC ±0.13
3 PLC ±0.013
4 PLC ±0.0001
ANGLES ±-

MATERIAL 材料 1
FINISH 仕上 -

DWN	M.MAEBASHI	13MAY2008
CHK	T.KUDO	13MAY2008
APVD	S.MANABE	13MAY2008

PRODUCT SPEC 製品規格 108-78298
APPLICATION SPEC 取付適用規格 114-5377
WEIGHT -

CUSTOMER DRAWING

TE Connectivity

NAME 名称: DYNAMIC D1200D 2.5mmPITCH HDR ASSY (V-TYPE) TIN PLATE 4-20POS

SIZE	CAGE CODE	DRAWING NO 番号	RESTRICTED TO
A3	00779	C-2040558	-

SCALE 尺度 4:1 SHEET 1 OF 2 REV C

1470-19 (3/11)

THIS DRAWING IS UNPUBLISHED. RELEASED FOR PUBLICATION 20
© COPYRIGHT 20 BY Tyco Electronics Japan G.K. ALL RIGHTS RESERVED.

LOC	DIST
J	-

REVISIONS

P	LTR	DESCRIPTION	DATE	DWN	APVD
		SEE SHEET 1 OF 2			

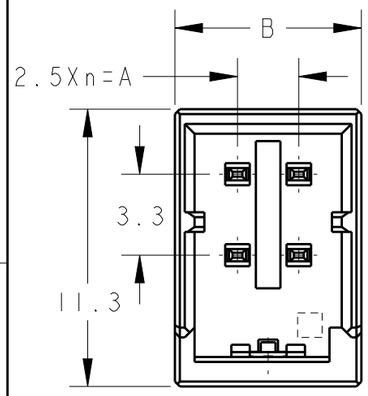

1-2040558-2
4POS(X-KEY)

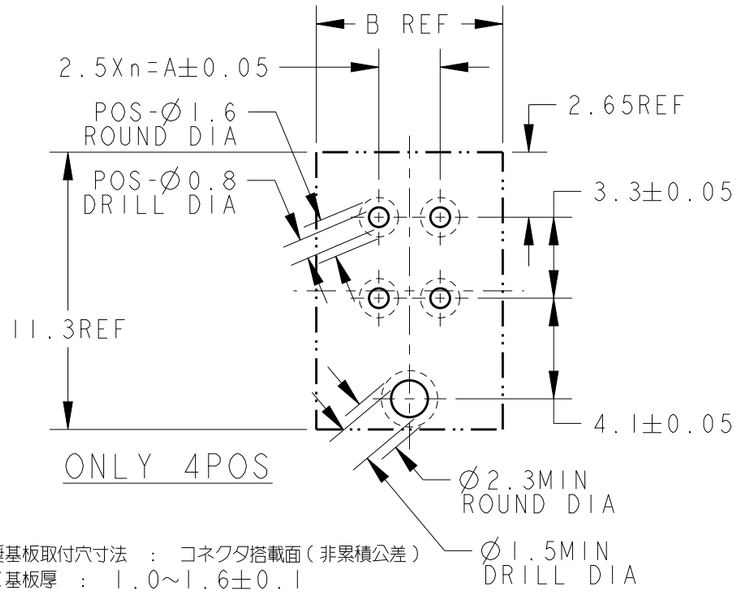

推奨基板取付穴寸法 : コネクタ搭載面(非累積公差)
PC基板厚 : 1.0~1.6±0.1

RECOMMEND PC BOARD HOLE PATTERN
: CONNECTOR MOUNT SIDE
(NOT ACCUMULATE TOLERANCE)
PC BOARD THICKNESS : 1.0~1.6±0.1

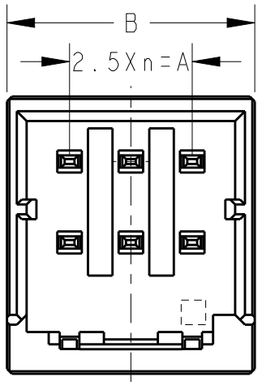

1-2040558-3
6POS(X-KEY)

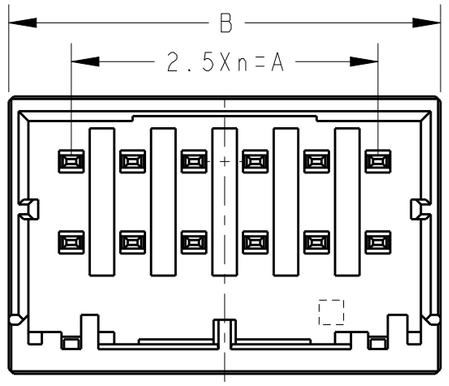

1-2040558-6
12POS(X-KEY)

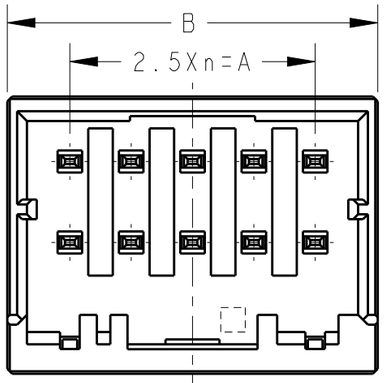

1-2040558-5
10POS(X-KEY)

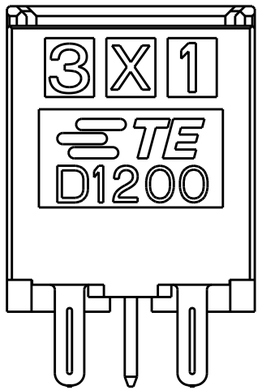

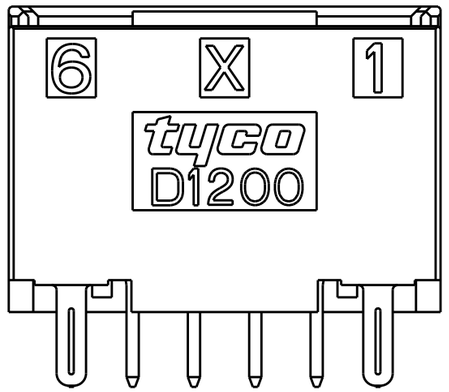

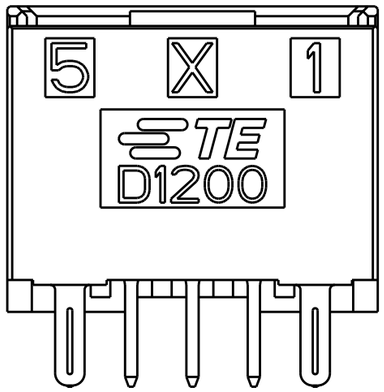

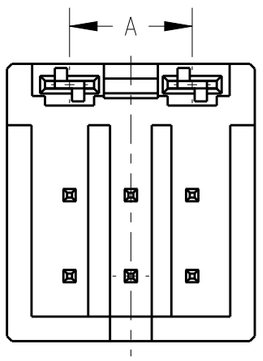

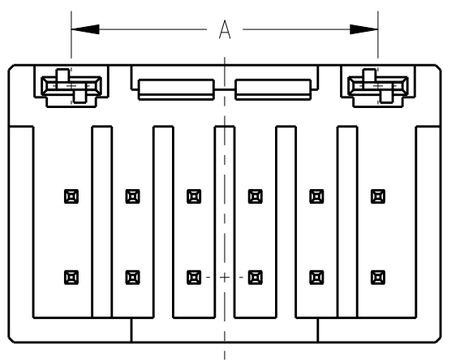

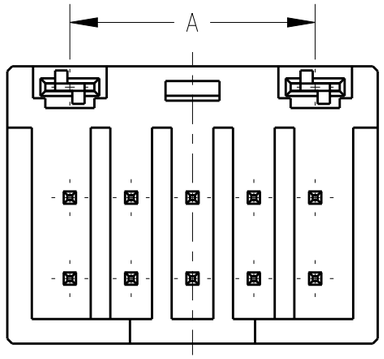

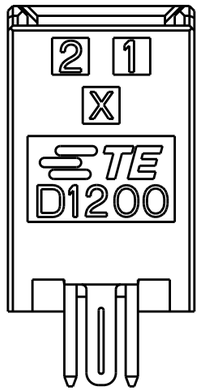

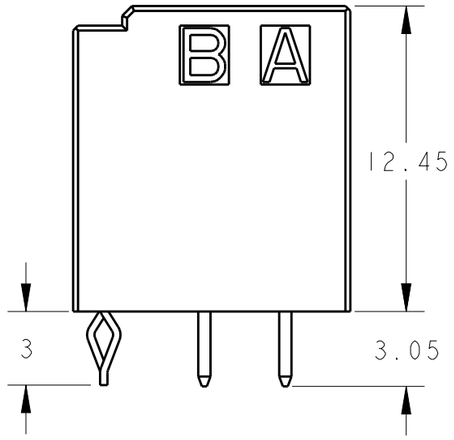

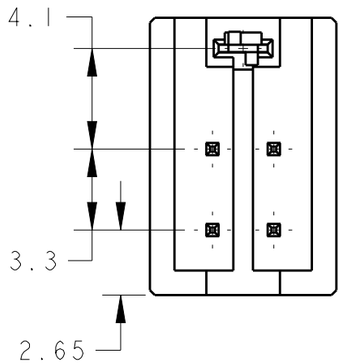

THIS DRAWING IS A CONTROLLED DOCUMENT.

SEE SHEET 1 OF 2

DIMENSIONS: mm

TOLERANCES UNLESS OTHERWISE SPECIFIED:
0 PLC ±
1 PLC ±
2 PLC ±
3 PLC ±
4 PLC ±
ANGLES ±

MATERIAL

FINISH -

DWN	M.MAEBASHI	13MAY2008
CHK	T.KUDO	13MAY2008
APVD	S.MANABE	13MAY2008

PRODUCT SPEC 108-78298
APPLICATION SPEC 114-5377
WEIGHT -

TE Connectivity

NAME DYNAMIC D1200D 2.5mmPITCH HDR ASSY (V-TYPE) TIN PLATE 4-20POS

SIZE	CAGE CODE	DRAWING NO	RESTRICTED TO
A3	00779	C-2040558	-

CUSTOMER DRAWING | SCALE 2:1 | SHEET 2 OF 2 | REV C

1470-19 (3/11)

Компания «ЭлектроПласт» предлагает заключение долгосрочных отношений при поставках импортных электронных компонентов на взаимовыгодных условиях!

Наши преимущества:

- Оперативные поставки широкого спектра электронных компонентов отечественного и импортного производства напрямую от производителей и с крупнейших мировых складов;
- Поставка более 17-ти миллионов наименований электронных компонентов;
- Поставка сложных, дефицитных, либо снятых с производства позиций;
- Оперативные сроки поставки под заказ (от 5 рабочих дней);
- Экспресс доставка в любую точку России;
- Техническая поддержка проекта, помощь в подборе аналогов, поставка прототипов;
- Система менеджмента качества сертифицирована по Международному стандарту ISO 9001;
- Лицензия ФСБ на осуществление работ с использованием сведений, составляющих государственную тайну;
- Поставка специализированных компонентов (Xilinx, Altera, Analog Devices, Intersil, Interpoint, Microsemi, Aeroflex, Peregrine, Syfer, Eurofarad, Texas Instrument, Miteq, Cobham, E2V, MA-COM, Hittite, Mini-Circuits,General Dynamics и др.);

Помимо этого, одним из направлений компании «ЭлектроПласт» является направление «Источники питания». Мы предлагаем Вам помощь Конструкторского отдела:

- Подбор оптимального решения, техническое обоснование при выборе компонента;
- Подбор аналогов;
- Консультации по применению компонента;
- Поставка образцов и прототипов;
- Техническая поддержка проекта;
- Защита от снятия компонента с производства.

Как с нами связаться

Телефон: 8 (812) 309 58 32 (многоканальный)
Факс: 8 (812) 320-02-42
Электронная почта: org@eplast1.ru
Адрес: 198099, г. Санкт-Петербург, ул. Калинина, дом 2, корпус 4, литера А.