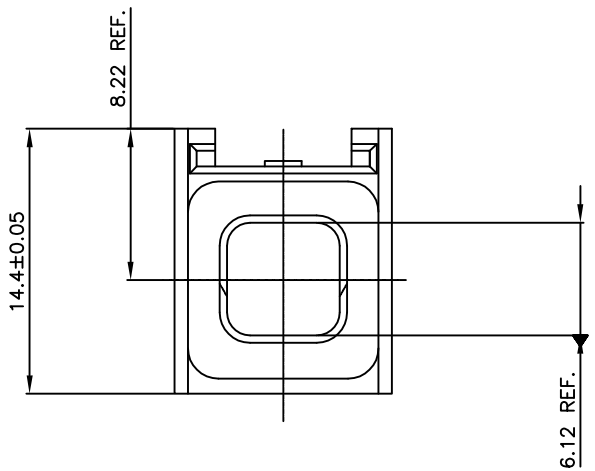
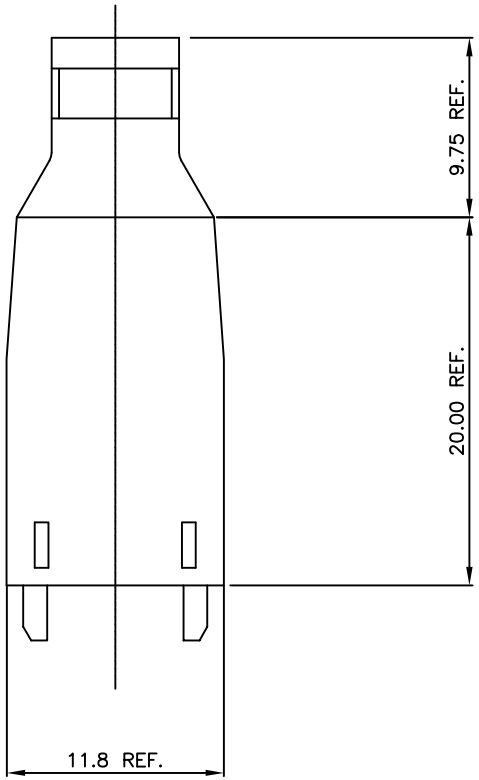
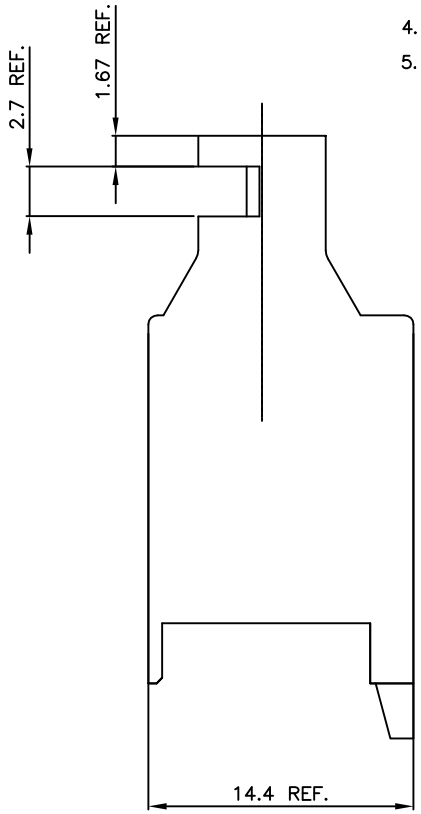
PRODUCT NUMBER	88976-001LF







NOTES:

1. MATERIAL: THERMOPLASTIC POLYESTER 30% GLASS FILLED. FLAME RETARDANT ACCORDING UL-94-V0. COLOR: BLACK.
2. ALL DIMENSION SHOWN ARE REFERANCE.
3. STANDARD METRAL (tm) CABLE CONNECTOR LATCH IS USED WITH THIS COVER.
4. THIS PRODUCT MEETS EUROPEAN UNION DIRECTIVES AND OTHER COUNTRY REGULATIONS AS DESCRIBED IN GS-22-008 .
5. THE PRODUCT IS NOT INTENDED TO BE EXPOSED TO A MANUFACTURING SOLDER PROCESS.

ltr	ecn no	dr	date
A	H10346	DAN	920424
B	0005-0436	CLu	051103

mat'l. code: SEE NOTE 1.
tolerances unless otherwise specified: linear; angles
dr D Andrews 920424
engr
chr P Schalk 920424
appd D Andrews 920424
CUSTOMER COPY
projection
mm
scale 5:1
sheet index / revision sheet

ELECTRONICS www.fciconnect.com
title: Cable Cover mini coax 3x3
product family: METRAL(tm)
code: 213
size: A2
dwg no: 88976
sheet: 1 of 1

PDM: Rev:B STATUS: Released Printed: Jul 29, 2010

form: A2

Tous droits strictement reserves. Reproduction ou communication a des tiers interdites sauf autorisation ecrite de la propriete. Property of F C I b.v.
All rights strictly reserved. Reproduction or issue to third parties in any form whatsoever is not permitted without written authority from the proprietor. Property of F C I b.v.

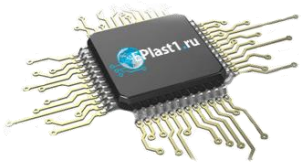
Компания «ЭлектроПласт» предлагает заключение долгосрочных отношений при поставках импортных электронных компонентов на взаимовыгодных условиях!

Наши преимущества:

- Оперативные поставки широкого спектра электронных компонентов отечественного и импортного производства напрямую от производителей и с крупнейших мировых складов;
- Поставка более 17-ти миллионов наименований электронных компонентов;
- Поставка сложных, дефицитных, либо снятых с производства позиций;
- Оперативные сроки поставки под заказ (от 5 рабочих дней);
- Экспресс доставка в любую точку России;
- Техническая поддержка проекта, помощь в подборе аналогов, поставка прототипов;
- Система менеджмента качества сертифицирована по Международному стандарту ISO 9001;
- Лицензия ФСБ на осуществление работ с использованием сведений, составляющих государственную тайну;
- Поставка специализированных компонентов (Xilinx, Altera, Analog Devices, Intersil, Interpoint, Microsemi, Aeroflex, Peregrine, Syfer, Eurofarad, Texas Instrument, Miteq, Cobham, E2V, MA-COM, Hittite, Mini-Circuits,General Dynamics и др.);

Помимо этого, одним из направлений компании «ЭлектроПласт» является направление «Источники питания». Мы предлагаем Вам помощь Конструкторского отдела:

- Подбор оптимального решения, техническое обоснование при выборе компонента;
- Подбор аналогов;
- Консультации по применению компонента;
- Поставка образцов и прототипов;
- Техническая поддержка проекта;
- Защита от снятия компонента с производства.



Как с нами связаться

Телефон: 8 (812) 309 58 32 (многоканальный)
Факс: 8 (812) 320-02-42
Электронная почта: org@eplast1.ru
Адрес: 198099, г. Санкт-Петербург, ул. Калинина, дом 2, корпус 4, литера А.