THIS DRAWING IS UNPUBLISHED. RELEASED FOR PUBLICATION -,- .
© COPYRIGHT - By - ALL RIGHTS RESERVED.

LOC	DIST
AD	00

REVISIONS

P	LTR	DESCRIPTION	DATE	DWN	APVD
	R3	REVISED PER ECO-12-006399	10JUL12	KH	AS

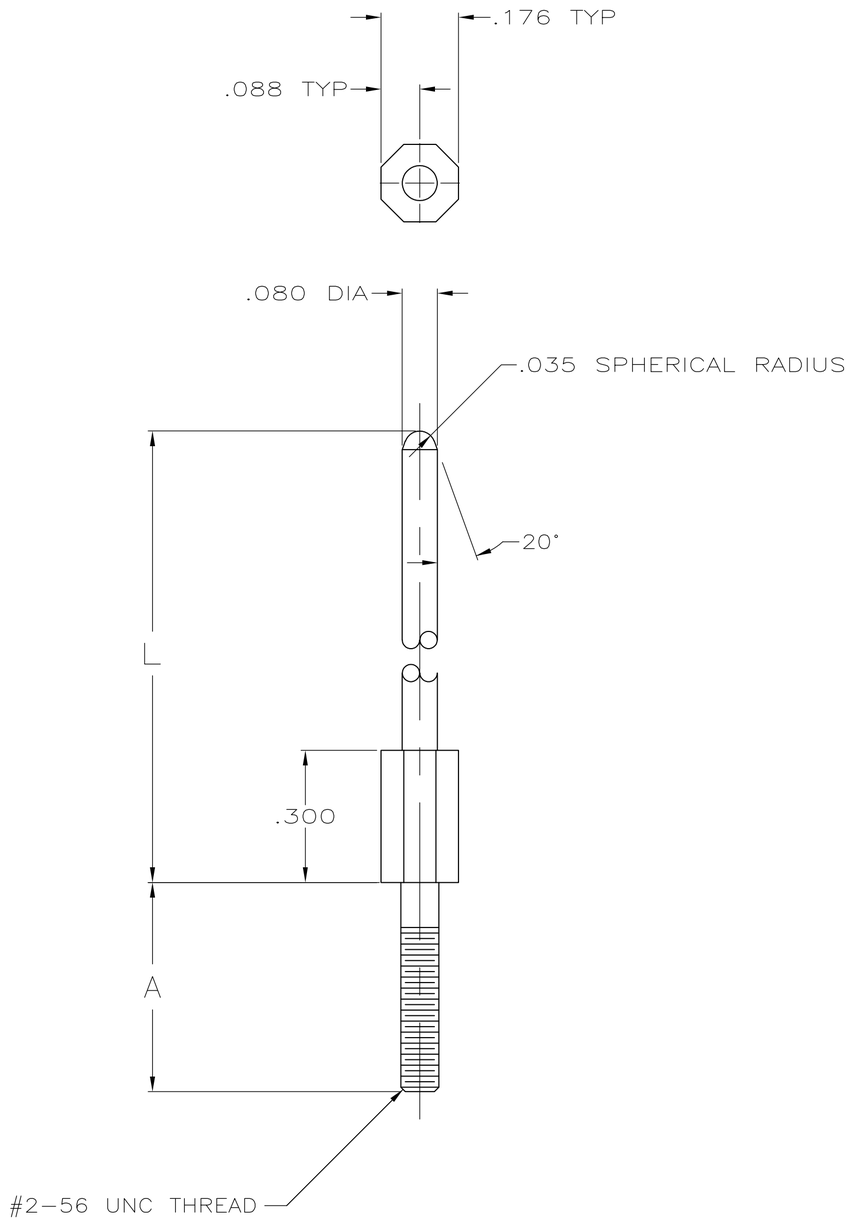

1. MATERIAL : BRASS
2. FINISH : .000030 GOLD OVER .000050 NICKEL UNDERPLATE.
3. FINISH : .000050 GOLD OVER .000050 -.000100 NICKEL UNDERPLATE.
4. FINISH : .000050 -.000100 NICKEL PLATE ALL OVER.

	L	A	FINISH	PART NUMBER
OBSOLETE	~~1.025~~	~~.450~~	~~PLAIN~~	2-533082-0
OBSOLETE	~~.750~~	~~.475~~	~~2~~	1-533082-9
OBSOLETE	~~.820~~	~~.560~~	~~PLAIN~~	1-533082-8
OBSOLETE	~~.750~~	~~.475~~	~~PLAIN~~	1-533082-7
OBSOLETE	~~1.195~~	~~.690~~	~~2~~	1-533082-6
OBSOLETE	~~1.195~~	~~.690~~	~~PLAIN~~	1-533082-5
OBSOLETE	~~.850~~	~~.560~~	~~2~~	1-533082-4
	.850	.560	PLAIN	1-533082-3
OBSOLETE	~~1.195~~	~~.475~~	~~4~~	1-533082-2
	1.025	.560	2	1-533082-1
	1.025	.560	PLAIN	1-533082-0
	1.025	.475	2	533082-9
	1.025	.475	PLAIN	533082-8
	1.195	.475	PLAIN	533082-7
	1.195	.475	2	533082-6
OBSOLETE	~~1.025~~	~~.375~~	~~3~~	533082-5
	1.195	.375	2	533082-4
	1.025	.375	2	533082-3
	1.195	.375	PLAIN	533082-2
	1.025	.375	PLAIN	533082-1

533082

THIS DRAWING IS A CONTROLLED DOCUMENT.

DIMENSIONS: INCHES

TOLERANCES UNLESS OTHERWISE SPECIFIED:
0 PLC ± -
1 PLC ± -
2 PLC ± -
3 PLC ± .005
4 PLC ± -
ANGLES ± -

MATERIAL 1
FINISH 2 3 4

DWN DAVID HOFFMAN 03/20/90
CHK J.D.WEARY 02/07/92
APVD -
PRODUCT SPEC —
APPLICATION SPEC —
WEIGHT —

CUSTOMER DRAWING

TE Connectivity

NAME AMP-HDI SERIES 100 KEYING POWER PIN

SIZE	CAGE CODE	DRAWING NO	RESTRICTED TO
A2	00779	C-533082	—

SCALE 4:1 SHEET 1 OF 1 REV R3

Компания «ЭлектроПласт» предлагает заключение долгосрочных отношений при поставках импортных электронных компонентов на взаимовыгодных условиях!

Наши преимущества:

- Оперативные поставки широкого спектра электронных компонентов отечественного и импортного производства напрямую от производителей и с крупнейших мировых складов;
- Поставка более 17-ти миллионов наименований электронных компонентов;
- Поставка сложных, дефицитных, либо снятых с производства позиций;
- Оперативные сроки поставки под заказ (от 5 рабочих дней);
- Экспресс доставка в любую точку России;
- Техническая поддержка проекта, помощь в подборе аналогов, поставка прототипов;
- Система менеджмента качества сертифицирована по Международному стандарту ISO 9001;
- Лицензия ФСБ на осуществление работ с использованием сведений, составляющих государственную тайну;
- Поставка специализированных компонентов (Xilinx, Altera, Analog Devices, Intersil, Interpoint, Microsemi, Aeroflex, Peregrine, Syfer, Eurofarad, Texas Instrument, Miteq, Cobham, E2V, MA-COM, Hittite, Mini-Circuits,General Dynamics и др.);

Помимо этого, одним из направлений компании «ЭлектроПласт» является направление «Источники питания». Мы предлагаем Вам помощь Конструкторского отдела:

- Подбор оптимального решения, техническое обоснование при выборе компонента;
- Подбор аналогов;
- Консультации по применению компонента;
- Поставка образцов и прототипов;
- Техническая поддержка проекта;
- Защита от снятия компонента с производства.

Как с нами связаться

Телефон: 8 (812) 309 58 32 (многоканальный)
Факс: 8 (812) 320-02-42
Электронная почта: org@eplast1.ru
Адрес: 198099, г. Санкт-Петербург, ул. Калинина, дом 2, корпус 4, литера А.