| PART NO. | "A" O.D. | "B" O.D. | "C" THICK. | MATERIAL | FINISH | |
|---|---|---|---|---|---|---|
| ~~901-001~~ | ~~5/16~~ | ~~.147~~ | ~~.027~~ | ~~BRASS~~ | ~~NICKEL .00015 MIN.~~ | OBS. |
| 901-002 | .640±.010 | .495±.010 | .022/.045 | RUBBER | BLACK | |

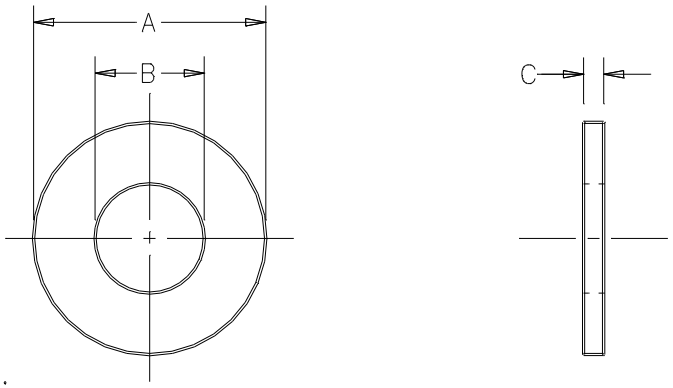


NOTES:

1. OIL RESISTANT SYNTHETIC RUBBER, 75-85 DUROMETER HARDNESS.
2. FLAT SURFACES TO BE SMOOTH & FREE OF DEPRESSIONS OR OTHER FLAWS.
3. ALL SHIPMENTS REQUIRE A CERTIFICATE OF COMPLIANCE.

| NO | COMPONENT NO | DESCRIPTION | QTY/M | U/M |
|---|---|---|---|---|

**BILL OF MATERIAL**

UNLESS OTHERWISE SPECIFIED, DIMENSIONS DO NOT INCLUDE PLATING.

| | |
|---|---|
| O | DENOTES CRITICAL CHARACTERISTICS. |
| CPK | DENOTES CPK DIMENSIONS,-MINIMUM CPK VALUE |
| ⟨ST⟩ | DENOTES A CHARACTERISTIC THAT PROVIDES AN INDICATION OF PROCESS PERFORMANCE. PROCEDURE FOR MEASUREMENT AND TRACKING TO BE DEFINED IN LITTELFUSE INSPECTION INSTRUCTIONS. |
| CP | DENOTES CP DIMENSIONS,-MINIMUM CP VALUE MUST BE WITHIN THE DIMENSIONAL LIMITATIONS SHOWN ON DRAWING AND INITIALLY LOCATED TO ALLOW FOR MAXIMUM TOOL LIFE. |

| LTR | REVISION | CHK | APD |
|---|---|---|---|
| Z | 38507C-REVISE & REDRAWN IN NEW FORMAT 7/11/97 KAM | | |
| AA | 81672C-OBS. 901-001 11/1/01 PJM | | |

COPIES TO

| | | |
|---|---|---|
| 1 | 9 | 18 |
| 2 | 10 | 19 |
| 3 | 12 | 20 |
| 4 | 13 | 21 |
| 5 | 14 | 23 |
| 6 | 15 | 33 |
| 7 | 16 | 43 |
| 8 | 17 | 53 |

| | | |
|---|---|---|
| MATL SPEC | | FINISH |
| DRW KAM | DATE 6/27/97 | SCALE 4:1 |
| CHK | DATE | SUPER DRW |
| APPD | DATE | RAW STK WT LBS/M |

TOLERANCE UNLESS OTHERWISE SPECIFIED

TWO PLACE DEC ±.01 FRACTION ±
THREE PLACE DEC ±.005 ANGULAR ±°

TITLE WASHERS

Littelfuse®
DES PLAINES, ILLINOIS 60016

REVISION AA

DRWG. NO. 901-001 THRU 901-002

UNCONTROLLED DOCUMENT

CAD GENERATED DRAWING - NO PENCIL CHANGES ALLOWED

Компания «ЭлектроПласт» предлагает заключение долгосрочных отношений при поставках импортных электронных компонентов на взаимовыгодных условиях!

Наши преимущества:

- Оперативные поставки широкого спектра электронных компонентов отечественного и импортного производства напрямую от производителей и с крупнейших мировых складов;
- Поставка более 17-ти миллионов наименований электронных компонентов;
- Поставка сложных, дефицитных, либо снятых с производства позиций;
- Оперативные сроки поставки под заказ (от 5 рабочих дней);
- Экспресс доставка в любую точку России;
- Техническая поддержка проекта, помощь в подборе аналогов, поставка прототипов;
- Система менеджмента качества сертифицирована по Международному стандарту ISO 9001;
- Лицензия ФСБ на осуществление работ с использованием сведений, составляющих государственную тайну;
- Поставка специализированных компонентов (Xilinx, Altera, Analog Devices, Intersil, Interpoint, Microsemi, Aeroflex, Peregrine, Syfer, Eurofarad, Texas Instrument, Miteq, Cobham, E2V, MA-COM, Hittite, Mini-Circuits,General Dynamics и др.);

Помимо этого, одним из направлений компании «ЭлектроПласт» является направление «Источники питания». Мы предлагаем Вам помощь Конструкторского отдела:

- Подбор оптимального решения, техническое обоснование при выборе компонента;
- Подбор аналогов;
- Консультации по применению компонента;
- Поставка образцов и прототипов;
- Техническая поддержка проекта;
- Защита от снятия компонента с производства.

**Как с нами связаться**

**Телефон:** 8 (812) 309 58 32 (многоканальный)
**Факс:** 8 (812) 320-02-42
**Электронная почта:** org@eplast1.ru
**Адрес:** 198099, г. Санкт-Петербург, ул. Калинина, дом 2, корпус 4, литера А.