PART NUMBER
SEE TABLE

DRAWING CREATED WITH SOLIDWORKS

REVISIONS

REV	DESCRIPTION	DATE	DWN
A	EC-12368 Updated TP spec for contact location	12/15/16	AP

NOTES:

1. MATERIAL
   HOUSING: HIGH TEMPERATURE THERMOPLASTIC
   CONTACT: COPPER ALLOY
   CONTACT PLATING: UNDERPLATE WITH NICKEL, HARD GOLD IN MATING AREA
   PURE MATTE TIN ON CONTACT TAIL
2. Please refer to Product Specification for mechanical and electrical specification.
3. Datum B is defined as the plane intersecting the ϕ0.70mm post and parallel to Datum D
4. Datum C is defined as the plane intersecting the ϕ0.70mm post and perpendicular to Datum B.
5. This dimension is measured (for each Solder Lead) as the deviation from a best-fit plane created from the surfaces referenced at the ends of the part.
6. This dimension is measured (for each Solder Lead) as the deviation from a best-fit plane created from all the Solder Leads.

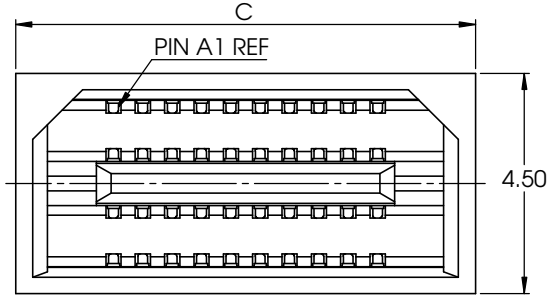

TOP VIEW

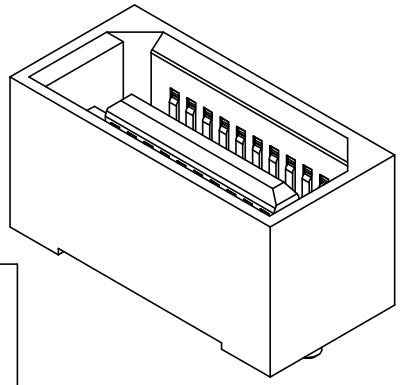

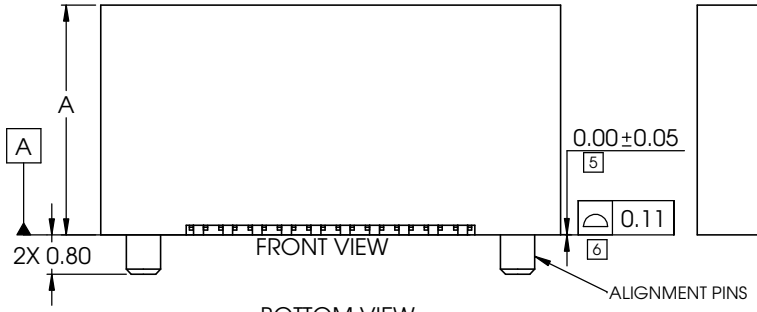

FRONT VIEW

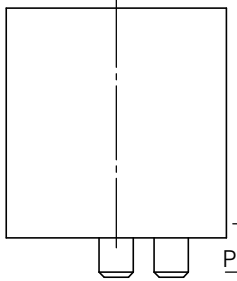

RIGHT VIEW

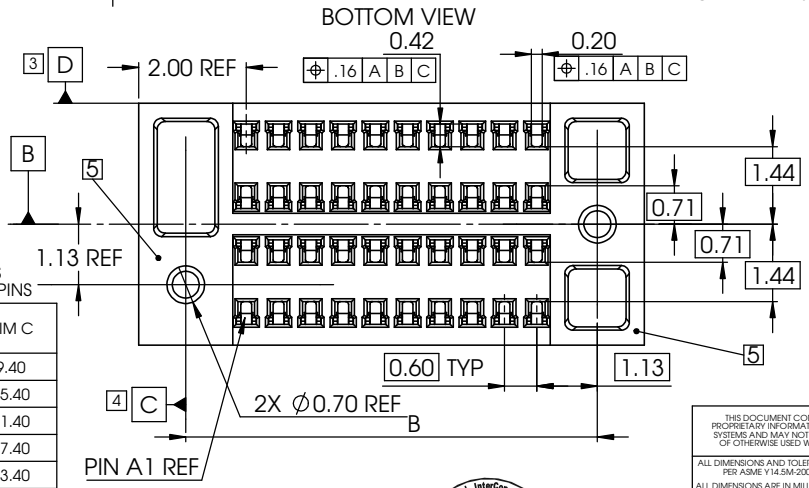

BOTTOM VIEW

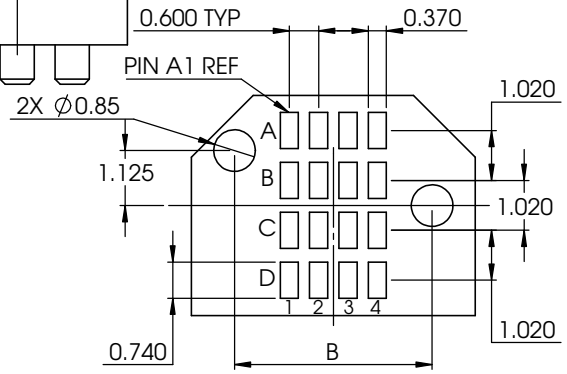

RECOMMENDED PCB PAD LAYOUT

(PARTIAL VIEW SHOWN FOR CLARITY)

11826-X X X

A: WITH ALIGNMENT PINS
B: WITHOUT ALIGNMENT PINS

	MATED HEIGHT	DIM A
A	04	3.70
B	05	4.70
C	06	5.70
D	07	6.70
E	08	7.70
F	09	8.70
G	10	9.70

	NO POS X4	DIM B	DIM C
A	10	7.65	9.40
B	20	13.65	15.40
C	30	19.65	21.40
D	40	25.65	27.40
E	50	31.65	33.40
F	60	37.65	39.40
G	70	43.65	45.40

EXAMPLE SHOWN:

5mm STACK HEIGHT, 10 POS, WITH ALIGNMENT PINS = 11826 - BAA

THIS DOCUMENT CONTAINS CONFIDENTIAL AND PROPRIETARY INFORMATION OF AMPHENOL INTERCON SYSTEMS AND MAY NOT BE DISCLOSED, REPRODUCED OF OTHERWISE USED WITHOUT WRITTEN PERMISSION

ALL DIMENSIONS AND TOLERANCES PER ASME Y14.5M-2009

THIRD ANGLE PROJECTION

ALL DIMENSIONS ARE IN MILLIMETERS UNLESS OTHERWISE SPECIFIED

INSPECTION
- FIRST PIECE
- SPC
- IN-PROCESS

TOLERANCES UNLESS SPECIFIED OTHERWISE
1PLC ± 0.3
2PLC ± 0.13
3PLC ± 0.050
ANGLES ± 1°

METRIC

MATERIAL 1

FINISH 1

Amphenol InterCon Systems

AMPHENOL INTERCON SYSTEMS INC.
Etters, PA 17319

NAME: LYNX PLUG ASSEMBLY

SIZE	PROD CODE	DRAWING NUMBER	REV
B	445	C- 11826	A

SCALE 10:1 | CUSTOMER | SHEET 1 OF 3

Model_name : Plug Assy 11 pos Drawing_name : 11826 ec_rev A Model_type :

PART NUMBER
SEE TABLE

DRAWING CREATED WITH SOLIDWORKS

REVISIONS

REV	DESCRIPTION	DATE	DWN
A	SEE SHEET 1	12/15/16	AP

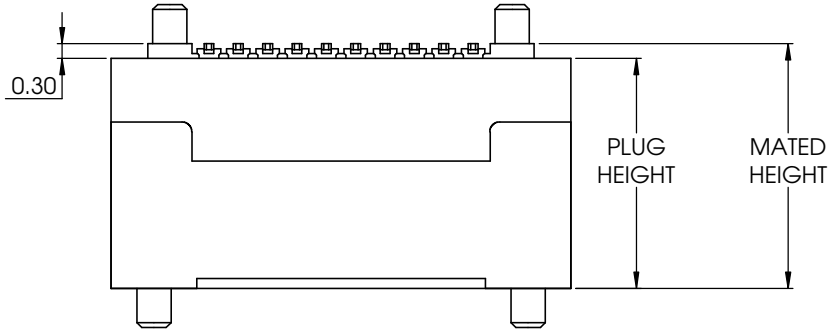

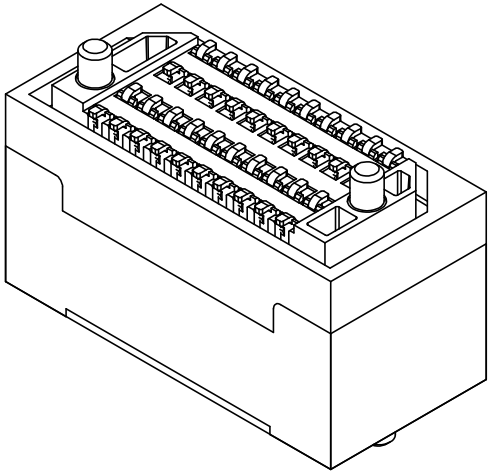

	MATED HEIGHT	PLUG HEIGHT
A	04	3.70
B	05	4.70
C	06	5.70
D	07	6.70
E	08	7.70
F	09	8.70
G	10	9.70

THIS DOCUMENT CONTAINS CONFIDENTIAL AND PROPRIETARY INFORMATION OF AMPHENOL INTERCON SYSTEMS AND MAY NOT BE DISCLOSED, REPRODUCED OF OTHERWISE USED WITHOUT WRITTEN PERMISSION

ALL DIMENSIONS AND TOLERANCES PER ASME Y14.5M-2009

ALL DIMENSIONS ARE IN MILLIMETERS UNLESS OTHERWISE SPECIFIED

THIRD ANGLE PROJECTION

INSPECTION
- FIRST PIECE
- SPC
- IN-PROCESS

TOLERANCES UNLESS SPECIFIED OTHERWISE
1PLC ± 0.3
2PLC ± 0.13
3PLC ± 0.050
ANGLES ± 1°

METRIC

MATERIAL 1

FINISH 2

Amphenol InterCon Systems

AMPHENOL INTERCON SYSTEMS INC.
Etters, PA 17319

NAME: LYNX PLUG ASSEMBLY

SIZE	PROD CODE	DRAWING NUMBER	REV
B	445	C- 11826	A

SCALE 10:1 | CUSTOMER | SHEET 2 OF 3

Model_name: Mated Assy Drawing_name: 11826c_revA Model_type:

PART NUMBER
SEE TABLE

DRAWING CREATED WITH SOLIDWORKS

REVISIONS

REV	DESCRIPTION	DATE	DWN
A	SEE SHEET 1	12/15/16	AP

TAPE AND REEL PACKAGING

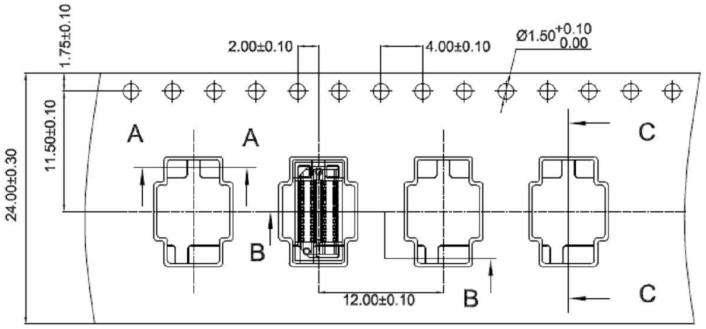

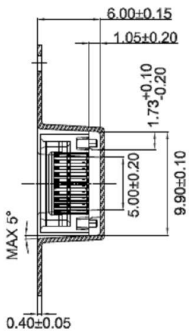

C-C

Pull Out Direction

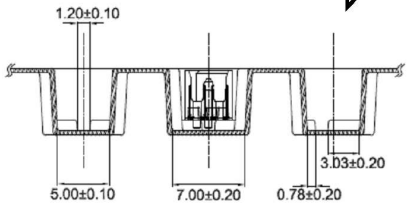

A-A B-B

POS	TAPE WIDTH
10	24.00 +/- 0.30 MM
20	32.00 +/- 0.30 MM
30	32.00 +/- 0.30 MM
40	44.00 +/- 0.30 MM
50	56.00 +/- 0.30 MM
60	56.00 +/- 0.30 MM
70	56.00 +/- 0.30 MM

*5MM PLUG10 POSITION TAPE AND REEL SHOWN

KAPTON TAPE

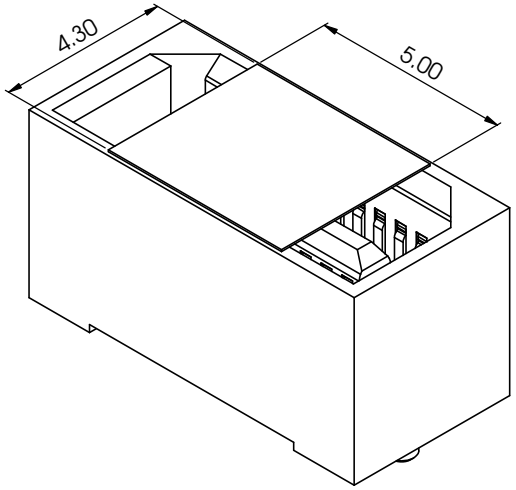

KAPTON TAPE			
POS	LENGTH	WIDTH	THICKNESS
10	5 MM	4.3 MM	0.05 MM
20	5 MM	4.3 MM	0.05 MM
30	15 MM	4.3 MM	0.05 MM
40	15 MM	4.3 MM	0.05 MM
50	15 MM	4.3 MM	0.05 MM
60	15 MM	4.3 MM	0.05 MM
70	15 MM	4.3 MM	0.05 MM

THIS DOCUMENT CONTAINS CONFIDENTIAL AND PROPRIETARY INFORMATION OF AMPHENOL INTERCON SYSTEMS AND MAY NOT BE DISCLOSED, REPRODUCED OF OTHERWISE USED WITHOUT WRITTEN PERMISSION

ALL DIMENSIONS AND TOLERANCES PER ASME Y14.5M-2009

ALL DIMENSIONS ARE IN MILLIMETERS UNLESS OTHERWISE SPECIFIED

THIRD ANGLE PROJECTION

INSPECTION
- FIRST PIECE
- SPC
- IN-PROCESS

TOLERANCES UNLESS SPECIFIED OTHERWISE
1PLC ± 0.3
2PLC ± 0.13
3PLC ± 0.050
ANGLES ± 1°

METRIC

MATERIAL 1

FINISH 2

Amphenol InterCon Systems

AMPHENOL INTERCON SYSTEMS INC.
Etters, PA 17319

NAME: LYNX PLUG ASSEMBLY

SIZE	PROD CODE	DRAWING NUMBER	REV
B	445	C- 11826	A

SCALE 10:1 | CUSTOMER | SHEET 3 OF 3

Model_name: PlugAssy10pos_withDOT Drawing_name: 11826c_revA Model_type:

Компания «ЭлектроПласт» предлагает заключение долгосрочных отношений при поставках импортных электронных компонентов на взаимовыгодных условиях!

Наши преимущества:

- Оперативные поставки широкого спектра электронных компонентов отечественного и импортного производства напрямую от производителей и с крупнейших мировых складов;
- Поставка более 17-ти миллионов наименований электронных компонентов;
- Поставка сложных, дефицитных, либо снятых с производства позиций;
- Оперативные сроки поставки под заказ (от 5 рабочих дней);
- Экспресс доставка в любую точку России;
- Техническая поддержка проекта, помощь в подборе аналогов, поставка прототипов;
- Система менеджмента качества сертифицирована по Международному стандарту ISO 9001;
- Лицензия ФСБ на осуществление работ с использованием сведений, составляющих государственную тайну;
- Поставка специализированных компонентов (Xilinx, Altera, Analog Devices, Intersil, Interpoint, Microsemi, Aeroflex, Peregrine, Syfer, Eurofarad, Texas Instrument, Miteq, Cobham, E2V, MA-COM, Hittite, Mini-Circuits,General Dynamics и др.);

Помимо этого, одним из направлений компании «ЭлектроПласт» является направление «Источники питания». Мы предлагаем Вам помощь Конструкторского отдела:

- Подбор оптимального решения, техническое обоснование при выборе компонента;
- Подбор аналогов;
- Консультации по применению компонента;
- Поставка образцов и прототипов;
- Техническая поддержка проекта;
- Защита от снятия компонента с производства.

Как с нами связаться

Телефон: 8 (812) 309 58 32 (многоканальный)
Факс: 8 (812) 320-02-42
Электронная почта: org@eplast1.ru
Адрес: 198099, г. Санкт-Петербург, ул. Калинина, дом 2, корпус 4, литера А.