Radiall	TECHNICAL DATA SHEET	617175054

Series		Issue:	Page
EPXB	NON ENVIRONMENTAL SIZE 8 QUADRAX PIN CONTACT FOR QUADRAX TENSOLITE NF26Q100 CABLES FOR QUADRAX GORE RCN8487-1 CABLES	Nov. 10, 2015	1/1

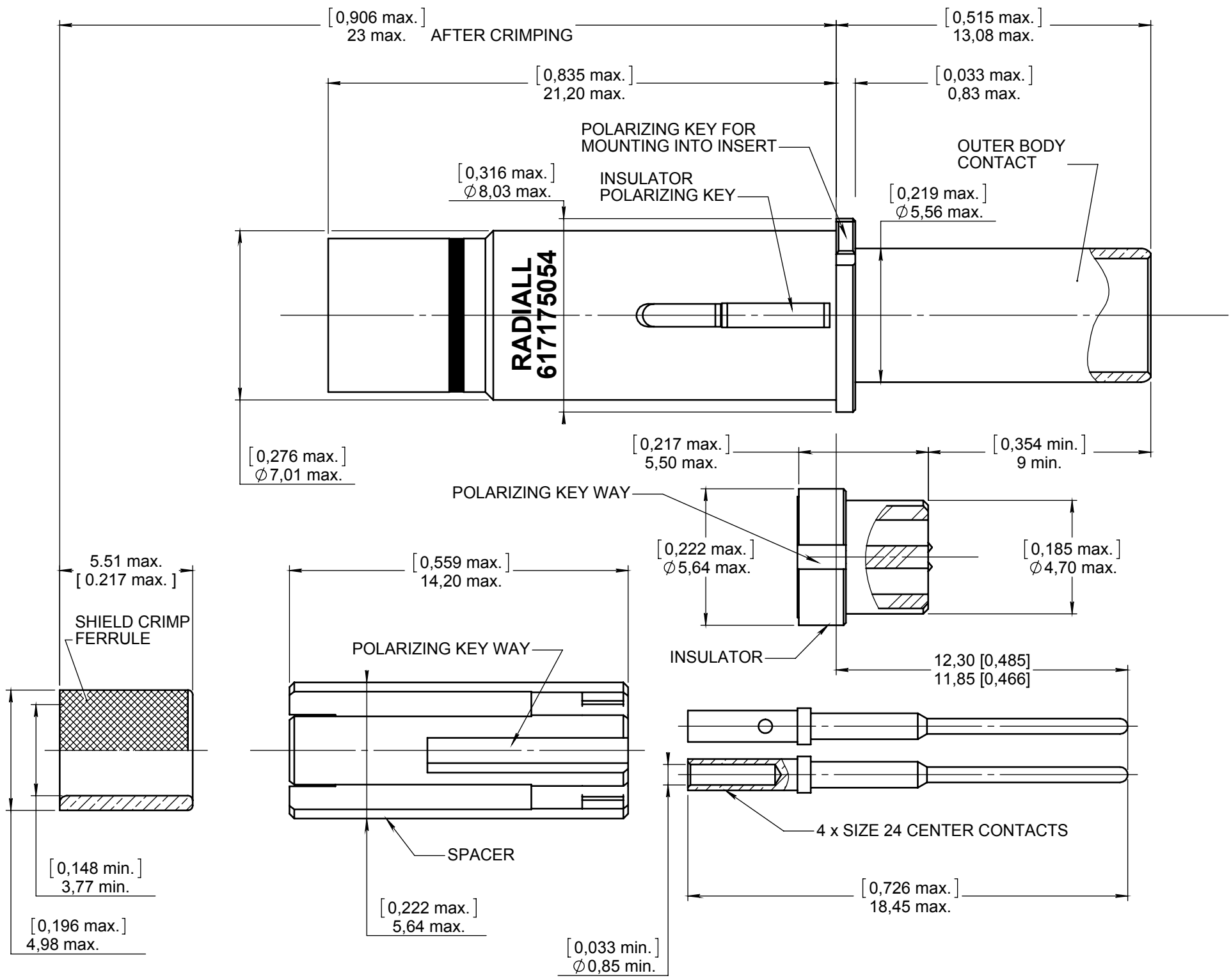

MATERIAL AND FINISHES :

- OUTER CONTACT : COPPER ALLOY
- CENTER CONTACTS : COPPER ALLOY
- FERRULE : COPPER ALLOY
- INSULATOR : PFA OR EQUIVALENT
- SPACER : THERMOPLASTIC
- ALL METAL PARTS: GOLD OVER NICKEL PLATED

EXTRACTION TOOL :

- M81969/28.03 (RADIALL: 282 549 001) OR M81969/14-06

WIRING INSTRUCTIONS : See RP55178

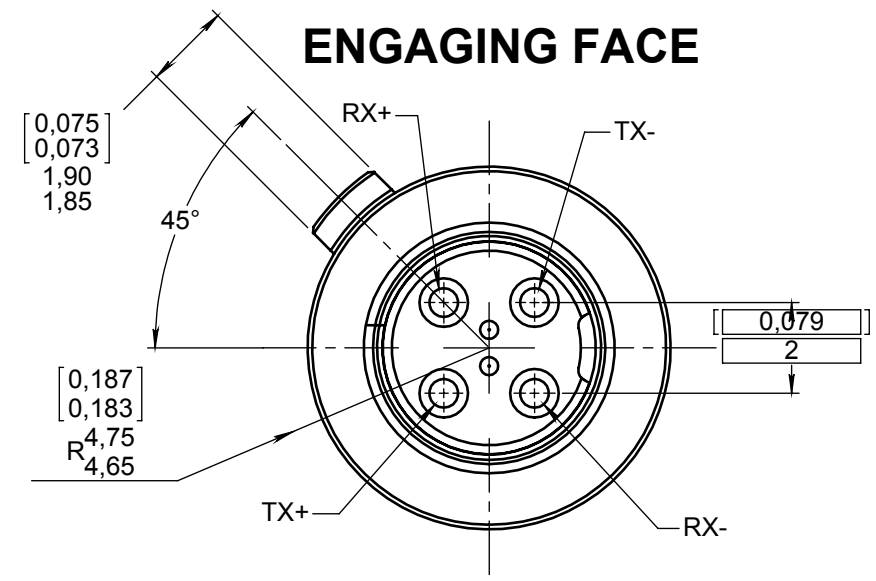

DIMENSIONS : mm (inch are given for information only)

Estimated weight : 4.1 g

	Issue	Revisions	Name	Approved
CREATION				
PEN:				
NOM: POLINE E.				
DATE: Nov. 10, 2015	/	/	/	/
APPR.: VIEIRA D.				

This document contains proprietary information and such information shall not be disclosed to any third party for any purpose whatsoever or used for manufacturing purposes without prior written agreement from RADIALL
This information is given as an indication.In the continual goal to improve our products,we reserve the right to make any modifications judged necessary.

Компания «ЭлектроПласт» предлагает заключение долгосрочных отношений при поставках импортных электронных компонентов на взаимовыгодных условиях!

Наши преимущества:

- Оперативные поставки широкого спектра электронных компонентов отечественного и импортного производства напрямую от производителей и с крупнейших мировых складов;
- Поставка более 17-ти миллионов наименований электронных компонентов;
- Поставка сложных, дефицитных, либо снятых с производства позиций;
- Оперативные сроки поставки под заказ (от 5 рабочих дней);
- Экспресс доставка в любую точку России;
- Техническая поддержка проекта, помощь в подборе аналогов, поставка прототипов;
- Система менеджмента качества сертифицирована по Международному стандарту ISO 9001;
- Лицензия ФСБ на осуществление работ с использованием сведений, составляющих государственную тайну;
- Поставка специализированных компонентов (Xilinx, Altera, Analog Devices, Intersil, Interpoint, Microsemi, Aeroflex, Peregrine, Syfer, Eurofarad, Texas Instrument, Miteq, Cobham, E2V, MA-COM, Hittite, Mini-Circuits,General Dynamics и др.);

Помимо этого, одним из направлений компании «ЭлектроПласт» является направление «Источники питания». Мы предлагаем Вам помощь Конструкторского отдела:

- Подбор оптимального решения, техническое обоснование при выборе компонента;
- Подбор аналогов;
- Консультации по применению компонента;
- Поставка образцов и прототипов;
- Техническая поддержка проекта;
- Защита от снятия компонента с производства.

Как с нами связаться

Телефон: 8 (812) 309 58 32 (многоканальный)
Факс: 8 (812) 320-02-42
Электронная почта: org@eplast1.ru
Адрес: 198099, г. Санкт-Петербург, ул. Калинина, дом 2, корпус 4, литера А.