THIS DRAWING IS UNPUBLISHED. RELEASED FOR PUBLICATION – –, .
© COPYRIGHT – By – ALL RIGHTS RESERVED.

LOC	DIST
AD	00

REVISIONS

P	LTR	DESCRIPTION	DATE	DWN	APVD
	N2	REVISED PER ECO-11-004917	11MAR11	RK	HMR

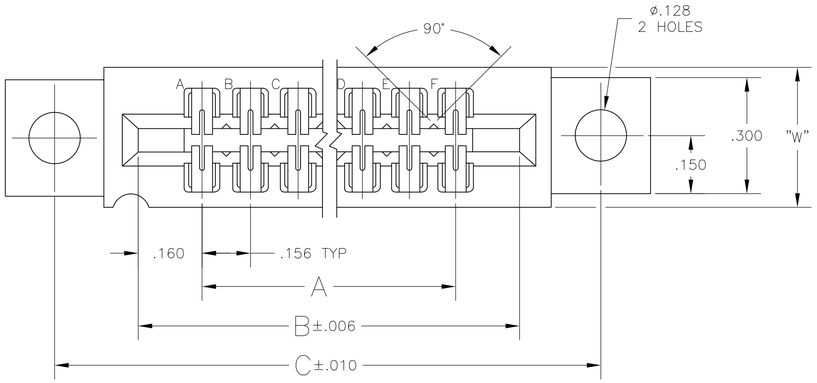

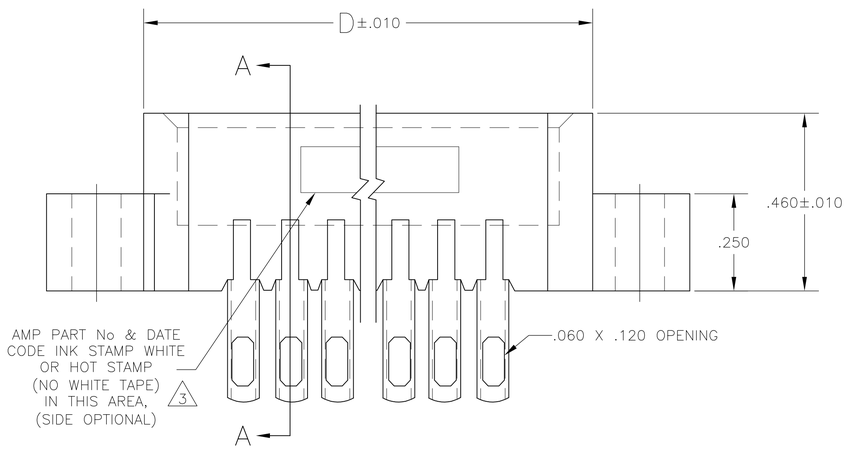

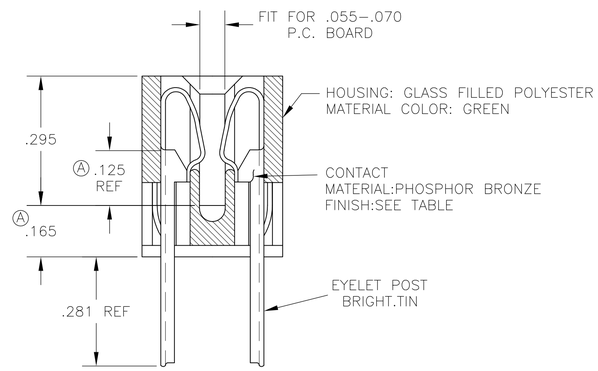

SECTION A–A

1. .000015 MIN GOLD OVER .000050 MIN. NICKEL IN CONTACT AREA.
2. .00003 MIN GOLD OVER .00005 MIN. NICKEL IN CONTACT AREA.
3. ALL PARTS ASSEMBLED IN MEXICO MUST BE STAMPED " ASSY IN MEXICO " THE WORD " MEXICO " CAN BE SUBSTITUTED ONLY WHERE PART SIZE PROHIBITS STAMPING " ASSY IN MEXICO ", INK STAMP COLOR WHITE OR HOT STAMP (NO WHITE TAPE) 115-9009,APPROX WHERE SHOWN SIDE OPTIONAL.
4. MATTE TIN PLATED CONTACT TAILS.
5. OBSOLETE PARTS: OBSOLETE CIS STREAMLINING PER D.RENAUD/D.SINISI

	1 PART NO	NO.OF. POSITION	A	B	C	D	W	F	2 PART NO
5 4 OBSOLETE	–	43	6.552	6.872	7.307	7.012	.437	7.557	8-530654-3
5 4 OBSOLETE	–	28	4.212	4.532	4.967	4.672	.370	5.217	8-530654-2
5 4 OBSOLETE	–	36	5.460	5.780	6.215	5.920	.437	6.465	8-530654-0
4	–	30	4.524	4.844	5.279	4.984	.437	5.529	7-530654-9
5 4 OBSOLETE	–	24	3.588	3.908	4.343	4.048	.370	4.593	7-530654-7
4	–	22	3.276	3.596	4.031	3.736	.370	4.281	7-530654-6
4	–	18	2.652	2.972	3.407	3.112	.370	3.657	7-530654-5
4	–	15	2.184	2.504	2.939	2.644	.370	3.189	7-530654-4
4	–	10	1.404	1.724	2.159	1.864	.370	2.409	7-530654-2
5 4 OBSOLETE	–	6	.780	1.100	1.535	1.240	.370	1.785	7-530654-1
OBSOLETE	~~1-530654-3~~	43	6.552	6.872	7.307	7.012	.437	7.557	~~3-530654-3~~
	~~1-530654-2~~	28	4.212	4.532	4.967	4.672	.370	5.217	~~3-530654-2~~
	~~1-530654-1~~	44	6.708	7.028	7.463	7.168	.437	7.713	~~3-530654-1~~
	~~1-530654-0~~	36	5.460	5.780	6.215	5.920	.437	6.465	~~3-530654-0~~
	~~530654-9~~	30	4.524	4.844	5.279	4.984	.437	5.529	2-530654-9
	~~530654-8~~	25	3.744	4.064	4.499	4.204	.370	4.749	~~2-530654-8~~
	~~530654-7~~	24	3.588	3.908	4.343	4.048	.370	4.593	~~2-530654-7~~
	~~530654-6~~	22	3.276	3.596	4.031	3.736	.370	4.281	2-530654-6
	~~530654-5~~	18	2.652	2.972	3.407	3.112	.370	3.657	2-530654-5
	~~530654-4~~	15	2.184	2.504	2.939	2.644	.370	3.189	2-530654-4
	~~530654-3~~	12	1.716	2.036	2.471	2.176	.370	2.721	~~2-530654-3~~
	~~530654-2~~	10	1.404	1.724	2.159	1.864	.370	2.409	2-530654-2
	~~530654-1~~	6	.780	1.100	1.535	1.240	.370	1.785	2-530654-1

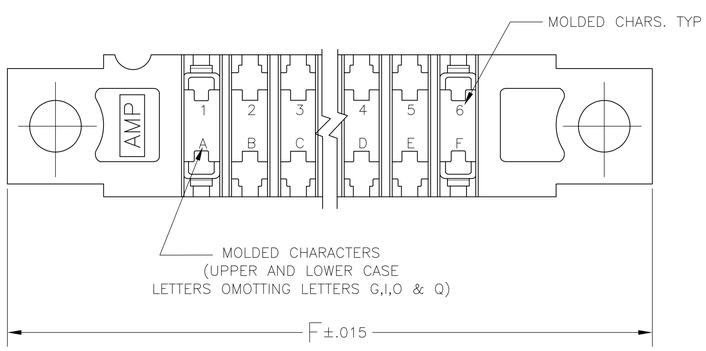

THIS DRAWING IS A CONTROLLED DOCUMENT.

DIMENSIONS: INCHES

TOLERANCES UNLESS OTHERWISE SPECIFIED:
0 PLC ± –
1 PLC ± –
2 PLC ± –
3 PLC ± .005
4 PLC ± –
ANGLES ± –

MATERIAL: SEE CALL-OUT
FINISH: SEE NOTES

DWN – 19MAR75
CHK – 01NOV80
APVD – 01NOV80
PRODUCT SPEC –
APPLICATION SPEC –
WEIGHT –

TE Connectivity

NAME: HOUSING ASSY, LOW PROFILE EDGE CONNECTOR,WITH SOLDER EYELET –

SIZE	CAGE CODE	DRAWING NO	RESTRICTED TO
A1	00779	C-530654	–

CUSTOMER DRAWING | SCALE 4:1 | SHEET 1 OF 1 | REV N2

4805 (3/11)

Компания «ЭлектроПласт» предлагает заключение долгосрочных отношений при поставках импортных электронных компонентов на взаимовыгодных условиях!

Наши преимущества:

- Оперативные поставки широкого спектра электронных компонентов отечественного и импортного производства напрямую от производителей и с крупнейших мировых складов;
- Поставка более 17-ти миллионов наименований электронных компонентов;
- Поставка сложных, дефицитных, либо снятых с производства позиций;
- Оперативные сроки поставки под заказ (от 5 рабочих дней);
- Экспресс доставка в любую точку России;
- Техническая поддержка проекта, помощь в подборе аналогов, поставка прототипов;
- Система менеджмента качества сертифицирована по Международному стандарту ISO 9001;
- Лицензия ФСБ на осуществление работ с использованием сведений, составляющих государственную тайну;
- Поставка специализированных компонентов (Xilinx, Altera, Analog Devices, Intersil, Interpoint, Microsemi, Aeroflex, Peregrine, Syfer, Eurofarad, Texas Instrument, Miteq, Cobham, E2V, MA-COM, Hittite, Mini-Circuits,General Dynamics и др.);

Помимо этого, одним из направлений компании «ЭлектроПласт» является направление «Источники питания». Мы предлагаем Вам помощь Конструкторского отдела:

- Подбор оптимального решения, техническое обоснование при выборе компонента;
- Подбор аналогов;
- Консультации по применению компонента;
- Поставка образцов и прототипов;
- Техническая поддержка проекта;
- Защита от снятия компонента с производства.

Как с нами связаться

Телефон: 8 (812) 309 58 32 (многоканальный)
Факс: 8 (812) 320-02-42
Электронная почта: org@eplast1.ru
Адрес: 198099, г. Санкт-Петербург, ул. Калинина, дом 2, корпус 4, литера А.