X

Kontaktanordnung
contact arrangement

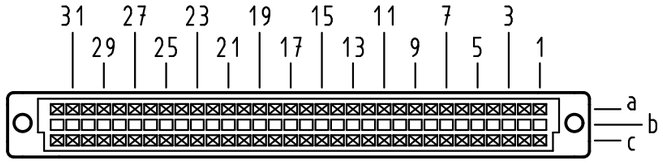

64 Einlöt-Kontakte
64 solder-contacts

⊠ = Einlöt-Kontakt
= *solder-contact*

■ = kinked Einlöt-Kontakt
= *kinked solder-contact*

□ = Kontaktposition nicht belegt
= *position without contact*

Z (2:1)

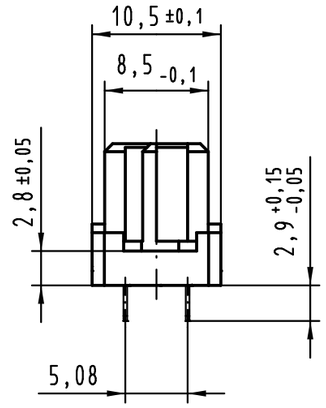

X

Lochbild
board drillings

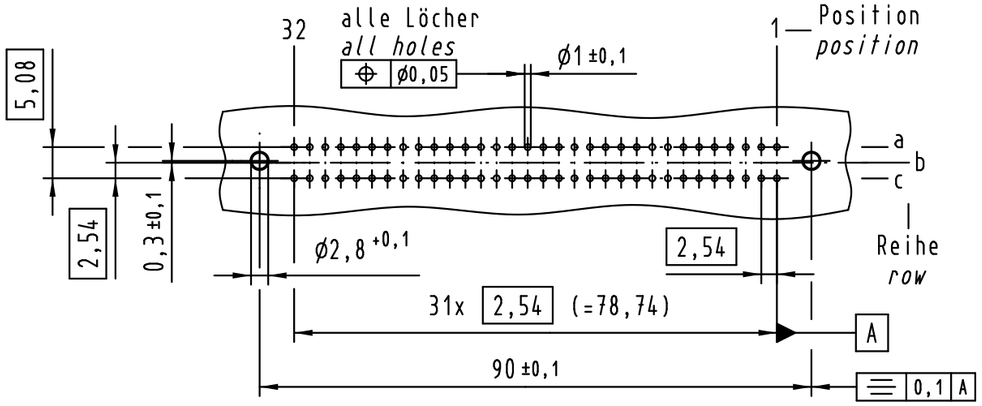

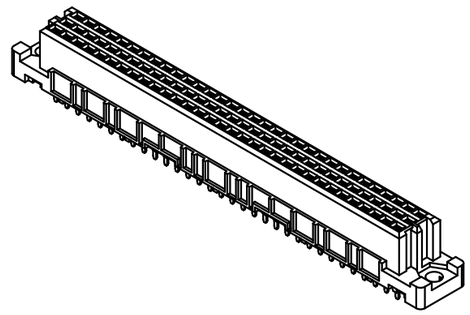

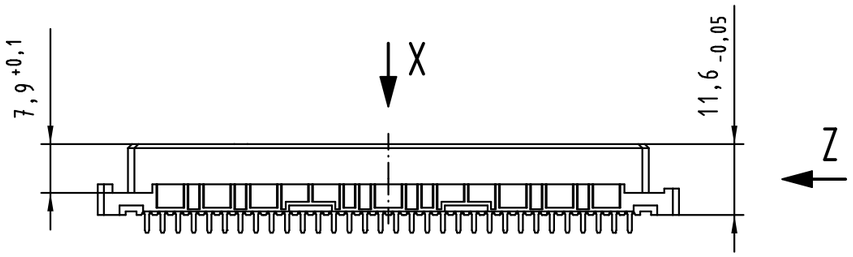

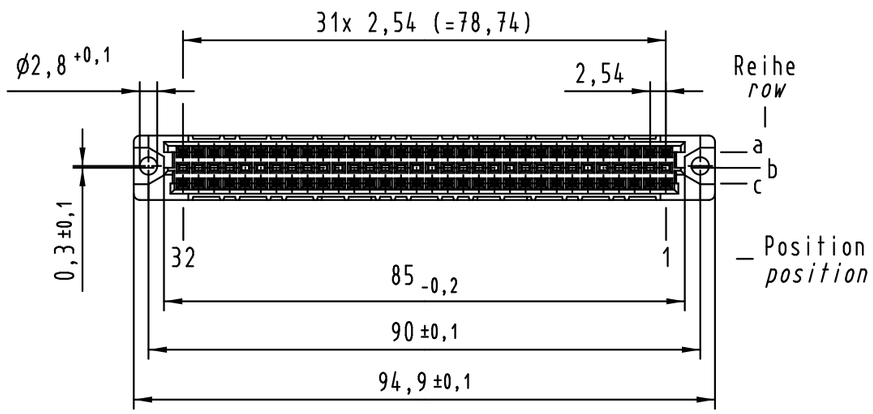

(1) weitere Informationen siehe: DS 09 03 210 00 01
further information see: DS 09 03 210 00 01

09 03 264 7824	3
09 03 264 6824	2
09 03 264 2824	1
Bestell-Nr. *part-no.*	Anforderungsstufe *performance level* (1)

All Dimensions in mm Original Size DIN A 3			Techn. Character.			Maßstab/*Scale*	Nicht tolerierte Maße/*Free size tolerances* IEC 60603-2
				Dat.	Name		har-bus C Federleiste Einlöt 2,9 , 64 pol. *har-bus C female connector solder 2,9 , 64 pol.*
36400	04.07.11	Hage.	Detail.	03.09.99	Rie.	1:1	
34650	13.08.07	Cla	Insp.	03.09.99	Pa.		
34158	18.01.07	LehT	Stand.				
30815	19.02.02	Rie.	HARTING Electronics GmbH & Co. KG D-32339 ESPELKAMP				TB 09 03 264 x824
26083							Sub.
Mod.	Dat.	Name					Blatt/*page*

Alle Rechte vorbehalten/ *All rights reserved*

Компания «ЭлектроПласт» предлагает заключение долгосрочных отношений при поставках импортных электронных компонентов на взаимовыгодных условиях!

Наши преимущества:

- Оперативные поставки широкого спектра электронных компонентов отечественного и импортного производства напрямую от производителей и с крупнейших мировых складов;
- Поставка более 17-ти миллионов наименований электронных компонентов;
- Поставка сложных, дефицитных, либо снятых с производства позиций;
- Оперативные сроки поставки под заказ (от 5 рабочих дней);
- Экспресс доставка в любую точку России;
- Техническая поддержка проекта, помощь в подборе аналогов, поставка прототипов;
- Система менеджмента качества сертифицирована по Международному стандарту ISO 9001;
- Лицензия ФСБ на осуществление работ с использованием сведений, составляющих государственную тайну;
- Поставка специализированных компонентов (Xilinx, Altera, Analog Devices, Intersil, Interpoint, Microsemi, Aeroflex, Peregrine, Syfer, Eurofarad, Texas Instrument, Miteq, Cobham, E2V, MA-COM, Hittite, Mini-Circuits,General Dynamics и др.);

Помимо этого, одним из направлений компании «ЭлектроПласт» является направление «Источники питания». Мы предлагаем Вам помощь Конструкторского отдела:

- Подбор оптимального решения, техническое обоснование при выборе компонента;
- Подбор аналогов;
- Консультации по применению компонента;
- Поставка образцов и прототипов;
- Техническая поддержка проекта;
- Защита от снятия компонента с производства.

Как с нами связаться

Телефон: 8 (812) 309 58 32 (многоканальный)
Факс: 8 (812) 320-02-42
Электронная почта: org@eplast1.ru
Адрес: 198099, г. Санкт-Петербург, ул. Калинина, дом 2, корпус 4, литера А.