SIGN	DATE	DESCRIPTION	APPROVER
1	06/28'13	Add the dimensional label	Jacky
2	06/28'13	Add the teminal lever colour	Jacky
3	06/28'13	Add the colour code	Jacky
4	06/28'13	Change the drawing number	Jacky
5	06/28'13	Add the view	Jacky

Material: *THIS IS CAD DRAWING, DO NOT REVISE MANUALLY!!!*

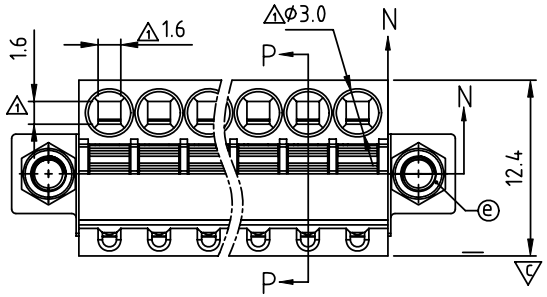

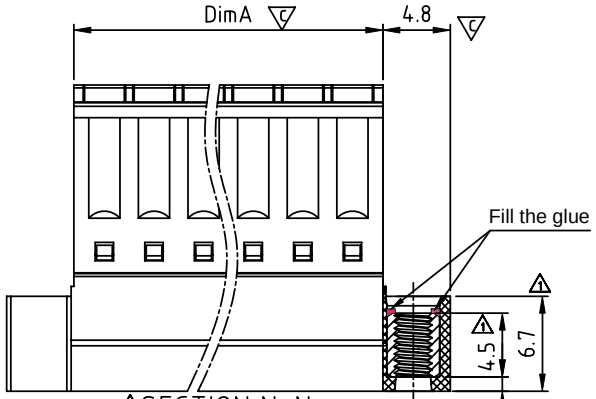

SECTION N-N

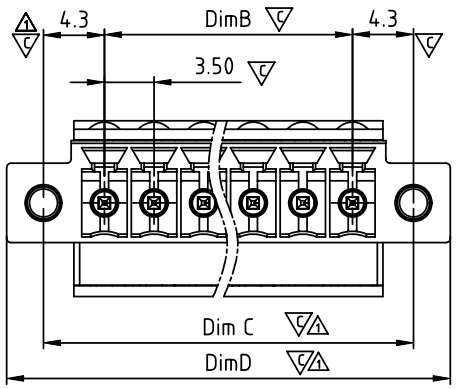

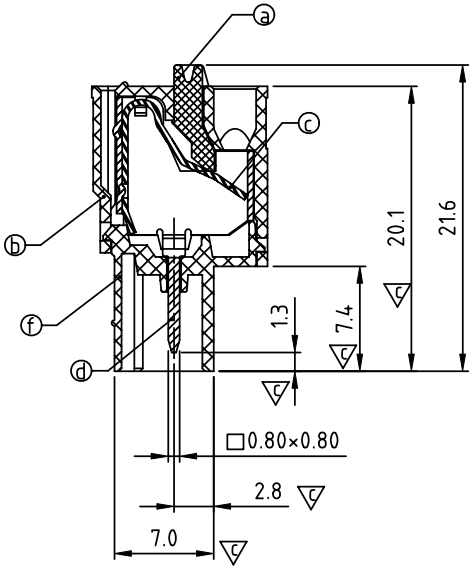

SECTION P-P

- Item ⓐ Terminal(lever): Thermoplastic (UL94V-0)Orange 2
- Item ⓑ Terminal(up body): Thermoplastic (UL94V-0)
- Item ⓒ Wire guard: Stainless steel
- Item ⓓ Male contact pin: Phbz. Tin plated
- Item ⓔ Flange screw NUT: Brass M 2.5
- Item ⓕ Terminal(down body): Thermoplastic (UL94V-0)

Electrical:	cULus
Voltage rating:	300 V
Current rating:	4 A
Wire range:	
Solid wire(AWG):	16-28
Stranded wire(AWG):	16-28
Wire strip length:	9-10 mm
Withstanding Voltage:	1.6 KV
Operating temperature:	-40°C to +115°C
Safety Approval:	c us
Critical dimension:	

H5 xx 1 0 x 2 xxxx G

No. OF POLES
02: 2 POLES
⋮
24: 24 POLES

COLOR
0: BLACK
5: GREEN (RAL 6018/T)
6: BLUE
8: GREY (RAL 7035/D)
3 C: GREEN(RAL 6018/U)

RoHS compliant
(lead<4%)
In copper Alloy

0000: "@" Logo (Standard)
000A: "ANYTEK" Mark

Any special item by
customer requst.
please contact sales
department.

DIM		TOL			
		2P-6P	7P-12P	13P-18P	19P-24P
DimA	(N-1)×3.5+4.3	±0.10	±0.15	±0.20	±0.30
DimB	(N-1)×3.5	±0.10	±0.15	±0.20	±0.30
1 DimC	(N-1)×3.5+8.6	±0.15	±0.20	±0.30	±0.40
1 DimD	(N-1)×3.5+13.8	±0.15	±0.20	±0.30	±0.40

ANYTEK

CUSTOMER COPY

ALL RIGHTS RESERVED. REPRODUCTION OR ISSUE TO THIRD PARTIES IN ANY FORM WHATEVER IS NOT PERMITTED WITHOUT WRITTEN AUTHORITY FROM THE PROPRIETOR. PROPERTY OF ANYTEK TECHNOLOGY CO., LTD

TITLE	H5 3.5mm Flange with NUT Series				
PART NO.	H5xx10x2xxxxG			DWG NO.	8H50103 4
APPROVED	CHECKED	DESIGNED	DRAWN	CUST NO.	
		Jacky 2013.06.28	Jacky 2013.06.28	UNIT: mm	
				SCALE: NONE	
				SHEET: 01/01	REV.: C

Tolerance	
X.	±0.50
X.X	±0.30
X.XX	±0.10
X°	±1°

Компания «ЭлектроПласт» предлагает заключение долгосрочных отношений при поставках импортных электронных компонентов на взаимовыгодных условиях!

Наши преимущества:

- Оперативные поставки широкого спектра электронных компонентов отечественного и импортного производства напрямую от производителей и с крупнейших мировых складов;
- Поставка более 17-ти миллионов наименований электронных компонентов;
- Поставка сложных, дефицитных, либо снятых с производства позиций;
- Оперативные сроки поставки под заказ (от 5 рабочих дней);
- Экспресс доставка в любую точку России;
- Техническая поддержка проекта, помощь в подборе аналогов, поставка прототипов;
- Система менеджмента качества сертифицирована по Международному стандарту ISO 9001;
- Лицензия ФСБ на осуществление работ с использованием сведений, составляющих государственную тайну;
- Поставка специализированных компонентов (Xilinx, Altera, Analog Devices, Intersil, Interpoint, Microsemi, Aeroflex, Peregrine, Syfer, Eurofarad, Texas Instrument, Miteq, Cobham, E2V, MA-COM, Hittite, Mini-Circuits,General Dynamics и др.);

Помимо этого, одним из направлений компании «ЭлектроПласт» является направление «Источники питания». Мы предлагаем Вам помощь Конструкторского отдела:

- Подбор оптимального решения, техническое обоснование при выборе компонента;
- Подбор аналогов;
- Консультации по применению компонента;
- Поставка образцов и прототипов;
- Техническая поддержка проекта;
- Защита от снятия компонента с производства.

Как с нами связаться

Телефон: 8 (812) 309 58 32 (многоканальный)
Факс: 8 (812) 320-02-42
Электронная почта: org@eplast1.ru
Адрес: 198099, г. Санкт-Петербург, ул. Калинина, дом 2, корпус 4, литера А.