THIS DRAWING IS UNPUBLISHED. RELEASED FOR PUBLICATION 20
© COPYRIGHT 20 BY TYCO ELECTRONICS CORPORATION. ALL RIGHTS RESERVED.

LOC	DIST
GE	00

REVISIONS

P	LTR	DESCRIPTION	DATE	DWN	APVD
	A	INITIAL RELEASE PER D09-080	16NOV2009	DLD	SLM

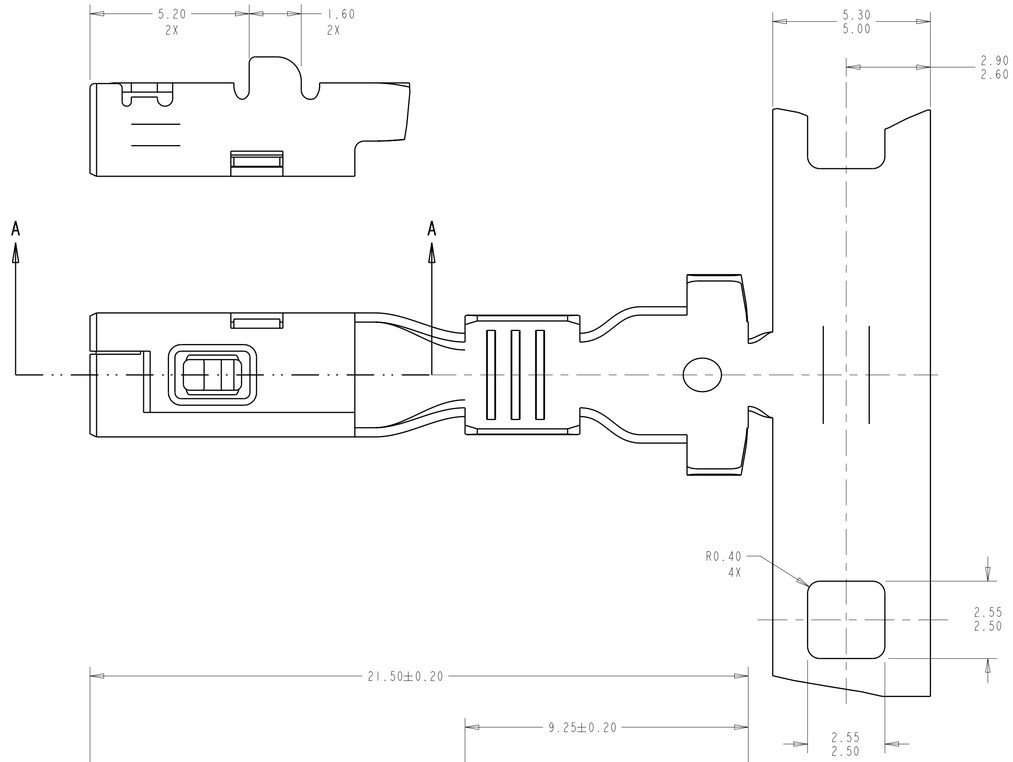

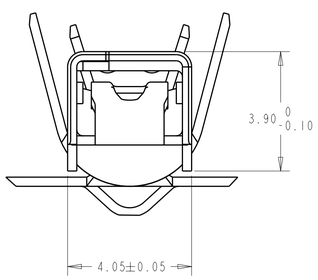

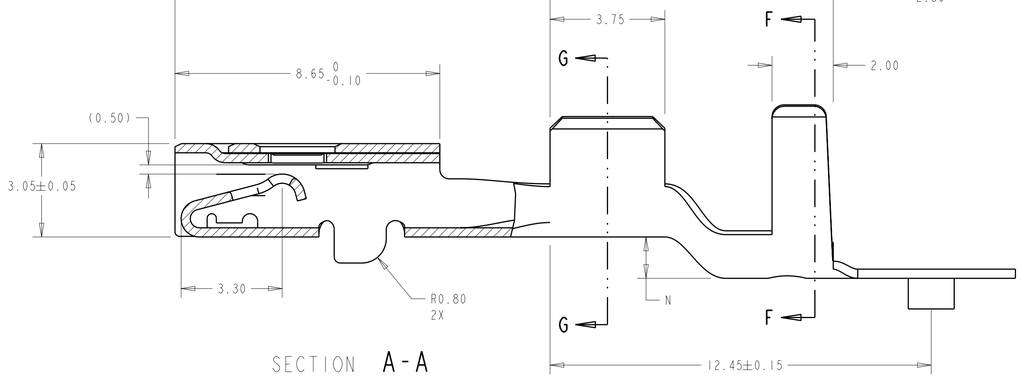

SECTION A-A

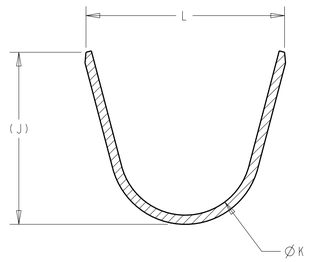

SECTION F-F

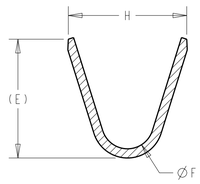

SECTION G-G

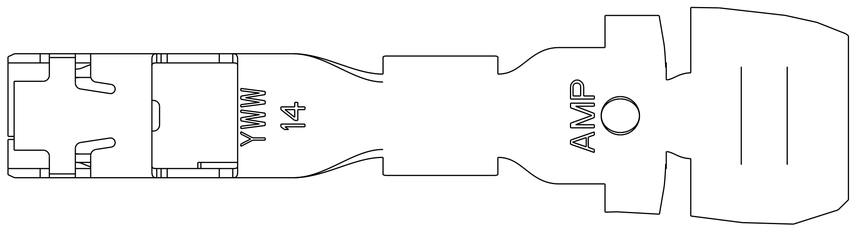

1. MATERIAL: 0.30 THICK COPPER ALLOY, PREPLATED WITH 0.0008 MINIMUM THICK REFLOW TIN OR BRIGHT TIN. (ELV COMPLIANT)

   ALTERNATE MATERIAL: 0.30 THICK COPPER ALLOY, PREPLATED WITH 0.0008 MINIMUM THICK BRIGHT TIN (ELV COMPLIANT).

2. QUALIFICATION OF THE CRIMP APPLICATION TOOLING SHALL BE CONTROLLED BY THE REQUIREMENTS ESTABLISHED UNDER USCAR 21.

3. LUBRICANT, NYE UNIFLOR 8917, ADDED TO INTERIOR OF RECEPTACLE BOX. QUANTITY SUFFICIENT TO COAT INTERIOR BEAM AND ALLOWING FOR SOME RESIDUAL PASTE TO RESIDE INSIDE. SEEPAGE FROM BOX OPENINGS ALLOWED.

STATUS	LUBRICANT	REELING	N	L	ØK	J	H	ØF	E	WIRE SIZE	PART NUMBER
NOT RELEASED	3	FIG 2	-							12 AWG	1-776546-2
RELEASED			776546-5 REELED FOR AMP APPLICATORS							14 AWG	1-776546-1
NOT RELEASED			-							16 AWG	1-776546-0
NOT RELEASED			-							18 AWG	776546-9
NOT RELEASED			-							20 AWG	776546-8
RELEASED			776546-1 REELED FOR AMP APPLICATORS							22 AWG	776546-7
NOT RELEASED		FIG 1	1.35	6.8	4.30	6.09	4.7	2.70	5.25	12 AWG	776546-6
RELEASED			1.35	6.5	4.30	5.62	3.9	1.70	3.88	14 AWG	776546-5
NOT RELEASED			1.10	5.6	3.80	4.54	3.9	1.70	3.88	16 AWG	776546-4
NOT RELEASED			1.10	5.6	3.80	4.54	3.3	1.30	2.76	18 AWG	776546-3
NOT RELEASED			0.90	5.0	3.40	4.11	3.3	1.30	2.76	20 AWG	776546-2
RELEASED			0.90	5.0	3.40	4.11	2.5	0.90	2.11	22 AWG	776546-1

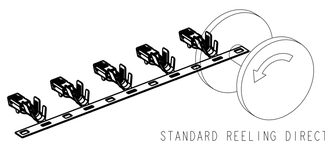

STANDARD REELING DIRECTION

FIGURE 1

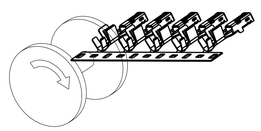

REVERSE REELING DIRECTION

FIGURE 2

THIS DRAWING IS A CONTROLLED DOCUMENT FOR TYCO ELECTRONICS CORPORATION IN U.S.A. ELECTRONIC VERSIONS ARE THE MASTER. PRINTED VERSIONS ARE UNCONTROLLED EXCEPT WHEN STAMPED "CONTROLLED COPY". SHOULD BE CONTACTED FOR THE LATEST REVISION.

DIMENSIONS: mm

TOLERANCES UNLESS OTHERWISE SPECIFIED:
0 PLC ±-
1 PLC ±0.3
2 PLC ±0.10
3 PLC ±-
4 PLC ±-
ANGLES ±5°

MATERIAL 1

FINISH 1

DWN	D. DRUMMOND	16NOV2009
CHK	S. MANKARYOS	16NOV2009
APVD	S. MANKARYOS	16NOV2009

PRODUCT SPEC: SAE/USCAR-2 8/97

APPLICATION SPEC: 114-13013

WEIGHT: -

Tyco Electronics — Tyco Electronics, Harrisburg, PA 17105-3608

NAME: 2.8mm RECEPTACLE WITH LUBRICATION, SEALED -

SIZE	CAGE CODE	DRAWING NO	RESTRICTED TO
A1	00779	C-776546	-

CUSTOMER DRAWING | SCALE 10:1 | SHEET 1 OF 1 | REV A

AMP 4805 REV 31MAR2000

Pro/ENGINEER DRAWING

Компания «ЭлектроПласт» предлагает заключение долгосрочных отношений при поставках импортных электронных компонентов на взаимовыгодных условиях!

Наши преимущества:

- Оперативные поставки широкого спектра электронных компонентов отечественного и импортного производства напрямую от производителей и с крупнейших мировых складов;
- Поставка более 17-ти миллионов наименований электронных компонентов;
- Поставка сложных, дефицитных, либо снятых с производства позиций;
- Оперативные сроки поставки под заказ (от 5 рабочих дней);
- Экспресс доставка в любую точку России;
- Техническая поддержка проекта, помощь в подборе аналогов, поставка прототипов;
- Система менеджмента качества сертифицирована по Международному стандарту ISO 9001;
- Лицензия ФСБ на осуществление работ с использованием сведений, составляющих государственную тайну;
- Поставка специализированных компонентов (Xilinx, Altera, Analog Devices, Intersil, Interpoint, Microsemi, Aeroflex, Peregrine, Syfer, Eurofarad, Texas Instrument, Miteq, Cobham, E2V, MA-COM, Hittite, Mini-Circuits,General Dynamics и др.);

Помимо этого, одним из направлений компании «ЭлектроПласт» является направление «Источники питания». Мы предлагаем Вам помощь Конструкторского отдела:

- Подбор оптимального решения, техническое обоснование при выборе компонента;
- Подбор аналогов;
- Консультации по применению компонента;
- Поставка образцов и прототипов;
- Техническая поддержка проекта;
- Защита от снятия компонента с производства.

Как с нами связаться

Телефон: 8 (812) 309 58 32 (многоканальный)
Факс: 8 (812) 320-02-42
Электронная почта: org@eplast1.ru
Адрес: 198099, г. Санкт-Петербург, ул. Калинина, дом 2, корпус 4, литера А.