R/A PLUG RECEPTACLE FOR PCB

SOLDER LEGS - STICK OF 30

R214.665.850

Series : **SMZ**

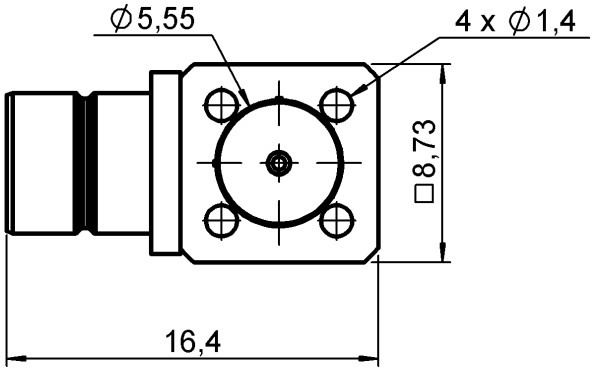

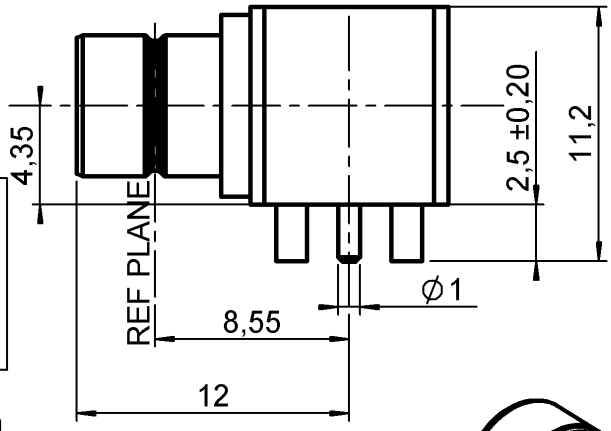

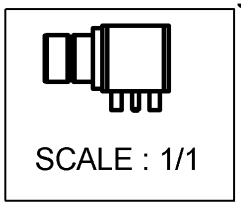

PANEL CUT OUT

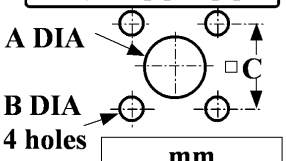

	mm	
	Maxi	**mini**
A	**1.3**	**1.2**
B	**1.8**	**1.7**
C	**5.16**	**5**

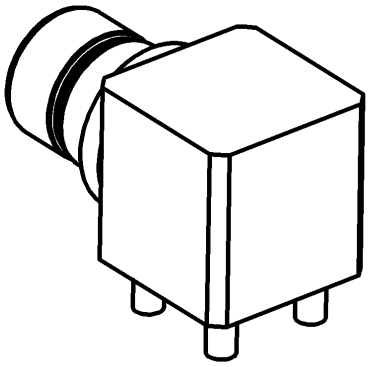

All dimensions are in mm.

COMPONENTS	MATERIALS	PLATINGS (µm)
BODY	**BRASS**	**GOLD 0.2 OVER NICKEL 2**
CENTER CONTACT	**BRASS**	**GOLD 1.3 OVER NICKEL 2**
OUTER CONTACT	**BRASS**	**GOLD 0.2 OVER NICKEL 2**
INSULATOR	**PTFE**	
GASKET	-	
OTHERS PARTS	-	-
-	-	-
-	-	-

Issue : 0602 D

In the effort to improve our products, we reserve the right to make changes judged to be necessary.

RADIALL®

R/A PLUG RECEPTACLE FOR PCB

SOLDER LEGS - STICK OF 30

R214.665.850

Series : **SMZ**

PACKAGING

Standard	Unit	Other
30	**-**	**Contact us**

SPECIFICATION

Package label 102 01-1003 UEn Rev F
1301-RPT 368 21 Uen/3 Rev.D

ELECTRICAL CHARACTERISTICS

Impedance			**75**	Ω
Frequency			**0-2.4**	GHz
VSWR	**1.25**	+	**0,2000**	x F(GHz) Maxi
Insertion loss			**0.115**	√F(GHz) dB Maxi
RF leakage		- (	**60**	- F(GHz)) dB Maxi
Voltage rating			**500**	Veff Maxi
Dielectric withstanding voltage			**1500**	Veff mini
Insulation resistance			**500**	MΩ mini

ENVIRONMENTAL

Operating temperature	**-55/+155**	° C
Hermetic seal	**NA**	Atm.cm3/s
Panel leakage	**NA**	

OTHERS CHARACTERISTICS

Assembly instruction

Others :
-

MECHANICAL CHARACTERISTICS

Center contact retention		
Axial force – Mating end	**10**	N mini
Axial force – Opposite end	**10**	N mini
Torque	**NA**	N.cm mini
Recommended torque		
Mating	**NA**	N.cm
Panel nut	**NA**	N.cm
Mating life	**500**	Cycles mini
Weight	**4,9589**	g

Issue : 0602 D

In the effort to improve our products, we reserve the right to make changes judged to be necessary.

RADIALL®

R/A PLUG RECEPTACLE FOR PCB

SOLDER LEGS - STICK OF 30

R214.665.850

Series : **SMZ**

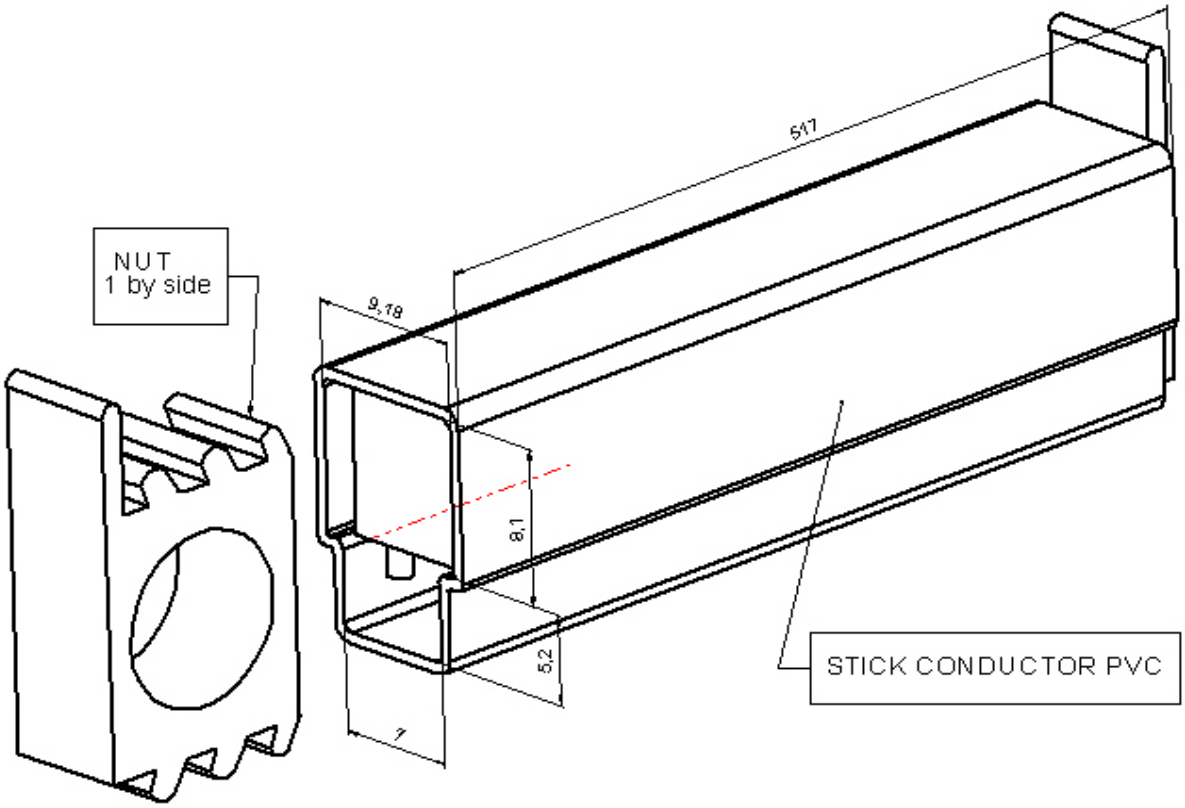

Issue : 0602 D

In the effort to improve our products, we reserve the right to make changes judged to be necessary.

RADIALL®

Компания «ЭлектроПласт» предлагает заключение долгосрочных отношений при поставках импортных электронных компонентов на взаимовыгодных условиях!

Наши преимущества:

- Оперативные поставки широкого спектра электронных компонентов отечественного и импортного производства напрямую от производителей и с крупнейших мировых складов;
- Поставка более 17-ти миллионов наименований электронных компонентов;
- Поставка сложных, дефицитных, либо снятых с производства позиций;
- Оперативные сроки поставки под заказ (от 5 рабочих дней);
- Экспресс доставка в любую точку России;
- Техническая поддержка проекта, помощь в подборе аналогов, поставка прототипов;
- Система менеджмента качества сертифицирована по Международному стандарту ISO 9001;
- Лицензия ФСБ на осуществление работ с использованием сведений, составляющих государственную тайну;
- Поставка специализированных компонентов (Xilinx, Altera, Analog Devices, Intersil, Interpoint, Microsemi, Aeroflex, Peregrine, Syfer, Eurofarad, Texas Instrument, Miteq, Cobham, E2V, MA-COM, Hittite, Mini-Circuits,General Dynamics и др.);

Помимо этого, одним из направлений компании «ЭлектроПласт» является направление «Источники питания». Мы предлагаем Вам помощь Конструкторского отдела:

- Подбор оптимального решения, техническое обоснование при выборе компонента;
- Подбор аналогов;
- Консультации по применению компонента;
- Поставка образцов и прототипов;
- Техническая поддержка проекта;
- Защита от снятия компонента с производства.

Как с нами связаться

Телефон: 8 (812) 309 58 32 (многоканальный)
Факс: 8 (812) 320-02-42
Электронная почта: org@eplast1.ru
Адрес: 198099, г. Санкт-Петербург, ул. Калинина, дом 2, корпус 4, литера А.