THIS DRAWING IS UNPUBLISHED. RELEASED FOR PUBLICATION 20
© COPYRIGHT 20 BY - ALL RIGHTS RESERVED.

LOC	DIST
FT	0

REVISIONS

P	LTR	DESCRIPTION	DATE	DWN	APVD
	A3	REVISED PER ECO-12-007711	25APR2012	KH	MS

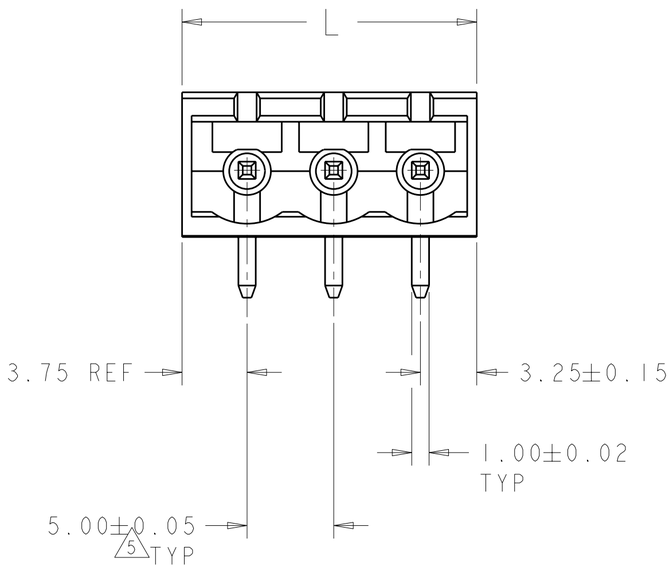

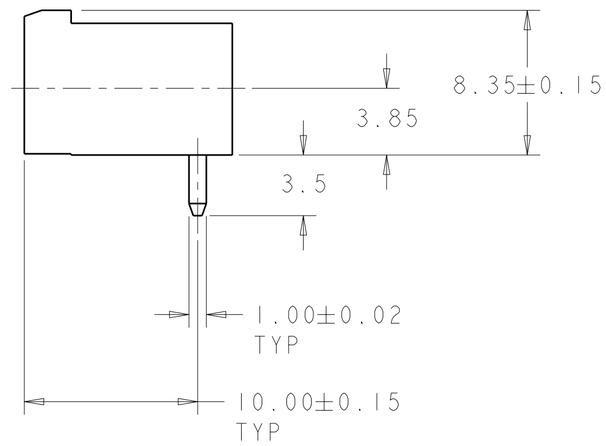

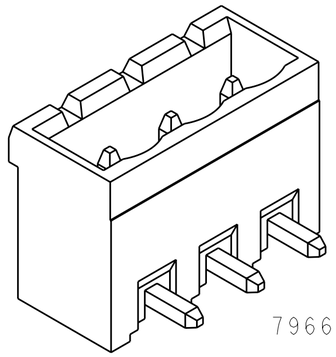

796645-3 AS SHOWN

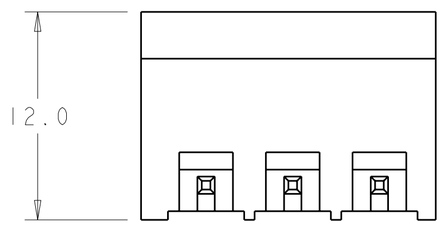

1 MATERIALS AND FINISH:
HOUSING: PA 6-6, UL 94-V0, COLOR: BLACK.
TERMINAL: COPPER ALLOY, FINISH: SEE TABLE.

2. SUITABLE FOR 1,6-2, 4mm PC BOARD THICKNESS.

3. RECOGNIZED UNDER THE COMPONENT PROGRAM OF UNDERWRITERS LABORATORIES INC.FILE N° E60677.

4. IMQ CERTIFICATE WITH SURVEILLANCE IN CONFORMITY WITH IEC 998-1/998-2-1.}

5 NOT CUMULATIVE TOLERANCE

CONTACT PLATING	DIM L	NO OF POSN	PART NUMBER
PRELIMINARY	0.76µm GOLD	47.0	9	3-796645-2
PRELIMINARY	0.76µm GOLD	37.0	7	3-796645-1
PRELIMINARY	0.76µm GOLD	32.0	6	3-796645-0
PRELIMINARY	0.76µm GOLD	27.0	5	2-796645-9
PRELIMINARY	0.76µm GOLD	22.0	4	2-796645-8
PRELIMINARY	0.76µm GOLD	17.0	3	2-796645-7
PRELIMINARY	0.76µm GOLD	42.0	8	2-796645-6
TIN	127.0	25	2-796645-5
TIN	122.0	24	2-796645-4
TIN	117.0	23	2-796645-3
TIN	112.0	22	2-796645-2
TIN	107.0	21	2-796645-1
TIN	102.0	20	2-796645-0
TIN	97.5	19	1-796645-9
TIN	92.0	18	1-796645-8
TIN	87.0	17	1-796645-7
TIN	82.0	16	1-796645-6
TIN	77.0	15	1-796645-5
TIN	72.0	14	1-796645-4
TIN	67.0	13	1-796645-3
TIN	62.0	12	1-796645-2
TIN	57.0	11	1-796645-1
TIN	52.0	10	1-796645-0
TIN	47.0	9	796645-9
TIN	42.0	8	796645-8
TIN	37.0	7	796645-7
TIN	32.0	6	796645-6
TIN	27.0	5	796645-5
TIN	22.0	4	796645-4
TIN	17.0	3	796645-3
TIN	12.0	2	796645-2

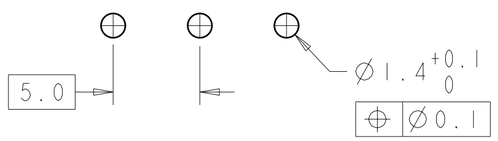

RECOMMENDED PC BOARD LAYOUT

THIS DRAWING IS A CONTROLLED DOCUMENT.

DIMENSIONS: mm

TOLERANCES UNLESS OTHERWISE SPECIFIED:
0 PLC ±-
1 PLC ±0.2
2 PLC ±-
3 PLC ±-
4 PLC ±-
ANGLES ±-

MATERIAL 1 -

FINISH 1 -

DWN	S.WELDON	19OCT2000
CHK	D.BIEVENOUR	19OCT2000
APVD	D.BIEVENOUR	19OCT2000

PRODUCT SPEC -

APPLICATION SPEC -

WEIGHT -

CUSTOMER DRAWING

TE Connectivity

NAME
TERMI-BLOK HEADER ASSEMBLY, 90 DEGREE, CLOSED ENDS, 5.00mm PITCH

SIZE	CAGE CODE	DRAWING NO	RESTRICTED TO
A2	00779	C-796645	-

SCALE 4:1 SHEET 1 OF 1 REV A3

1471-9 (3/11)

Pro/ENGINEER DRAWING

Компания «ЭлектроПласт» предлагает заключение долгосрочных отношений при поставках импортных электронных компонентов на взаимовыгодных условиях!

Наши преимущества:

- Оперативные поставки широкого спектра электронных компонентов отечественного и импортного производства напрямую от производителей и с крупнейших мировых складов;
- Поставка более 17-ти миллионов наименований электронных компонентов;
- Поставка сложных, дефицитных, либо снятых с производства позиций;
- Оперативные сроки поставки под заказ (от 5 рабочих дней);
- Экспресс доставка в любую точку России;
- Техническая поддержка проекта, помощь в подборе аналогов, поставка прототипов;
- Система менеджмента качества сертифицирована по Международному стандарту ISO 9001;
- Лицензия ФСБ на осуществление работ с использованием сведений, составляющих государственную тайну;
- Поставка специализированных компонентов (Xilinx, Altera, Analog Devices, Intersil, Interpoint, Microsemi, Aeroflex, Peregrine, Syfer, Eurofarad, Texas Instrument, Miteq, Cobham, E2V, MA-COM, Hittite, Mini-Circuits,General Dynamics и др.);

Помимо этого, одним из направлений компании «ЭлектроПласт» является направление «Источники питания». Мы предлагаем Вам помощь Конструкторского отдела:

- Подбор оптимального решения, техническое обоснование при выборе компонента;
- Подбор аналогов;
- Консультации по применению компонента;
- Поставка образцов и прототипов;
- Техническая поддержка проекта;
- Защита от снятия компонента с производства.

Как с нами связаться

Телефон: 8 (812) 309 58 32 (многоканальный)
Факс: 8 (812) 320-02-42
Электронная почта: org@eplast1.ru
Адрес: 198099, г. Санкт-Петербург, ул. Калинина, дом 2, корпус 4, литера А.