P.C.B. HOLE DIM. ACTION PIN				
DRILLED HOLE	:1,15	±0,025		mm
FIN. HOLE	:0,94	to	1,09	mm
AFTER REFLOW	:0,91	to	1,09	mm
Cu–thks	:0,025	to	0,075	mm
SnPb–thks	:0,004	to	0,010	mm

DO NOT SCALE
DIMENSIONS IN mm

METRIC

THIRD ANGLE PROJECTION

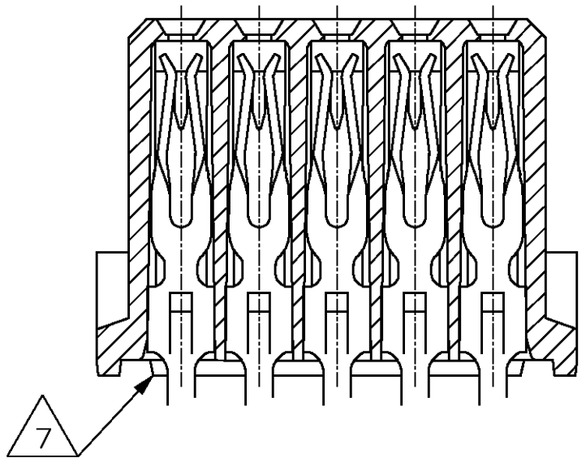

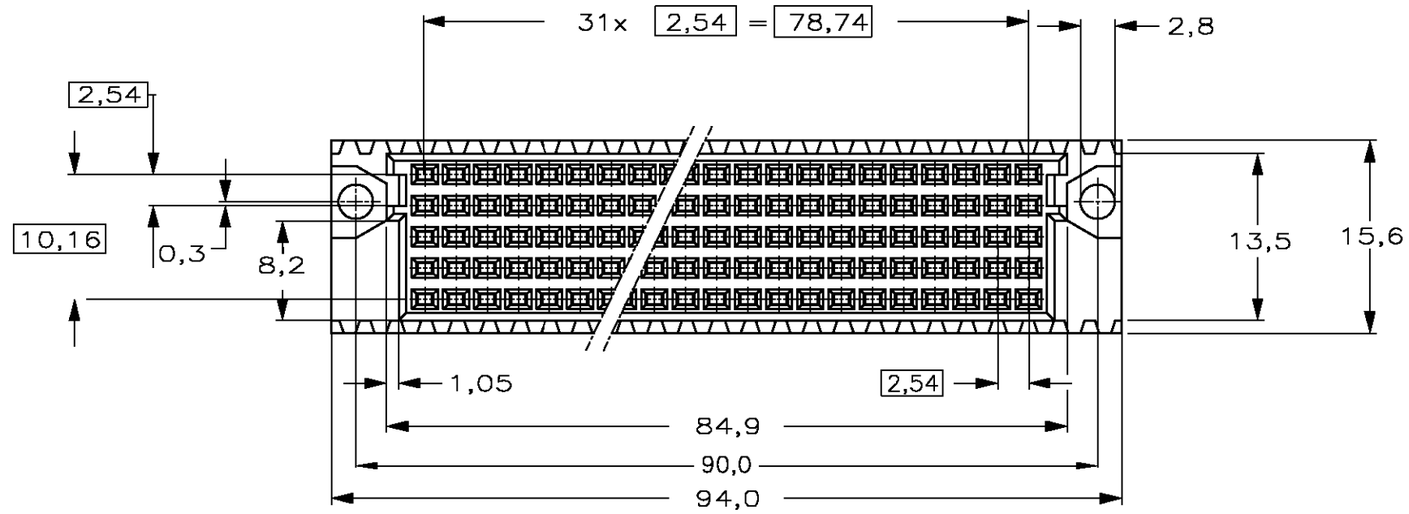

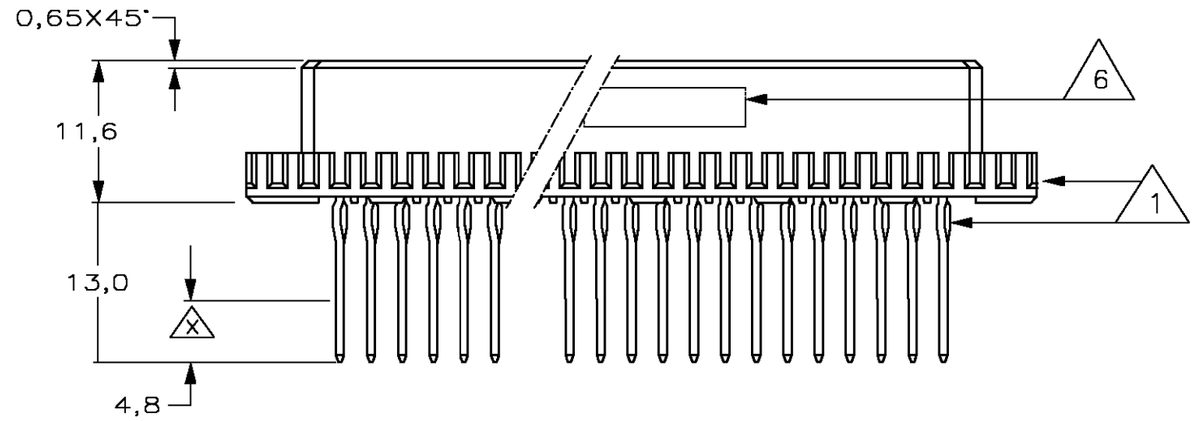

NOTES:

1. MATERIAL CONTACT: PHOSPHORBRONZE.
   MATERIAL HOUSING: GLASSFILLED THERM. POLYESTER.
2. AT CONTACTAREA GOLD OVER NICKEL, PERFORMANCE LEVEL I ACC. IEC 603–2
   REMAINDER TIN–LEAD.
3. AT CONTACTAREA GOLD OVER NICKEL, PERFORMANCE LEVEL II ACC. IEC 603–2
   REMAINDER TIN–LEAD.
4. AT CONTACTAREA AND AREA X GOLD OVER NICKEL, PERF. LEVEL I, ACC. IEC 603–2
   AT ACTION PIN AREA TIN–LEAD.
5. AT CONTACTAREA AND AREA X GOLD OVER NICKEL, PERF. LEVEL II, ACC. IEC 603–2
   AT ACTION PIN AREA TIN–LEAD.
6. CONNECTOR PRINTED WITH PARTNUMBER AND DATECODE ON OUTSIDE
   OF MATING AREA OF ROW e.
7. STAND–OFF RIBS OPTIONAL.

	FINISH	MATERIAL	PARTNUMBER
	5	1	1–106026–4
OBS	4	1	~~1–106026–1~~
OBS	3	1	~~106026–4~~
OBS	2	1	~~106026–1~~

ROW	Pos 32	31	30	29	28	27	26	25	24	23	22	21	20	19	18	17	16	15	14	13	12	11	10	9	8	7	6	5	4	3	2	1
a	X	X	X	X	X	X	X	X	X	X	X	X	X	X	X	X	X	X	X	X	X	X	X	X	X	X	X	X	X	X	X	X
b	X	X	X	X	X	X	X	X	X	X	X	X	X	X	X	X	X	X	X	X	X	X	X	X	X	X	X	X	X	X	X	X
c	X	X	X	X	X	X	X	X	X	X	X	X	X	X	X	X	X	X	X	X	X	X	X	X	X	X	X	X	X	X	X	X
d	X	X	X	X	X	X	X	X	X	X	X	X	X	X	X	X	X	X	X	X	X	X	X	X	X	X	X	X	X	X	X	X
e	X	X	X	X	X	X	X	X	X	X	X	X	X	X	X	X	X	X	X	X	X	X	X	X	X	X	X	X	X	X	X	X

AN ASTERISK „X" DENOTES A SIGNAL CONTACT.

LTR.	REVISION RECORD	DR.	CHK.	DATE
–	–	–	–	–
–	–	–	–	–
–	–	–	–	–
C	SR10–0383–01	BC	BC	03.09.01
B	EH–0306–99	T.K.	A.M.	11.02.99
A	EH–1250–96	RvH	–	25.05.98
0	H–10183	R.v.L	–	28.10.92

CUSTOMER DRAWING — FOR REFERENCE ONLY WILL NOT BE UPDATED

© COPYRIGHT 19 – BY Tyco Electronics EC N.V.
ALL INTERNATIONAL RIGHTS RESERVED.AMP PRODUCTS MAY BE COVERED BY U.S. AND FOREIGN AND/OR PATENTS PENDING.

THIS DRAWING IS UNPUBLISHED
~~RELEASED FOR PUBLICATION – ,19 –~~

AMP — Tyco Electronics EC N.V. Oostkamp – Belgium

NAME
5x32 POS. FEMALE W.W. CONN. ASS'Y
FOR 1,6 mm P.C. BOARD THK'S.

DR.: B.COLPAERT	CHK.: B.COLPAERT	APP.: COLPAERT	DWG.No.	REV.LTR.	SHEET	
DATE: –	DATE: –	DATE: –	C–106026	C	1 OF 1	A3

8 7 6 5 4 3 2 1

Компания «ЭлектроПласт» предлагает заключение долгосрочных отношений при поставках импортных электронных компонентов на взаимовыгодных условиях!

Наши преимущества:

- Оперативные поставки широкого спектра электронных компонентов отечественного и импортного производства напрямую от производителей и с крупнейших мировых складов;
- Поставка более 17-ти миллионов наименований электронных компонентов;
- Поставка сложных, дефицитных, либо снятых с производства позиций;
- Оперативные сроки поставки под заказ (от 5 рабочих дней);
- Экспресс доставка в любую точку России;
- Техническая поддержка проекта, помощь в подборе аналогов, поставка прототипов;
- Система менеджмента качества сертифицирована по Международному стандарту ISO 9001;
- Лицензия ФСБ на осуществление работ с использованием сведений, составляющих государственную тайну;
- Поставка специализированных компонентов (Xilinx, Altera, Analog Devices, Intersil, Interpoint, Microsemi, Aeroflex, Peregrine, Syfer, Eurofarad, Texas Instrument, Miteq, Cobham, E2V, MA-COM, Hittite, Mini-Circuits,General Dynamics и др.);

Помимо этого, одним из направлений компании «ЭлектроПласт» является направление «Источники питания». Мы предлагаем Вам помощь Конструкторского отдела:

- Подбор оптимального решения, техническое обоснование при выборе компонента;
- Подбор аналогов;
- Консультации по применению компонента;
- Поставка образцов и прототипов;
- Техническая поддержка проекта;
- Защита от снятия компонента с производства.

Как с нами связаться

Телефон: 8 (812) 309 58 32 (многоканальный)
Факс: 8 (812) 320-02-42
Электронная почта: org@eplast1.ru
Адрес: 198099, г. Санкт-Петербург, ул. Калинина, дом 2, корпус 4, литера А.