FO-52847-F

REV	DOCUMENT	CHANGED BY	CHECK
1	DR-5299-5	SAV 20DEC99	JAF
2	PR-24403	SAV 11FEB00	SAV

NOTES
1 - MOUNTING SPECIFICATION: NON-FERROUS #4 MACHINE HEAD SCREWS WITH .25 O.D. WASHERS TORQUED TO 3-5 INCH LBS
2 SUGGESTED TARGET CONFIGURATION, MATERIAL: .045 LOW CARBON STEEL HIGH PERMEABILITY, LOW RESIDUAL INDUCTION
3 OPERATE (DEGREES) IS THE ANGULAR DISTANCE FROM THE LEADING EDGE OF THE TOOTH TO THE CENTERLINE ON THE SENSOR
4 RELEASE (DEGREES) IS THE ANGULAR DISTANCE FROM THE TRAILING EDGE OF THE TOOTH TO THE CENTERLINE OF THE SENSOR
5 OPERATING SPECIFICATION IS BASED ON TARGET SHOWN AND WILL VARY WITH TARGET GEOMETRY

OPERATING SPECIFICATION 2 5

	LIMIT	
OPERATE 3	1.5°±2.0°	TARGET ENGAGEMENT .150 TO .300 RPM 0 TO 5000 SLOT DEPTH .250 MIN
RELEASE 4	3.0°±2.5°	

ELECTRICAL CHARACTERISTICS

	CONDITION	
SPECIFIED VOLTAGE RANGE		3.8 TO 30 VDC
MAX Ioff	Vcc=30V, Isink=20mA, -20°C<T<85°C, B>MAX OP	9.0 mA
MAX Ion	Vcc=30V, Isink=20mA, -20°C<T<85°C, B>MAX OP	10.0 mA
RATED SINK CURRENT		20 mA
MAX Vsat	Vcc=3.8V, Isink=20mA, B>MAX OP	0.4 V
MAX LEAKAGE CURRENT	Vout=30V, Vcc=24V, B<MIN REL	10 µA
RISE TIME 10% TO 90%	T=25°C, Vcc=12V, R2=1.6 KΩ, C2=20pf	1.5 µS
FALL TIME 90% TO 10%	T=25°C, Vcc=12V, R2=1.6 KΩ, C2=20pf	1.5 µS

ABSOLUTE MAXIMUM RATINGS

TEMPERATURE	-20°C TO +85°C
SUPPLY VOLTAGE (Vs)	3.8 VDC TO 30 VDC
VOLTAGE EXTERNALLY APPLIED TO OUTPUT	-0.5 TO +30 VDC
OUTPUT CURRENT	50 mA
MAGNETIC FLUX	NO LIMIT, CIRCUIT CANNOT BE DAMAGED BY MAGNETIC OVERDRIVE

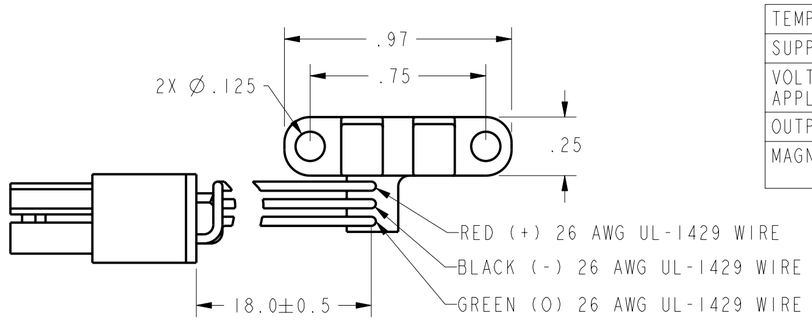

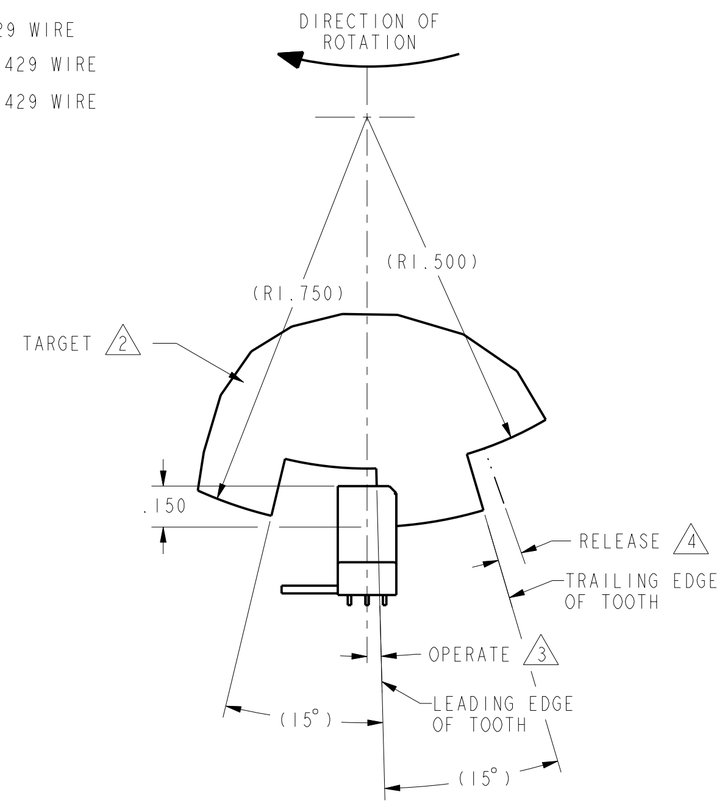

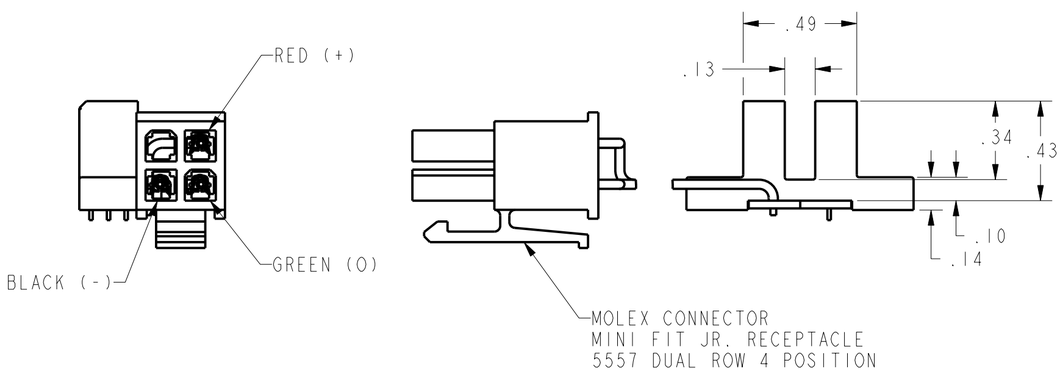

CAUTION
ELECTROSTATIC SENSITIVE DEVICES
DO NOT OPEN OR HANDLE EXCEPT AT A STATIC FREE WORKSTATION
ESD SENSITIVITY: CLASS 3

UNLESS OTHERWISE SPECIFIED TOLERANCES ARE: X US(inch) CUSTOMARY ☐ SI(mm) METRIC

		US(inch)	SI(mm)
NO PLACE	X	±.040	±1
ONE PLACE	.X	±.030	±0.4
TWO PLACE	.XX	±.015	±0.15
THREE PLACE	.XXX	±.005	±
ANGLES		±	±

RAW MATERIAL-COMMERCIAL STANDARD

THIRD ANGLE PROJECTION

DRAWN	SAV	20DEC99
CHECK	JAF	20DEC99

THIS DRAWING COVERS A PROPRIETARY ITEM AND IS THE PROPERTY OF HONEYWELL SENSING AND CONTROL. THIS DRAWING IS NOT TO BE COPIED OR USED WITHOUT THE PERMISSION OF HONEYWELL.

DIMENSIONS ARE TO BE MET BEFORE PROTECTIVE COATINGS ARE APPLIED

2D PTC | ASME Y14.5M-1994

Honeywell
Sensing and Control

TITLE: VANE SENSOR

SIZE	DWG TYPE	DRAWING NAME	REV
C	M	SR16C-J4	2

SCALE 2 : 1 | WEIGHT | SHEET 1 OF 1

Компания «ЭлектроПласт» предлагает заключение долгосрочных отношений при поставках импортных электронных компонентов на взаимовыгодных условиях!

Наши преимущества:

- Оперативные поставки широкого спектра электронных компонентов отечественного и импортного производства напрямую от производителей и с крупнейших мировых складов;
- Поставка более 17-ти миллионов наименований электронных компонентов;
- Поставка сложных, дефицитных, либо снятых с производства позиций;
- Оперативные сроки поставки под заказ (от 5 рабочих дней);
- Экспресс доставка в любую точку России;
- Техническая поддержка проекта, помощь в подборе аналогов, поставка прототипов;
- Система менеджмента качества сертифицирована по Международному стандарту ISO 9001;
- Лицензия ФСБ на осуществление работ с использованием сведений, составляющих государственную тайну;
- Поставка специализированных компонентов (Xilinx, Altera, Analog Devices, Intersil, Interpoint, Microsemi, Aeroflex, Peregrine, Syfer, Eurofarad, Texas Instrument, Miteq, Cobham, E2V, MA-COM, Hittite, Mini-Circuits,General Dynamics и др.);

Помимо этого, одним из направлений компании «ЭлектроПласт» является направление «Источники питания». Мы предлагаем Вам помощь Конструкторского отдела:

- Подбор оптимального решения, техническое обоснование при выборе компонента;
- Подбор аналогов;
- Консультации по применению компонента;
- Поставка образцов и прототипов;
- Техническая поддержка проекта;
- Защита от снятия компонента с производства.

Как с нами связаться

Телефон: 8 (812) 309 58 32 (многоканальный)
Факс: 8 (812) 320-02-42
Электронная почта: org@eplast1.ru
Адрес: 198099, г. Санкт-Петербург, ул. Калинина, дом 2, корпус 4, литера А.