THIS DRAWING IS UNPUBLISHED. RELEASED FOR PUBLICATION -
© COPYRIGHT - BY - ALL RIGHTS RESERVED.

REVISIONS

P	LTR	DESCRIPTION	DATE	DWN	APVD
	A	NEW RELEASE	29SEP2018	AZ	CW

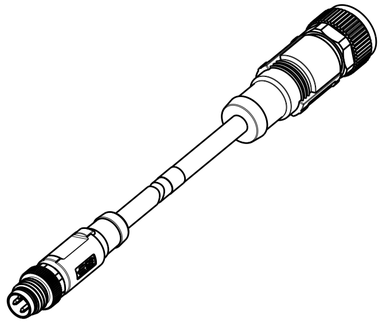

SCALE 1:1

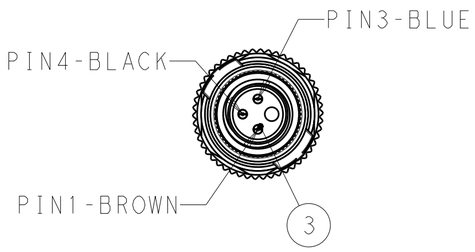

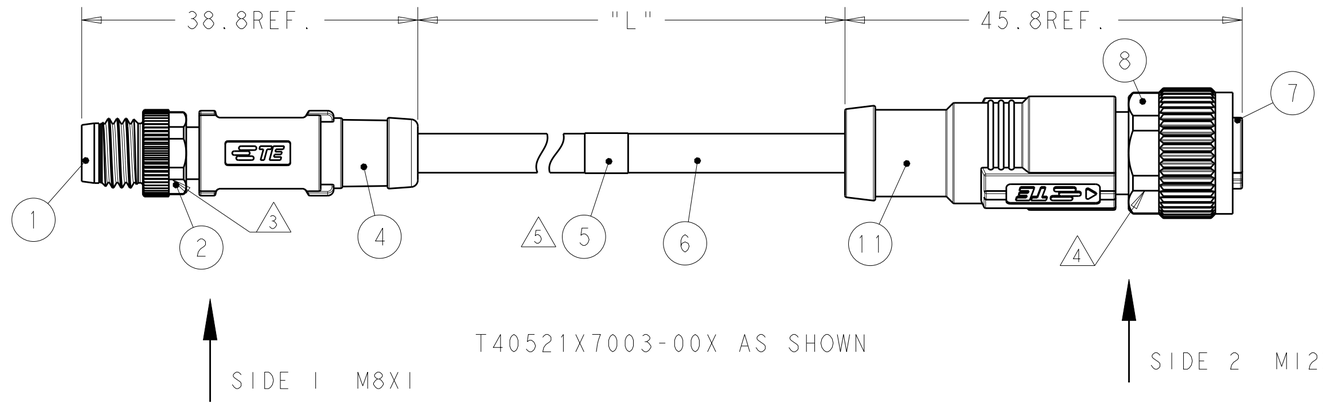

T40521X7003-00X AS SHOWN

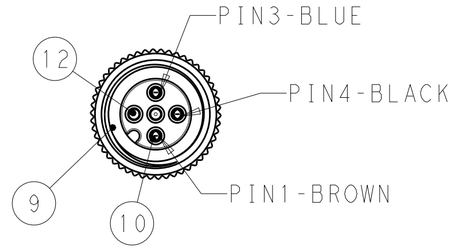

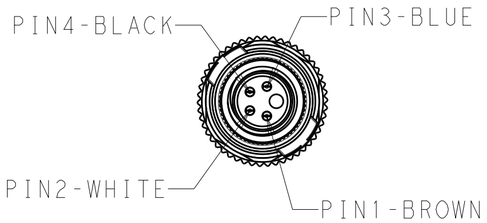

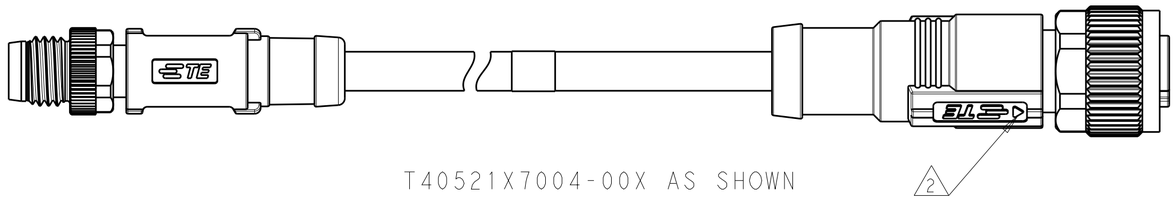

T40521X7004-00X AS SHOWN

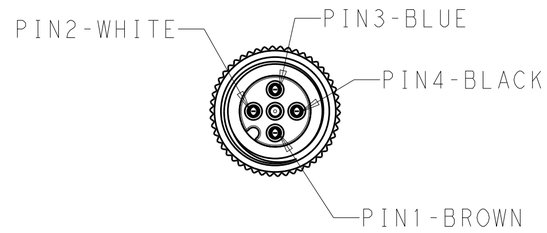

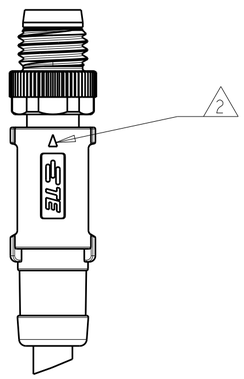

THIS DRAWING IS A CONTROLLED DOCUMENT.

DIMENSIONS: mm

TOLERANCES UNLESS OTHERWISE SPECIFIED:
0 PLC ±-
1 PLC ±-
2 PLC ±-
3 PLC ±-
4 PLC ±-
ANGLES ±-

MATERIAL - material_2

FINISH - finish_spec_2

DWN ALEX ZHANG 15AUG2018
CHK HART HE 15AUG2018
APVD CHRIS WANG 15AUG2018
PRODUCT SPEC 108-106140
APPLICATION SPEC 114-137144
WEIGHT -

CUSTOMER DRAWING

TE Connectivity

NAME
CABLE JUMPER,UNSHIELDED
M8 MS TO M12 FS OR FR,A-CODE
-

SIZE	CAGE CODE	DRAWING NO	RESTRICTED TO
A2	-	C-T40521XX00XXXX	-

SCALE 2:1 SHEET 1 OF 3 REV A

1471-9 (3/13)

THIS DRAWING IS UNPUBLISHED. RELEASED FOR PUBLICATION -
© COPYRIGHT - BY - ALL RIGHTS RESERVED.

REVISIONS

P	LTR	DESCRIPTION	DATE	DWN	APVD
		SEE SHEET 1			

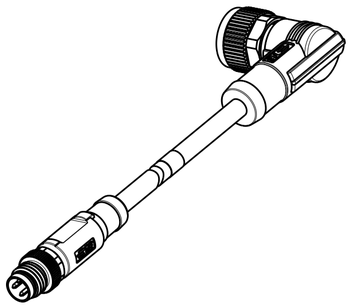

SCALE 1:1

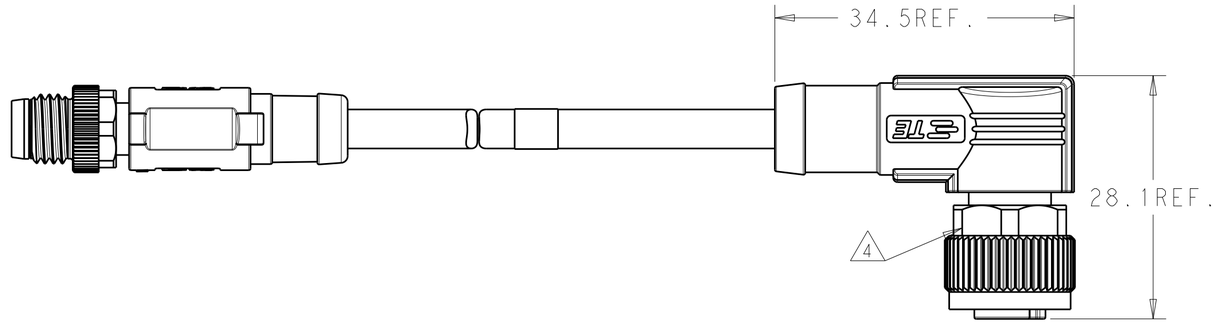

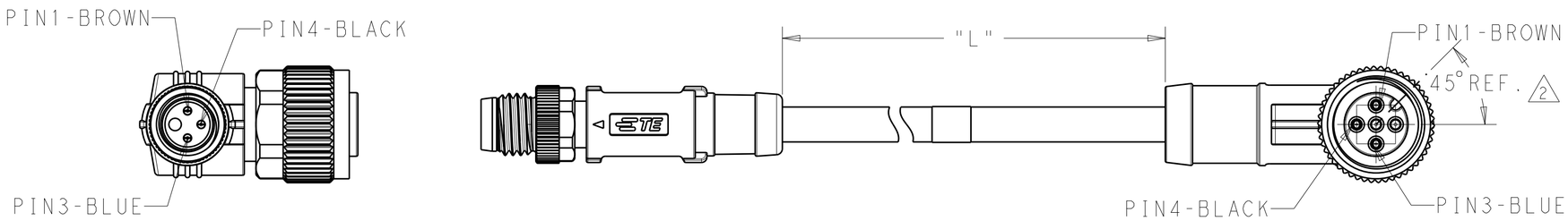

SIDE 1 M8X1

T40521X8003-00X AS SHOWN

SIDE 2 M12X1

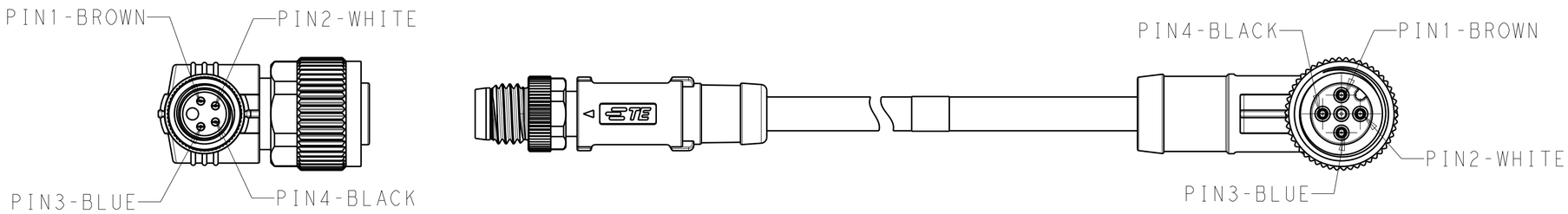

T40521X8004-00X AS SHOWN

THIS DRAWING IS A CONTROLLED DOCUMENT.		DWN ALEX ZHANG 15AUG2018	TE Connectivity
		CHK HART HE 15AUG2018	
DIMENSIONS: mm	TOLERANCES UNLESS OTHERWISE SPECIFIED:	APVD CHRIS WANG 15AUG2018	NAME CABLE JUMPER,UNSHIELDED M8 MS TO M12 FS OR FR,A-CODE -
	0 PLC ±- 1 PLC ±- 2 PLC ±- 3 PLC ±- 4 PLC ±- ANGLES ±-	PRODUCT SPEC 108-106140	
		APPLICATION SPEC 114-137144	SIZE A2 / CAGE CODE - / DRAWING NO C-T40521XX00XXXX / RESTRICTED TO -
MATERIAL - material_2	FINISH - finish_spec_2	WEIGHT -	
		CUSTOMER DRAWING	SCALE 1:1 / SHEET 2 OF 3 / REV A

THIS DRAWING IS UNPUBLISHED. RELEASED FOR PUBLICATION -
© COPYRIGHT - BY - ALL RIGHTS RESERVED.

REVISIONS

P	LTR	DESCRIPTION	DATE	DWN	APVD
		SEE SHEET 1			

TABLE 1

TECHNICAL DATA	T4052117003-00X	T4052127003-00X	T4052118003-00X	T4052128003-00X	T4052117004-00X	T4052127004-00X	T4052118004-00X	T4052128004-00X
RATED VOLTAGE	60V				30V			
RATED CURRENT	3A							
POLLUTION DEGREE	3							
OVERVOLTAGE CATEGORY	II							
MATERIAL GROUP	II							
DEGREE OF PROTECTION	IP67							

TABLE 2

CABLE CHARACTERISTIC	LENGTH "L"	CABLE TEMP. RANGE	JACKET COLOR	JACKET MATERIAL	TYPE 7	POS.	PART NUMBER 6
WIRES: 0.25mm^2 (24AWG) WIRE COLOR:1-BROWN,2-WHITE, 3-BLUE,4-BLACK	STANDARD: -001: 0.5m -002: 1.0m -003: 1.5m -004: 3.0m -005: 5.0m -006: 7.0m -007: 10.0m CUSTOMIZATION: -99X:<1.0M -XXX:>1.0M -AAX:99.XM TOLERANCE: 0m TO 1m: ±0.05m 1m TO 3m: ±0.1m >3m: ±1.5%	FIXED: -40°C~80°C FLXIBLE: -25°C~80°C	GRAY	PUR (UL)	RPC-M8-4MS-**-M12-4FR-PUR	4	T4052128004-00X
					RPC-M8-4MS-**-M12-4FS-PUR	4	T4052127004-00X
WIRES: 0.25mm^2 (24AWG) WIRE COLOR:1-BROWN,3-BLUE, 4-BLACK					RPC-M8-3MS-**-M12-3FR-PUR	3	T4052128003-00X
					RPC-M8-3MS-**-M12-3FS-PUR	3	T4052127003-00X
WIRES: 0.25mm^2 (24AWG) WIRE COLOR:1-BROWN,2-WHITE, 3-BLUE,4-BLACK		FIXED: -10°C~80°C FLXIBLE: -5°C~80°C	BLACK	PVC (UL)	RPC-M8-4MS-**-M12-4FR-PVC	4	T4052118004-00X
					RPC-M8-4MS-**-M12-4FS-PVC	4	T4052117004-00X
WIRES: 0.25mm^2 (24AWG) WIRE COLOR:1-BROWN,3-BLUE, 4-BLACK					RPC-M8-3MS-**-M12-3FR-PVC	3	T4052118003-00X
					RPC-M8-3MS-**-M12-3FS-PVC	3	T4052117003-00X

NOTES:

1. TECHNICAL DATA: SEE TABLE 1
2. CODE POSITION INDICATOR
3. RECOMMEND TORQUE 0.4Nm
4. RECOMMEND TORQUE 0.6Nm
5. TE LABLE AREA.INCLUDING PN,DATE CODE...
6. -00X: FOR CABLE LENGHT,SEE TABLE 2 AND REFFER TO LENGTH "L"
7. -**:CABLE LENGTH,-0.5:0.5M;-1.0:1.0M;-1.5:1.5M
8. CABLE ASSEMBLY TO BE PACKAGED IN POLYBAGS;

注意事项

1. 技术参数：见表1
2. CODE 位置指示；
3. 推荐扭矩0.4 Nm；
4. 推荐扭矩0.6 Nm；
5. TE 标签位置 包含产品编号 日期代码。。。；
6. -00X：线长参考表2 参照长度"L"
7. -**：线长，-0.5:0.5M；-1.0:1.0M；-1.5:1.5M
8. 线缆组件塑料袋包装；

BLACK	PA66	END CAP	12
BLUE	TPU	M12 OVER-MOLDING	11
GOLD FLASH	COPPER ALLOY	FEMALE CONTACT	10
GRAY	SILICONE	O-RING	9
NICKEL PLATED	COPPER ALLOY	M12, FEMALE NUT	8
BLACK	PA66	M12, FEMALE HSG, A CODE, 5PINS	7
-	-	CABLE	6
-	-	TE LABLE	5
BLUE	TPU	M8 OVERMOLDING	4
GOLD FLASH	COPPER ALLOY	M8 MALE CONTACT	3
NICKEL PLATED	COPPER ALLOY	M8 MALE NUT	2
BALCK COLOR	PA66	M8 MALE HOUSING	1
COMMENTS 备注	MATERIAL 材质	DESCRIPTION 描述	ITEM NO 序号

THIS DRAWING IS A CONTROLLED DOCUMENT.

DIMENSIONS: mm

TOLERANCES UNLESS OTHERWISE SPECIFIED:
0 PLC ±-
1 PLC ±-
2 PLC ±-
3 PLC ±-
4 PLC ±-
ANGLES ±-

MATERIAL - material_2

FINISH - finish_spec_2

DWN ALEX ZHANG 15AUG2018
CHK HART HE 15AUG2018
APVD CHRIS WANG 15AUG2018
PRODUCT SPEC 108-106140
APPLICATION SPEC 114-137144
WEIGHT -

TE Connectivity

NAME CABLE JUMPER,UNSHIELDED M8 MS TO M12 FS OR FR,A-CODE -

SIZE	CAGE CODE	DRAWING NO	RESTRICTED TO
A2	-	C-T40521XX00XXXX	-

CUSTOMER DRAWING | SCALE 1:1 | SHEET 3 OF 3 | REV A

1471-9 (3/13)

Компания «ЭлектроПласт» предлагает заключение долгосрочных отношений при поставках импортных электронных компонентов на взаимовыгодных условиях!

Наши преимущества:

- Оперативные поставки широкого спектра электронных компонентов отечественного и импортного производства напрямую от производителей и с крупнейших мировых складов;
- Поставка более 17-ти миллионов наименований электронных компонентов;
- Поставка сложных, дефицитных, либо снятых с производства позиций;
- Оперативные сроки поставки под заказ (от 5 рабочих дней);
- Экспресс доставка в любую точку России;
- Техническая поддержка проекта, помощь в подборе аналогов, поставка прототипов;
- Система менеджмента качества сертифицирована по Международному стандарту ISO 9001;
- Лицензия ФСБ на осуществление работ с использованием сведений, составляющих государственную тайну;
- Поставка специализированных компонентов (Xilinx, Altera, Analog Devices, Intersil, Interpoint, Microsemi, Aeroflex, Peregrine, Syfer, Eurofarad, Texas Instrument, Miteq, Cobham, E2V, MA-COM, Hittite, Mini-Circuits,General Dynamics и др.);

Помимо этого, одним из направлений компании «ЭлектроПласт» является направление «Источники питания». Мы предлагаем Вам помощь Конструкторского отдела:

- Подбор оптимального решения, техническое обоснование при выборе компонента;
- Подбор аналогов;
- Консультации по применению компонента;
- Поставка образцов и прототипов;
- Техническая поддержка проекта;
- Защита от снятия компонента с производства.

Как с нами связаться

Телефон: 8 (812) 309 58 32 (многоканальный)
Факс: 8 (812) 320-02-42
Электронная почта: org@eplast1.ru
Адрес: 198099, г. Санкт-Петербург, ул. Калинина, дом 2, корпус 4, литера А.