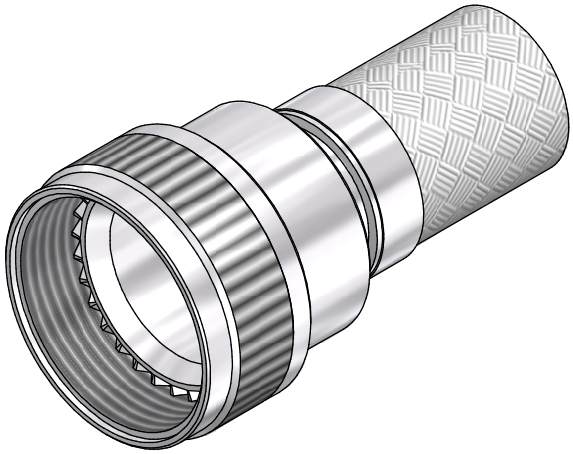

# CODE 54 - BRAID TAIL BACKSHELL

203M016-19B08-L

- SERIES
- ORDER NUMBER (TABLE 1)
- MATERIAL
  - REFER TO CH00-0250-004
- FINISH
  - REFER TO CH00-0250-004
- ENTRY SIZE (TABLE 2)
- MODIFICATION CODE
  - REFER TO CH00-0250-004 ⟨2⟩

## NOTES:

1. THIS PRODUCT IS DESIGNED TO TERMINATE A HEAT SHRINKABLE LIPPED BOOT TO A CONNECTOR.

⟨2⟩ FOR ADDITIONAL DIMENSIONS, ORDERING INFORMATION AND MODIFICATIONS, SEE CH00-0250-004

3. BACKSHELL TO BE PERMANENTLY MARKED/BAGGED AND LABELLED WITH CODE IDENTIFICATION NUMBER AND PART NUMBER. (e.g. 06090-203M016-19B08).

⟨4⟩ WHEN ENTRY SIZE EXCEEDS "MAX ENTRY", A 2 PIECE BACKSHELL (TYPE 2) IS SUPPLIED.

5. BRAID TERMINATION RING MAY BE SUPPLIED AS TINEL-LOCK SHAPE MEMORY RING AT MANUFACTURERS OPTION.

⟨6⟩ BACKSHELL MATES TO MIL-C-81703, SERIES III, MS3424, MS3446, MS3464, MS3467, MS3468, CLASS E & L

⟨7⟩ BACKSHELL MATES TO MIL-C-5015G, MS3400 SERIES, CLASS D, E, K, L, U & W, MS3400, MS3401, MS3404, MS3406,MS3450, MS3451, MS3454, MS3456, MS3470, MS3471, MS3472, MS3474, MS3475, MS3476. MIL-C-83723, SERIES II, CLASS A & L. MIL-C-83723, SERIES I & III, CLASS A, G, K, R & S: M83723/1, /2, /3, /4, /5, /6, /7, /8, /13, /14, /36, /37, /38, /40, /41, /42, /43, /48, /49, /65, /66, /67, /68, /69, /70, /71, /72, /73, /74, /75, /76, /77, /78, /82, /83, /84, /85, /86, /87, /91, /92, /95, /97, /98, (MS3155 CONTROLLED INTERFACE).

8. WHEN "L" MODIFICATION IS SPECIFIED, COUPLING NUT SHALL HAVE 3 WIRE HOLES, 120° APART.

| | | | |
|---|---|---|---|
| DRAWN | K.WINCZURA | DATE 19/01/2015 | 3RD ANGLE PROJECTION NOT TO SCALE |
| CHECKED | | 19/01/2015 | |
| APPROVED | K.SHEPPARD | 29/01/2015 | UNLESS OTHERWISE SPECIFIED ALL DIMENSIONS IN MILLIMETRES GENERAL TOL LINEAR +/-0,25MM ANGULAR +/- 1° |
| APPROVED | H.SMITH | 01/10/2015 | |

REVISIONS

| LTR | DESCRIPTION | DATE | APPROVED |
|---|---|---|---|
| R | REVISED PER ECO-15-002225 | 19/02/2015 | H.SMITH |
| S | REVISED PER ECO-15-013980 | 01/10/2015 | H.SMITH |

TE CAGE CODE: 06090
POLAMCO/TE CAGE CODE: U5792

TITLE:

BRAID TAIL BACKSHELL (CODE 54)

ASSY USED ON:

MIL-DTL-26482 SERIES II / MIL-DTL-83723 SERIES I & III

Polamco

TE connectivity

TE CONNECTIVITY - POLAMCO LTD RESERVES THE RIGHT TO AMEND THIS DRAWING AND THE INFORMATION SET FORTH HEREON AT ANY TIME. USERS SHOULD INDEPENDENTLY EVALUATE THE SUITABILITY OF THE PRODUCT FOR THEIR APPLICATION.

| DRAWING NO: | DRAWING REV: | SHT |
|---|---|---|
| 203M0XX | S | 1 |

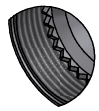

STAINLESS STEEL TEETH VIEW

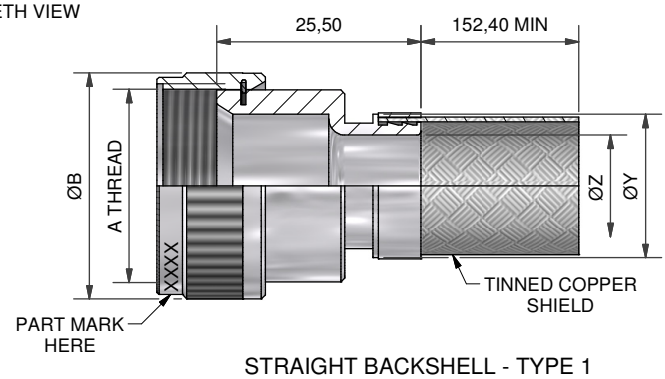


STRAIGHT BACKSHELL - TYPE 1

IF MAX ENTRY IS EXCEEDED BACKSHELL WILL BE SUPPLIED AS TYPE 2

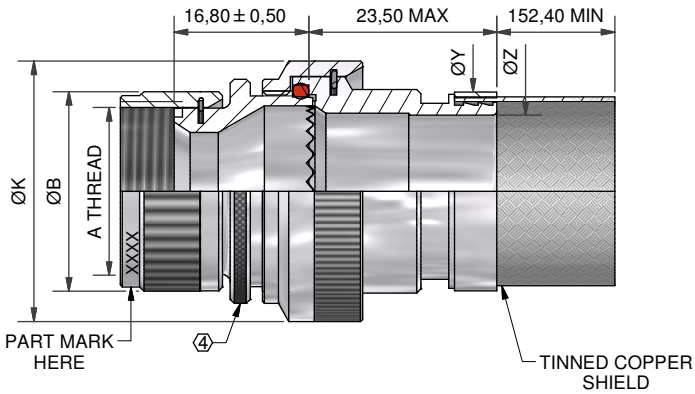


STRAIGHT BACKSHELL - TYPE 2

TABLE 1

| ORDER NUMBER | SHELL SIZE 6 | SHELL SIZE 7 | A THREAD | ØB MAX | MAX ENTRY |
|---|---|---|---|---|---|
| 03 | 3 | | 9/16-24 UNEF | 17,0 | 04 |
| 08 | | 8 & 8S | 1/2-20 UNF | 15,6 | 04 |
| 10 | 10 | 10, 10S, 10SL | 5/8-24 UNEF | 18,6 | 06 |
| 12 | 7 | 12 & 12S | 3/4-20 UNEF | 21,7 | 08 |
| 14 | 12 | 14 & 14S | 7/8-20 UNEF | 24,9 | 09 |
| 16 | 19 | 16 & 16S | 1-20 UNEF | 28,2 | 11 |
| 18 | 27 | 18 | 1 1/16-18 UNEF | 30,9 | 12 |
| 20 | 37 | 20 | 1 3/16-18 UNEF | 34,1 | 14 |
| 22 | | 22 | 1 5/16-18 UNEF | 37,3 | 16 |
| 24 | | 24 | 1 7/16-18 UNEF | 40,4 | 18 |
| 28 | | 28 | 1 3/4-18UNS | 50,0 | 22 |
| 32 | | 32 | 2-18 UNS | 56,3 | 24 |
| 36 | | 36 | 2 1/4-16 UN | 62,7 | 28 |
| 40 | | 40 | 2 1/2-16 UN | 69,0 | 28 |
| 44 | | 44 | 2 3/4-16 UN | 75,4 | 28 |
| 48 | | 48 | 3-16UN | 81,7 | 28 |
| 61 | 61 | | 1 1/2-18 UNEF | 42,0 | 18 |

TABLE 2

| ENTRY SIZE | ØK MAX | ØZ REF | ØY REF |
|---|---|---|---|
| 03 | NA | 4,77 | 13,1 |
| 04 | NA | 6,35 | 13,1 |
| 05 | 21,0 | 7,92 | 13,1 |
| 06 | 21,0 | 9,52 | 17,9 |
| 07 | 21,0 | 11,12 | 17,9 |
| 08 | 24,5 | 12,70 | 17,9 |
| 09 | 24,5 | 14,27 | 17,9 |
| 10 | 29,0 | 15,87 | 24,2 |
| 11 | 29,0 | 17,47 | 24,2 |
| 12 | 32,5 | 19,05 | 24,2 |
| 13 | 35,5 | 20,62 | 24,2 |
| 14 | 35,5 | 22,23 | 30,6 |
| 15 | 37,0 | 23,82 | 30,6 |
| 16 | 37,0 | 25,40 | 30,6 |
| 17 | 40,0 | 26,98 | 33,2 |
| 18 | 40,0 | 28,60 | 33,2 |
| 20 | 43,5 | 31,80 | 42,0 |
| 21 | 48,5 | 33,34 | 42,0 |
| 22 | 48,5 | 35,00 | 42,0 |
| 24 | 52,1 | 38,10 | 42,0 |
| 28 | 58,5 | 44,45 | 49,0 |

| | | | |
|---|---|---|---|
| DRAWN | K.WINCZURA | DATE 19/01/2015 | 3RD ANGLE PROJECTION NOT TO SCALE |
| CHECKED | | 19/01/2015 | |
| APPROVED | K.SHEPPARD | 29/01/2015 | UNLESS OTHERWISE SPECIFIED ALL DIMENSIONS IN MILLIMETRES GENERAL TOL LINEAR +/-0,25MM ANGULAR +/- 1° |
| APPROVED | H.SMITH | 01/10/2015 | |

REVISIONS

| LTR | DESCRIPTION | DATE | APPROVED |
|---|---|---|---|
| R | REVISED PER ECO-15-002225 | 19/02/2015 | H.SMITH |
| S | REVISED PER ECO-15-013980 | 01/10/2015 | H.SMITH |

TE CAGE CODE: 06090
POLAMCO/TE CAGE CODE: U5792

TITLE:

BRAID TAIL BACKSHELL (CODE 54)

ASSY USED ON:

MIL-DTL-26482 SERIES II / MIL-DTL-83723 SERIES I & III

Polamco

TE connectivity

TE CONNECTIVITY - POLAMCO LTD RESERVES THE RIGHT TO AMEND THIS DRAWING AND THE INFORMATION SET FORTH HEREON AT ANY TIME. USERS SHOULD INDEPENDENTLY EVALUATE THE SUITABILITY OF THE PRODUCT FOR THEIR APPLICATION.

| DRAWING NO: | DRAWING REV: | SHT |
|---|---|---|
| 203M0XX | S | 2 |

Компания «ЭлектроПласт» предлагает заключение долгосрочных отношений при поставках импортных электронных компонентов на взаимовыгодных условиях!

Наши преимущества:

- Оперативные поставки широкого спектра электронных компонентов отечественного и импортного производства напрямую от производителей и с крупнейших мировых складов;
- Поставка более 17-ти миллионов наименований электронных компонентов;
- Поставка сложных, дефицитных, либо снятых с производства позиций;
- Оперативные сроки поставки под заказ (от 5 рабочих дней);
- Экспресс доставка в любую точку России;
- Техническая поддержка проекта, помощь в подборе аналогов, поставка прототипов;
- Система менеджмента качества сертифицирована по Международному стандарту ISO 9001;
- Лицензия ФСБ на осуществление работ с использованием сведений, составляющих государственную тайну;
- Поставка специализированных компонентов (Xilinx, Altera, Analog Devices, Intersil, Interpoint, Microsemi, Aeroflex, Peregrine, Syfer, Eurofarad, Texas Instrument, Miteq, Cobham, E2V, MA-COM, Hittite, Mini-Circuits,General Dynamics и др.);

Помимо этого, одним из направлений компании «ЭлектроПласт» является направление «Источники питания». Мы предлагаем Вам помощь Конструкторского отдела:

- Подбор оптимального решения, техническое обоснование при выборе компонента;
- Подбор аналогов;
- Консультации по применению компонента;
- Поставка образцов и прототипов;
- Техническая поддержка проекта;
- Защита от снятия компонента с производства.

**Как с нами связаться**

**Телефон:** 8 (812) 309 58 32 (многоканальный)
**Факс:** 8 (812) 320-02-42
**Электронная почта:** org@eplast1.ru
**Адрес:** 198099, г. Санкт-Петербург, ул. Калинина, дом 2, корпус 4, литера А.