Crimp-Ausführung
CRIMP VERSION

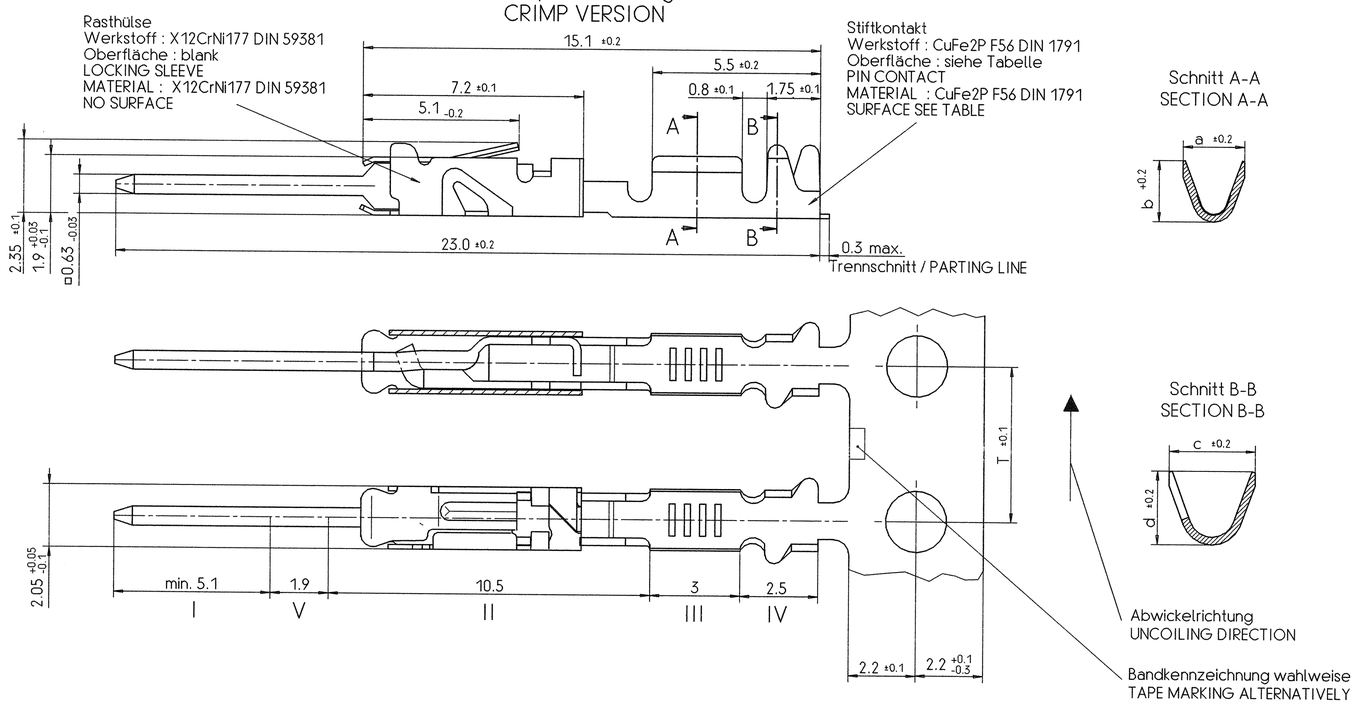

Schnitt A-A
SECTION A-A

Schnitt B-B
SECTION B-B

Anschlagwerkzeug
CRIMPING TOOLS

Leitungsquerschnitt CONDUCTOR SIZE mm^2	Werkzeugtype TOOL	Bestell - Nr. ORDER NO.	Bemerkung REMARKS
0.35 bis 0.5	Typ A / TYPE A Handbetätigung für Einzelkontakte HAND ACTIVITY FOR SINGLE CONTACTS	V23599-M1011-C5	Einzelkontakte SINGLE CONTACTS
0.35 bis 0.5	Typ B / TYPE B elektrisch für Bandware ELECTRICAL FOR TAPE WARE	V23599-E5004-C4	Kontakte am Band CONTACTS ON TAPE

Oberfläche
SURFACE

	Ausführung Au: VERSION Au:
Zone I / AREA I	>= 0,8 µm Au über/OVER >= 0,6 µm Pd über/OVER 2±1 µm Ni
Zone II / AREA II	Au- bzw.Pd- bzw. SnPb10-Auslauf über/ -AND/OR -RUNOUT OVER <= 4 µm Ni
Zone III / AREA III	3±1 µm SnPb10 über/OVER <= 1 µm Ni
Zone IV / AREA IV	>= 1 µm SnPb10 <= 1 µm Ni
Zone V / AREA V	>= 0.5 µm Au über/OVER >= 0.3 µm Pd über/OVER 2±1 µm Ni

	Ausführung Sn: VERSION Sn:
Zone I / AREA I	3±1 µm SnPb10 über/OVER 2±1 µm Ni
Zone II / AREA II	SnPb10-Auslauf über/ -RUNOUT OVER <= 4 µm Ni
Zone III / AREA III	3±1 µm SnPb10 über/OVER <= 1 µm Ni
Zone IV / AREA IV	>= 1 µm SnPb10 <= 1 µm Ni
Zone V / AREA V	3±1 µm SnPb10 über/OVER 2±1 µm Ni

V23540-M5300-Y61	0.35 - 0.50	Sn	2	1.85	2.8	2.5	5.08
V23540-M5300-Y60	0.35 - 0.50	Au	2	1.85	2.8	2.5	5.08
Stiftkontakt Siemens Bestell - Nr. PIN CONTACT SIEMENS ORDER-NO.	Leitungs-querschnitt CONDUCTOR SIZE	Ober-fläche SURFACE	a	b	c	d	T Teilung PITCH
			Maße DIMENSIONS				

Weitergabe sowie Verfielfaeltigung dieser Unterlage, Verwertung und Mitteilung ihres Inhalts nicht gestattet, soweit nicht ausdruecklich zugestanden. Zuwiderhandlungen verpflichten zu Schadenersatz. Alle Rechte vorbehalten, insbesondere fuer den Fall der Patenterteilung oder GM-Eintragung.

The reproduction, transmission or use of this document or its contents is not permitted without express written authority. Offenders will be liable for damages. All rights, including rights created by patent grant or registration of an utility model or design, reserved.

*) Längen,Winkel,Form und Lage: DIN ISO 2768-mK
LENGTH, ANGLES, FORM AND POSITION: DIN ISO 2768-mK

Maßgebend ist der deutsche Text .
ONLY THE GERMAN-LANGUAGE VERSION SHALL BE BINDING .

				Tol.: ISO 8015 *)	
				Datum	30.08.94
				Bearb	Flieger
04	WO97/5786	21.05.97	gw	Gepr.	EC B A E
03	WO97/5724	05.12.96	gw	Norm.	
02	WO96/5775	05.07.96	D.M.	EC B	
01	WO96/5771	08.05.96	D.M.		
52		26.09.94	Fli		
51		30.08.94	Fli	Siemens AG	
Zust	Mitteilung	Datum	Name		

Maßstab 10:1

Maßbild / DIMENS. DRAWING
Crimpstift 0.35 / 0.5
CRIMP PIN 0.35 / 0.5

V23540-M5300-Y6*-*-7427

Blatt 1
1 Bl.

Компания «ЭлектроПласт» предлагает заключение долгосрочных отношений при поставках импортных электронных компонентов на взаимовыгодных условиях!

Наши преимущества:

- Оперативные поставки широкого спектра электронных компонентов отечественного и импортного производства напрямую от производителей и с крупнейших мировых складов;
- Поставка более 17-ти миллионов наименований электронных компонентов;
- Поставка сложных, дефицитных, либо снятых с производства позиций;
- Оперативные сроки поставки под заказ (от 5 рабочих дней);
- Экспресс доставка в любую точку России;
- Техническая поддержка проекта, помощь в подборе аналогов, поставка прототипов;
- Система менеджмента качества сертифицирована по Международному стандарту ISO 9001;
- Лицензия ФСБ на осуществление работ с использованием сведений, составляющих государственную тайну;
- Поставка специализированных компонентов (Xilinx, Altera, Analog Devices, Intersil, Interpoint, Microsemi, Aeroflex, Peregrine, Syfer, Eurofarad, Texas Instrument, Miteq, Cobham, E2V, MA-COM, Hittite, Mini-Circuits,General Dynamics и др.);

Помимо этого, одним из направлений компании «ЭлектроПласт» является направление «Источники питания». Мы предлагаем Вам помощь Конструкторского отдела:

- Подбор оптимального решения, техническое обоснование при выборе компонента;
- Подбор аналогов;
- Консультации по применению компонента;
- Поставка образцов и прототипов;
- Техническая поддержка проекта;
- Защита от снятия компонента с производства.

Как с нами связаться

Телефон: 8 (812) 309 58 32 (многоканальный)
Факс: 8 (812) 320-02-42
Электронная почта: org@eplast1.ru
Адрес: 198099, г. Санкт-Петербург, ул. Калинина, дом 2, корпус 4, литера А.