THIS DRAWING IS UNPUBLISHED. RELEASED FOR PUBLICATION 29JUN2001 ,29JUN2001
© COPYRIGHT 2001 BY TYCO ELECTRONICS CORPORATION. ALL RIGHTS RESERVED.

LOC	DIST
J	—

REVISIONS 変更

P	LTR	DESCRIPTION	DATE	DWN	APVD
	A	RELEASED	08JUL05	C.O	T.K

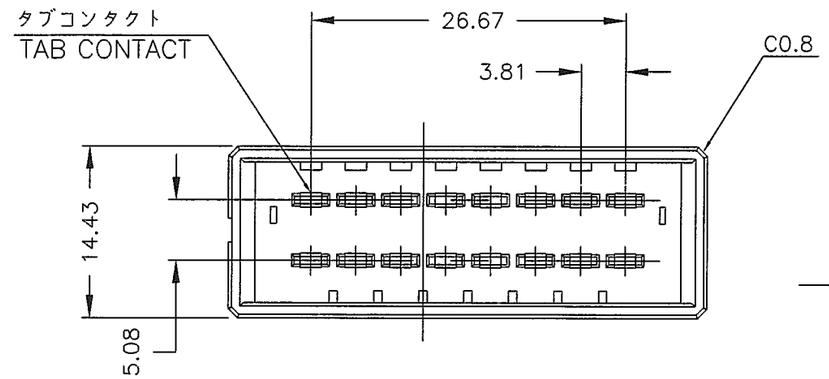

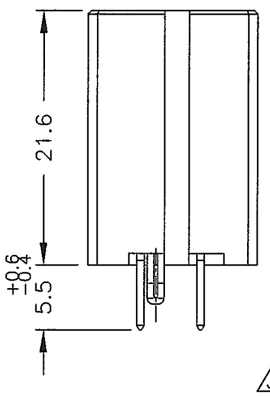

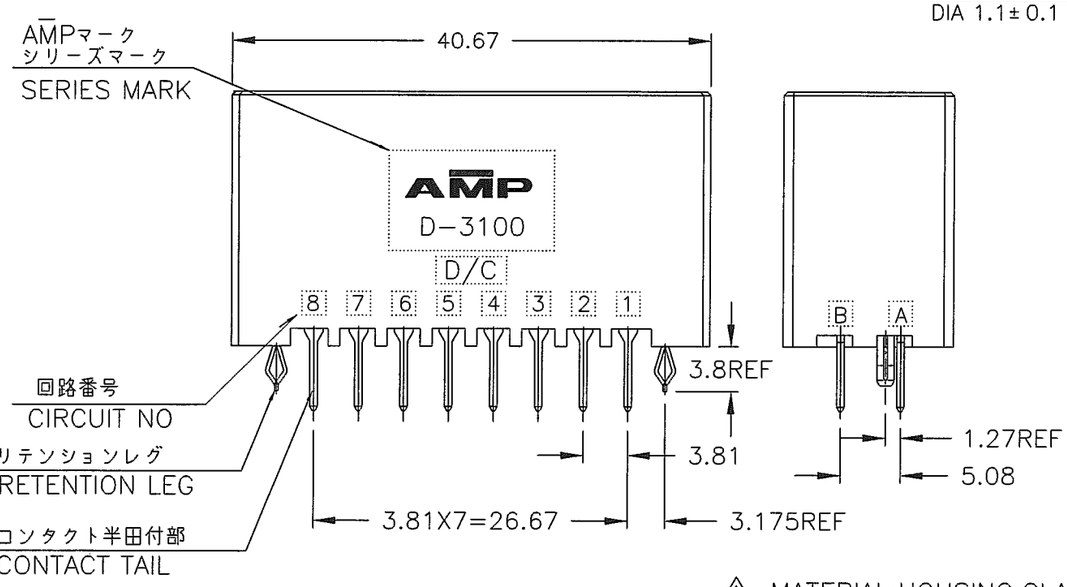

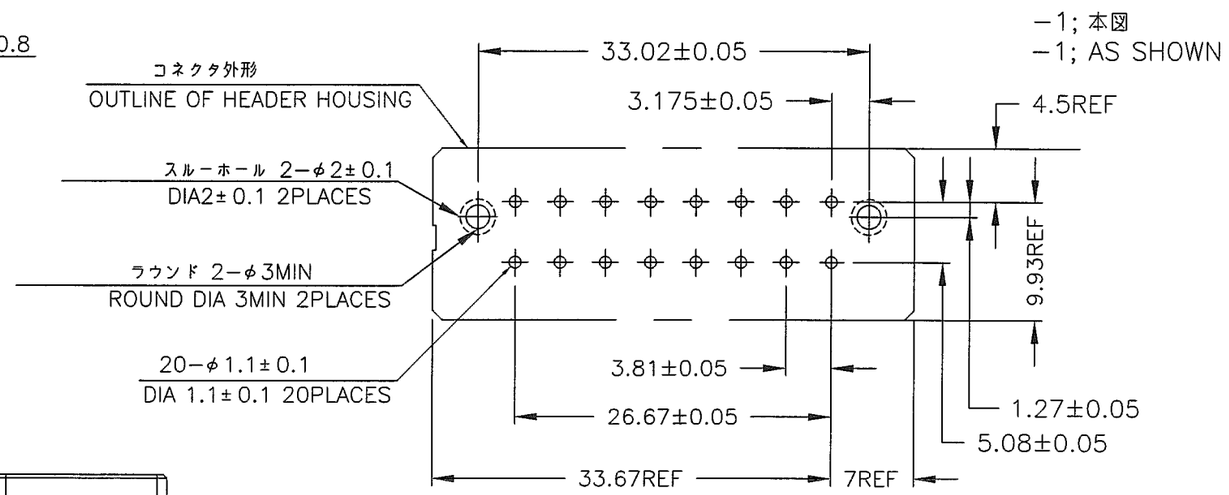

-1; 本図
-1; AS SHOWN

推奨基板取付け穴寸法
(非累積公差)
(コネクタ搭載面)

RECOMEND PC BOARD HOLE PATTERN
(NOT ACCUMULATE TOLERANCE)
(CONNECTOR MOUNT SIDE)

1 MATERIAL:HOUSING:GLASS FILED THERMO PLASTIC POLYESTER COLOR, BLACK
CONTACT:COPPER ALLOY
RETENTION LEG:COPPER ALLOY

2 FINISH(CONTACT); ALL OVER Ni UNDERPLATED
CONTACT AREA: 0.76μmMIN GOLD PLATED
TINE AREA: TIN PLATED

3 FINISH(RETENTION LEG);
TIN PLATED OVER NICKEL

1 材料; ハウジング: ガラス入り熱可塑性ポリエステル樹脂 色; 黒色
コンタクト: 銅合金
リテンションレグ: 銅合金

2 めっき(コンタクト); 全面Ni下地
接点部: 0.76μmMIN.金めっき
半田付け部: 錫めっき

3 めっき(リテンションレグ);
ニッケル下地上に錫めっき

THIS DRAWING IS A CONTROLLED DOCUMENT.

DIMENSIONS: 単位: 耗 mm

TOLERANCES UNLESS OTHERWISE SPECIFIED: 一般公差
0 PLC ±—
1 PLC ±— 10以下; ±0.3
2 PLC ±— 10を超え 30以下; ±0.4
3 PLC ±— 30を超え 100以下; ±0.5
4 PLC ±—
ANGLES ±3°

MATERIAL 材料 1
FINISH 仕上 2 3

DWN	C.OHASHI	08JUL2005
CHK	T.KIMURA	08JUL2005
APVD	T.KIMURA	08JUL2005
PRODUCT SPEC 製品規格	108-5349	
APPLICATION SPEC 取付適用規格	114-5148	
WEIGHT	8.8 g	

tyco Electronics
Tyco Electronics AMP K.K.
Kawasaki, Japan

NAME 名称: 16POS DOUBLE ROW VERTICAL HDR ASSEMBLY FOR DYNAMIC D-3100

SIZE	CAGE CODE	DRAWING NO 番号	RESTRICTED TO
A3	00779	C-1871794	—

CUSTOMER DRAWING

SCALE 尺度	SHEET	OF	REV
1:1	1	1	A

AMP 1470-19 REV 31MAR2000

S:\AMP-KawasakiEC\Industrial\EN32_Industrial\1st-group\yamada\??-CAD\1871794\1871794-C.dwg

Компания «ЭлектроПласт» предлагает заключение долгосрочных отношений при поставках импортных электронных компонентов на взаимовыгодных условиях!

Наши преимущества:

- Оперативные поставки широкого спектра электронных компонентов отечественного и импортного производства напрямую от производителей и с крупнейших мировых складов;
- Поставка более 17-ти миллионов наименований электронных компонентов;
- Поставка сложных, дефицитных, либо снятых с производства позиций;
- Оперативные сроки поставки под заказ (от 5 рабочих дней);
- Экспресс доставка в любую точку России;
- Техническая поддержка проекта, помощь в подборе аналогов, поставка прототипов;
- Система менеджмента качества сертифицирована по Международному стандарту ISO 9001;
- Лицензия ФСБ на осуществление работ с использованием сведений, составляющих государственную тайну;
- Поставка специализированных компонентов (Xilinx, Altera, Analog Devices, Intersil, Interpoint, Microsemi, Aeroflex, Peregrine, Syfer, Eurofarad, Texas Instrument, Miteq, Cobham, E2V, MA-COM, Hittite, Mini-Circuits,General Dynamics и др.);

Помимо этого, одним из направлений компании «ЭлектроПласт» является направление «Источники питания». Мы предлагаем Вам помощь Конструкторского отдела:

- Подбор оптимального решения, техническое обоснование при выборе компонента;
- Подбор аналогов;
- Консультации по применению компонента;
- Поставка образцов и прототипов;
- Техническая поддержка проекта;
- Защита от снятия компонента с производства.

Как с нами связаться

Телефон: 8 (812) 309 58 32 (многоканальный)
Факс: 8 (812) 320-02-42
Электронная почта: org@eplast1.ru
Адрес: 198099, г. Санкт-Петербург, ул. Калинина, дом 2, корпус 4, литера А.