REVISIONS				
REV.	ECN	DESCRIPTION	DATE	APPROVED
F		MATING END POSITION ADDED	APR 29/08	ZLJ
G		PIN LABELS ADDED	APR 06/10	ZLJ
H		CORRECTION TO HOUSING CONFIGURATION DISPLAYED	JUN 28/10	ZLJ

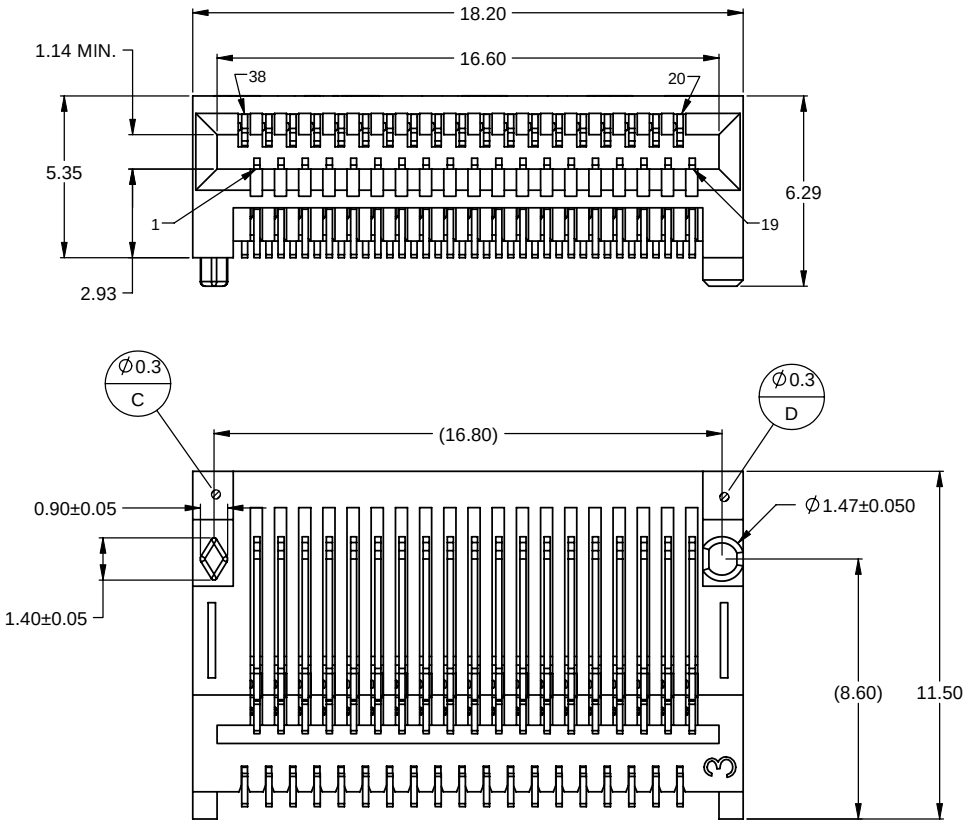

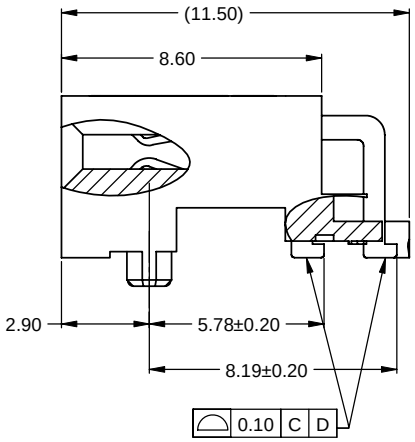

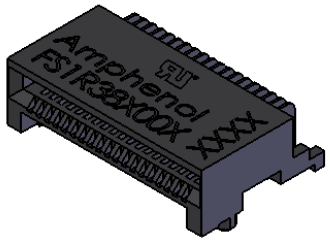

PART NUMBER	PACKAGING	CONTACT PLATING
FS1-R38-2000	TAPE AND REEL	30µ" GOLD OVER 50µ" NICKEL IN CONTACT AREAS 100µ" MATTE TIN OVER 50µ" NICKEL IN SOLDER AREAS
FS1-R38-3000		15µ" GOLD OVER 50µ" NICKEL IN CONTACT AREAS 100µ" MATTE TIN OVER 50µ" NICKEL IN SOLDER AREAS

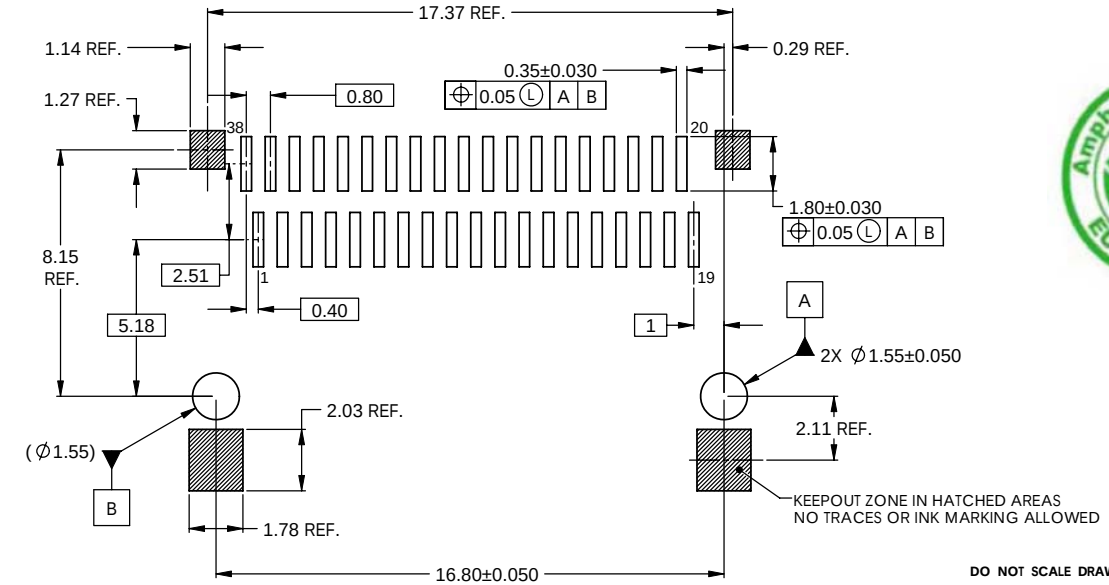

RECOMMENDED PCB LAYOUT

NOTES:

1) MATERIAL:

HOUSING: SOLDER REFLOW PROCESS COMPATIBLE LCP, UL94V-0

CONTACTS: PHOSPHOR BRONZE

2) ROHS COMPLIANT

3) PERFORMANCE:

ELECTRICAL: 0.5 AMPS MAX. PER CONTACT

MECHANICAL: 250 MATING CYCLES MINIMUM

4) COMPLIES WITH SFF 8436.

DO NOT SCALE DRAWING

THIS DOCUMENT CONTAINS PROPRIETARY INFORMATION AND SUCH INFORMATION MAY NOT BE DISCLOSED TO OTHERS FOR ANY PURPOSE OR USED FOR MANUFACTURING PURPOSES WITHOUT PERMISSION FROM AMPHENOL CANADA CORP.

UNLESS OTHERWISE SPECIFIED DIMENSIONS ARE IN MILLIMETERS. TOLERANCES ARE:
DECIMALS .X± 0.25 .XX± 0.13 ANGLES ± 2°
MATERIAL AND FINISH

APPROVALS	DATE
DRAWN YK	21/APR/06
DESIGNED YK	21/APR/06
CHECKED	
QA APP'D	
E APP'D	
DWG APP'D	

ENG.REL.NO. EAR 12923
CODE IDENT. NO. 03554

Amphenol Canada Corp.

TITLE 38 POSITION RIGHT ANGLE HIGH SPEED CONNECTOR

SIZE C DWG. NO. P-FS1-R38-X000 REV. H
SCALE NTS PROJECT FS1 SHEET 1 OF 1

Компания «ЭлектроПласт» предлагает заключение долгосрочных отношений при поставках импортных электронных компонентов на взаимовыгодных условиях!

Наши преимущества:

- Оперативные поставки широкого спектра электронных компонентов отечественного и импортного производства напрямую от производителей и с крупнейших мировых складов;
- Поставка более 17-ти миллионов наименований электронных компонентов;
- Поставка сложных, дефицитных, либо снятых с производства позиций;
- Оперативные сроки поставки под заказ (от 5 рабочих дней);
- Экспресс доставка в любую точку России;
- Техническая поддержка проекта, помощь в подборе аналогов, поставка прототипов;
- Система менеджмента качества сертифицирована по Международному стандарту ISO 9001;
- Лицензия ФСБ на осуществление работ с использованием сведений, составляющих государственную тайну;
- Поставка специализированных компонентов (Xilinx, Altera, Analog Devices, Intersil, Interpoint, Microsemi, Aeroflex, Peregrine, Syfer, Eurofarad, Texas Instrument, Miteq, Cobham, E2V, MA-COM, Hittite, Mini-Circuits,General Dynamics и др.);

Помимо этого, одним из направлений компании «ЭлектроПласт» является направление «Источники питания». Мы предлагаем Вам помощь Конструкторского отдела:

- Подбор оптимального решения, техническое обоснование при выборе компонента;
- Подбор аналогов;
- Консультации по применению компонента;
- Поставка образцов и прототипов;
- Техническая поддержка проекта;
- Защита от снятия компонента с производства.

Как с нами связаться

Телефон: 8 (812) 309 58 32 (многоканальный)
Факс: 8 (812) 320-02-42
Электронная почта: org@eplast1.ru
Адрес: 198099, г. Санкт-Петербург, ул. Калинина, дом 2, корпус 4, литера А.