RADIALL Optical Fiber Components	TECHNICAL DATA SHEET	F727.711.200			
LC SIMPLEX PC SINGLEMODE ADAPTOR METALLIC ALIGNMENT SLEEVE		Packaging 100	Series LC	Issue 03 24 04	Page 1 / 2
Adaptor : color BLUE		Simplex			

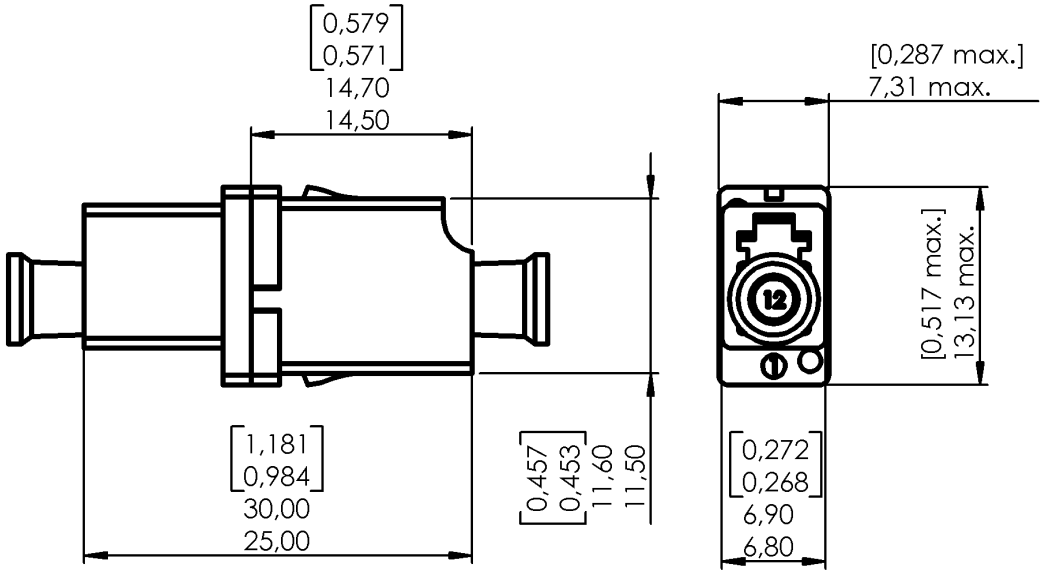

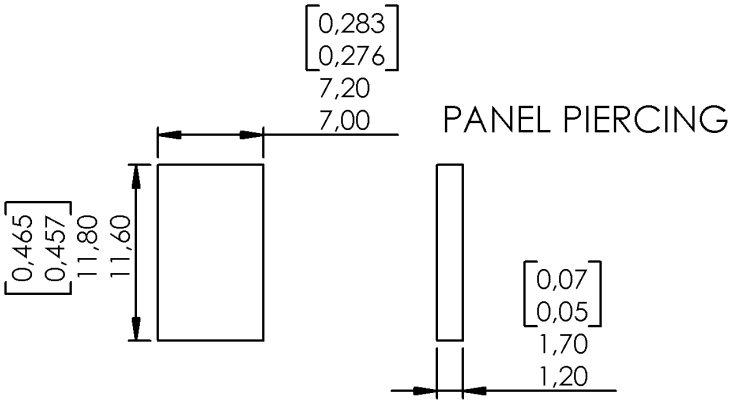

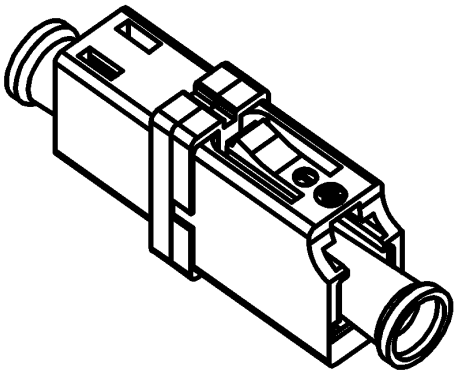

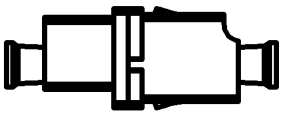

Scale : 1/1

Contents :
- Low profile simplex adapter
- Receptacle dust cap
- Sleeve

Original dimensions in mm [inch]

4112-9212 This information is given as an indication. In the continual goal to improve our products, we reserve the right to make any modifications judged necessary

GENERAL

- **TYPE** — IEC 61754-20 (LC)
RJ-45 latching system
Receptacle color : BLUE
- **MOUNTING** — Snap-in mounting
Max. panel thickness 1.7 mm
- **ALIGNMENT SLEEVE** — Metallic

CHARACTERISTICS (Depending on fibre or cable construction)

- **MATERIAL** — Plastic molded : Material in accordance with TELCORDIA GR-326 CORE
Inflammability V0 (UL 94)
- **MECHANICAL** — Durability 200 cycles
Plug Retention 68 N
- **ENVIRONMENTAL** — Storage temperature range -40 °C to +85 °C
Operating temperature range -40 °C to +70 °C
- **PROOF TEST** — Straight pull 68 N
Side pull 23 N
- **VIBRATION TEST** — 10 to 55 Hz, 1,5 mm (peak to peak), 2 Hr/axis

*(Performance and specification : see document **GEN - F727 001**)*

4112-9212 This information is given as an indication. In the continual goal to improve our products, we reserve the right to make any modifications judged necessary

Компания «ЭлектроПласт» предлагает заключение долгосрочных отношений при поставках импортных электронных компонентов на взаимовыгодных условиях!

Наши преимущества:

- Оперативные поставки широкого спектра электронных компонентов отечественного и импортного производства напрямую от производителей и с крупнейших мировых складов;
- Поставка более 17-ти миллионов наименований электронных компонентов;
- Поставка сложных, дефицитных, либо снятых с производства позиций;
- Оперативные сроки поставки под заказ (от 5 рабочих дней);
- Экспресс доставка в любую точку России;
- Техническая поддержка проекта, помощь в подборе аналогов, поставка прототипов;
- Система менеджмента качества сертифицирована по Международному стандарту ISO 9001;
- Лицензия ФСБ на осуществление работ с использованием сведений, составляющих государственную тайну;
- Поставка специализированных компонентов (Xilinx, Altera, Analog Devices, Intersil, Interpoint, Microsemi, Aeroflex, Peregrine, Syfer, Eurofarad, Texas Instrument, Miteq, Cobham, E2V, MA-COM, Hittite, Mini-Circuits,General Dynamics и др.);

Помимо этого, одним из направлений компании «ЭлектроПласт» является направление «Источники питания». Мы предлагаем Вам помощь Конструкторского отдела:

- Подбор оптимального решения, техническое обоснование при выборе компонента;
- Подбор аналогов;
- Консультации по применению компонента;
- Поставка образцов и прототипов;
- Техническая поддержка проекта;
- Защита от снятия компонента с производства.

Как с нами связаться

Телефон: 8 (812) 309 58 32 (многоканальный)
Факс: 8 (812) 320-02-42
Электронная почта: org@eplast1.ru
Адрес: 198099, г. Санкт-Петербург, ул. Калинина, дом 2, корпус 4, литера А.