| REVISIONS | | | | |
|---|---|---|---|---|
| SYM | ZONE | ECN, ERN NO. | DATE | APPRD. |
| A | | PROPOSAL | 06/03/14 | |

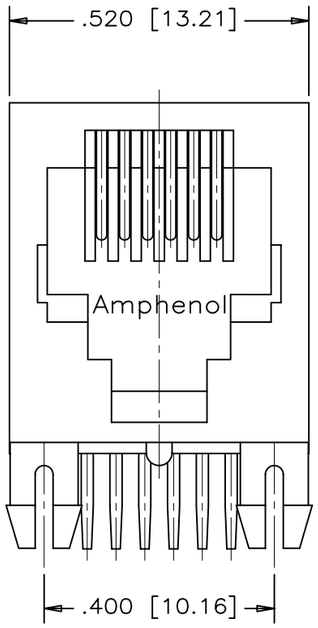


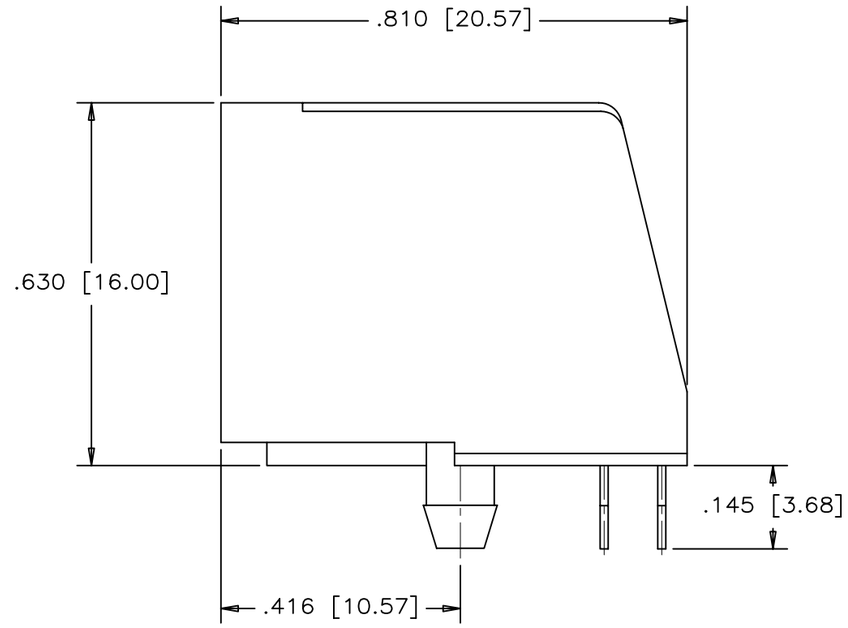


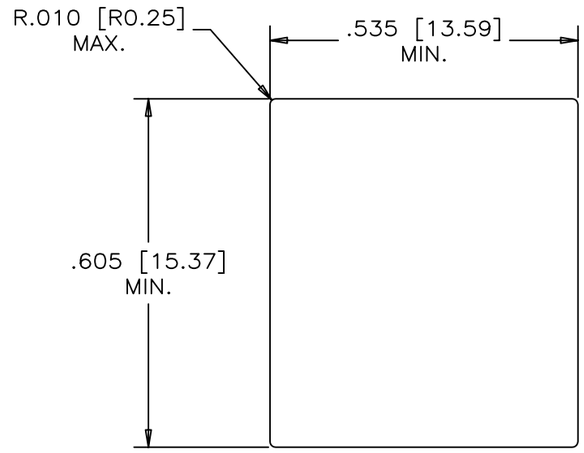


RECOMMENDED PANEL CUTOUT

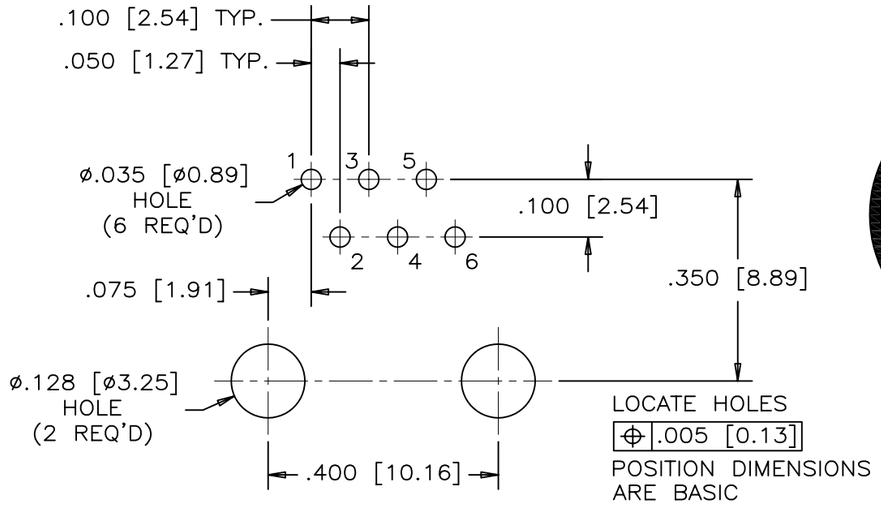


RECOMMENDED P.C.B. LAYOUT
(COMPONENT SIDE OF BOARD)

MATERIALS:

HOUSING: GLASS REINFORCED THERMOPLASTIC POLYESTER
FLAMMABILITY RATING UL94V–0
COLOUR: BLACK

CONTACTS: PHOSPHOR BRONZE
REFER TO PART NUMBER FOR GOLD THICKNESS ON MATING SURFACES. 50 MICROINCH [1.27 MICRONS] MIN. NICKEL UNDERPLATE. MICROINCH [2.54 MICRONS] MIN. MATTE–TIN ON CONTACT TAILS.

RECOMMENEND DOLDERING TEMPERATURE:
WAVE SOLDERING AT 240°C MAXIMUM FOR 3 SEC MAXIMUM.

AMPHENOL PART NUMBER: R J E 0 2 – 1 6 X – 0 X 1 0

CONTACTS
2 = 2 CONTACTS LOADED IN POSITION 3 & 4
4 = 4 CONTACTS LOADED IN POSITION 2 TO 5
6 = 6 CONTACTS LOADED IN POSITION 1 TO 6

GOLD PLATING
1 = 6 MICROINCH
2 = 15 MICROINCH
3 = 30 MICROINCH
4 = 50 MICROINCH

*THIS DOCUMENT CONTAINS PROPRIETARY INFORMATION AND SUCH INFORMATION MAY NOT BE DISCLOSED TO OTHERS FOR ANY PURPOSE OR USED FOR MANUFACTURING PURPOSES WITHOUT WRITTEN PERMISSION FROM AMPHENOL CANADA CORP.*

| | | | |
|---|---|---|---|
| MATERIAL | DRAWN PAULW | DATE 06/03/14 | Amphenol Canada Corp. |
| ------- | DESIGNED | | |
| | CHECKED CHIGOW | 06/03/14 | TITLE MODULAR JACK, SINGLE PORT 6 POSITION, NO SHIELD AND NO FLANGE – RoHS COMPLIANT |
| | I. E. APPRD. | | |
| | Q. A. APPRD. | | |
| FINISH | DWG. APPRD. | | DWG C · DRAWING NO. P–RJE02–16X–0X10 · REV. A |
| ------- | ENG. REL. NO. | | |
| | REF. | | |
| | DIMENSIONS ARE IN INCHES [mm] | CODE ID. NO. 03554 | SCALE 5/1 · WT. ------ · SURF. ---- · SHEET 1 OF 1 |

Компания «ЭлектроПласт» предлагает заключение долгосрочных отношений при поставках импортных электронных компонентов на взаимовыгодных условиях!

Наши преимущества:

- Оперативные поставки широкого спектра электронных компонентов отечественного и импортного производства напрямую от производителей и с крупнейших мировых складов;
- Поставка более 17-ти миллионов наименований электронных компонентов;
- Поставка сложных, дефицитных, либо снятых с производства позиций;
- Оперативные сроки поставки под заказ (от 5 рабочих дней);
- Экспресс доставка в любую точку России;
- Техническая поддержка проекта, помощь в подборе аналогов, поставка прототипов;
- Система менеджмента качества сертифицирована по Международному стандарту ISO 9001;
- Лицензия ФСБ на осуществление работ с использованием сведений, составляющих государственную тайну;
- Поставка специализированных компонентов (Xilinx, Altera, Analog Devices, Intersil, Interpoint, Microsemi, Aeroflex, Peregrine, Syfer, Eurofarad, Texas Instrument, Miteq, Cobham, E2V, MA-COM, Hittite, Mini-Circuits,General Dynamics и др.);

Помимо этого, одним из направлений компании «ЭлектроПласт» является направление «Источники питания». Мы предлагаем Вам помощь Конструкторского отдела:

- Подбор оптимального решения, техническое обоснование при выборе компонента;
- Подбор аналогов;
- Консультации по применению компонента;
- Поставка образцов и прототипов;
- Техническая поддержка проекта;
- Защита от снятия компонента с производства.

**Как с нами связаться**

**Телефон:** 8 (812) 309 58 32 (многоканальный)
**Факс:** 8 (812) 320-02-42
**Электронная почта:** org@eplast1.ru
**Адрес:** 198099, г. Санкт-Петербург, ул. Калинина, дом 2, корпус 4, литера А.