Jul.1.2019 Copyright 2019 HIROSE ELECTRIC CO., LTD. All Rights Reserved.
In case of consideration for using Automotive equipment / device which demand high reliability, kindly contact our sales window correspondents.

	COUNT	DESCRIPTION OF REVISIONS	BY	CHKD	DATE		COUNT	DESCRIPTION OF REVISIONS	BY	CHKD	DATE
△					. .	△					. .
△					. .	△					. .
△					. .	△					. .

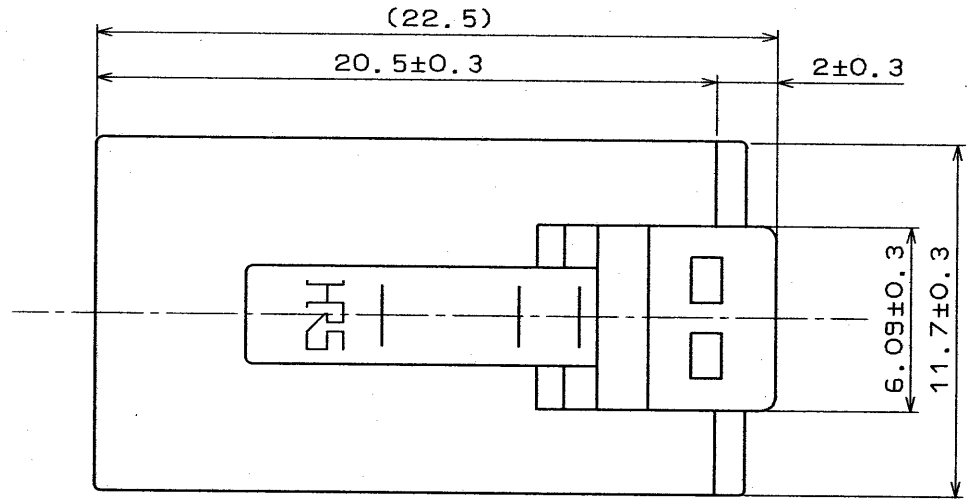

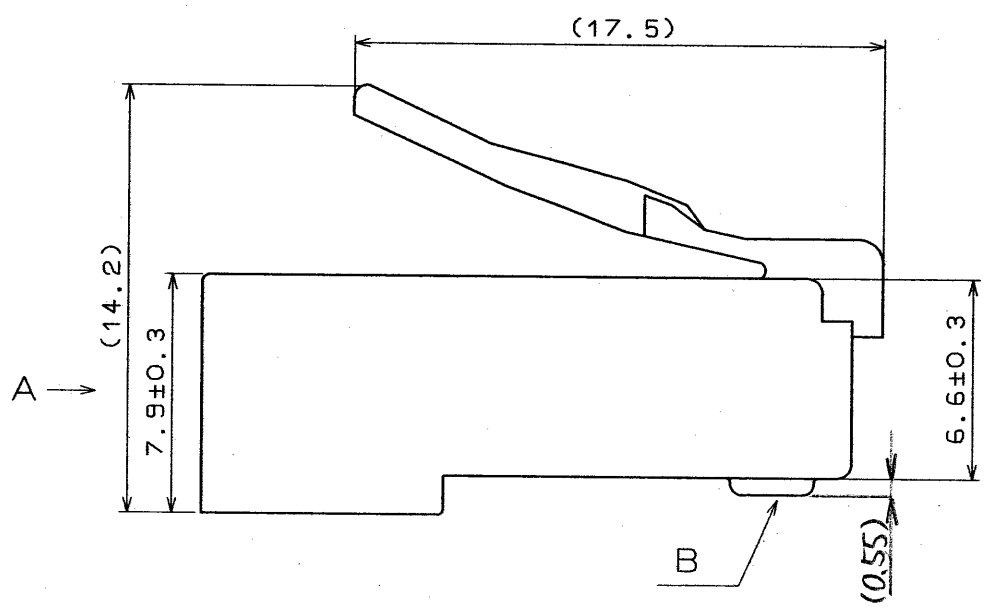

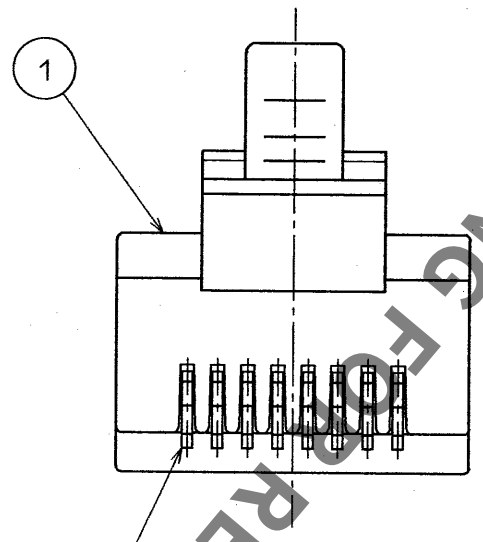

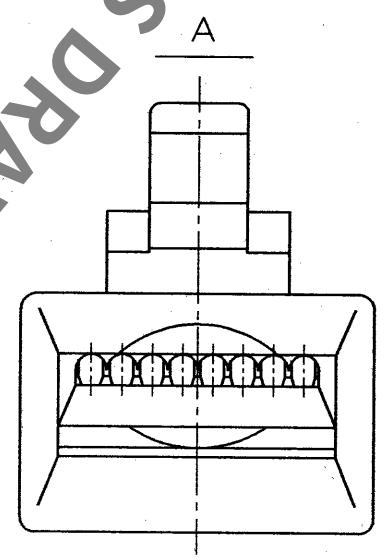

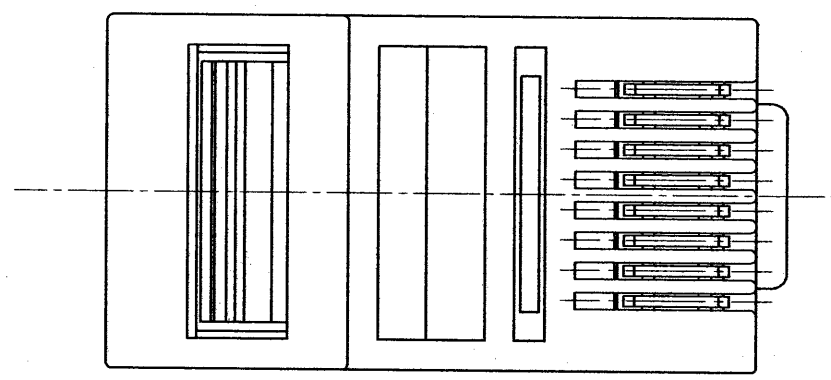

2 TABLE-1

APPLICABLE CABLE	
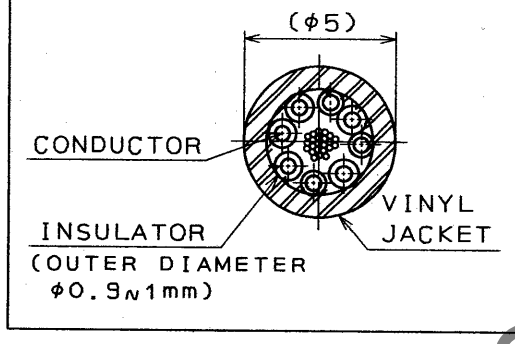	*THE CABLE SHOWN IN THE FIGURE LEFT IS ONE OF THE SAMPLE. *OUTER DIAMETER OF VINYL-JACKET CHANGES ACCORDING TO ITS HARONESS SO THE DIMENSION IN THE FIGURE FOR REFERENCE.

3 3 ATTACHED

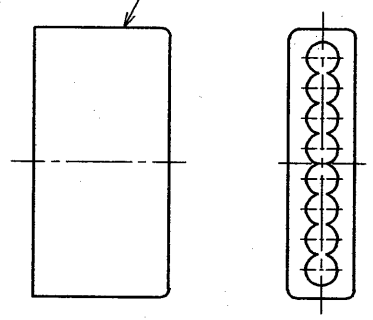

NOTES
1 THE DIMENSION IN PARENTHESIS ARE FOR REFERENCE.
2 APPLICABLE CABLE OF THIS CONNECTOR IS SHOWN IN TABLE-1.
3 THE ATTACHED SHALL BE USED TO ALIGN WIRES. (CABLE SHALL BE ASSEMBLED WITH ADAPTOR INSERTED)
4 USE THE JIGS SHOWN IN TABLE-2 FOR WIRING THIS CONNECTOR.

4 TABLE-2

EQUIPMENT	PART No.
SEMI-AUTO ASSEMBLY MACHINE	APPLICATOR 105 TM8/10P88
HAND TOOL	TC-2220-8/10P-88

NO.	MATERIAL	FINISH , REMARKS	NO.	MATERIAL	FINISH , REMARKS
2	PHOSPHOR BRONZE	SELECTIVE GOLD PLATING 1.27μm(B AREA)			
1	POLYCARBONATE	CLEAR	3	POLYCARBONATE	CLEAR

CODE NO. (OLD)	DRAWN	DESIGNED	CHECKED	APPROVED	RELEASED
	T.Watanabe '95.7.10	T.Watanabe '95.7.10	H.Miura 95.7.10	S.Yamada 95.7.10	

SCALE 4 : 1	DRAWING NO. EDC3-028188	PART NO. TM10P-88P
UNITS mm	HRS HIROSE ELECTRIC CO., LTD.	CODE NO. CL222-1818-1 1/1

TO
Q2

HRS DRAWING FOR REFERENCE

Компания «ЭлектроПласт» предлагает заключение долгосрочных отношений при поставках импортных электронных компонентов на взаимовыгодных условиях!

Наши преимущества:

- Оперативные поставки широкого спектра электронных компонентов отечественного и импортного производства напрямую от производителей и с крупнейших мировых складов;
- Поставка более 17-ти миллионов наименований электронных компонентов;
- Поставка сложных, дефицитных, либо снятых с производства позиций;
- Оперативные сроки поставки под заказ (от 5 рабочих дней);
- Экспресс доставка в любую точку России;
- Техническая поддержка проекта, помощь в подборе аналогов, поставка прототипов;
- Система менеджмента качества сертифицирована по Международному стандарту ISO 9001;
- Лицензия ФСБ на осуществление работ с использованием сведений, составляющих государственную тайну;
- Поставка специализированных компонентов (Xilinx, Altera, Analog Devices, Intersil, Interpoint, Microsemi, Aeroflex, Peregrine, Syfer, Eurofarad, Texas Instrument, Miteq, Cobham, E2V, MA-COM, Hittite, Mini-Circuits,General Dynamics и др.);

Помимо этого, одним из направлений компании «ЭлектроПласт» является направление «Источники питания». Мы предлагаем Вам помощь Конструкторского отдела:

- Подбор оптимального решения, техническое обоснование при выборе компонента;
- Подбор аналогов;
- Консультации по применению компонента;
- Поставка образцов и прототипов;
- Техническая поддержка проекта;
- Защита от снятия компонента с производства.

Как с нами связаться

Телефон: 8 (812) 309 58 32 (многоканальный)
Факс: 8 (812) 320-02-42
Электронная почта: org@eplast1.ru
Адрес: 198099, г. Санкт-Петербург, ул. Калинина, дом 2, корпус 4, литера А.