THIS DRAWING IS UNPUBLISHED.
DIFFUSION RESTREINTE

RELEASED FOR PUBLICATION
LIBRE A LA DIFFUSION

© COPYRIGHT
ALL RIGHTS RESERVED.
TOUS DROITS RESERVES

LOC	DIST
F	7

REVISIONS

P	LTR	DESCRIPTION MODIFICATIONS	DATE	DWN DESS.	APVD APP.
	G1	REVISED PER ECO-11-005150	19APR11	RK	HMR

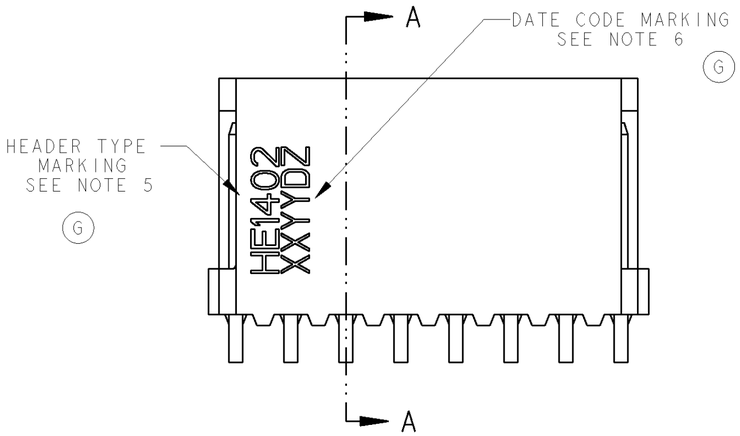

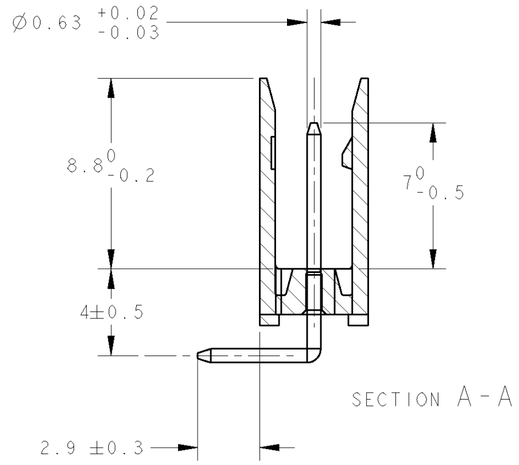

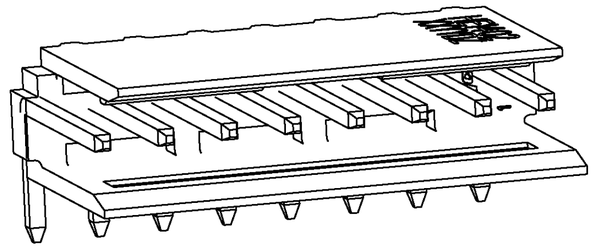

SCALE 6:1

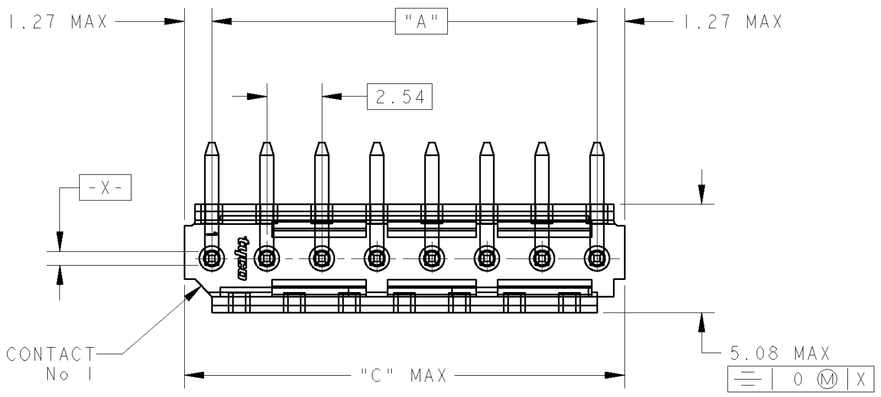

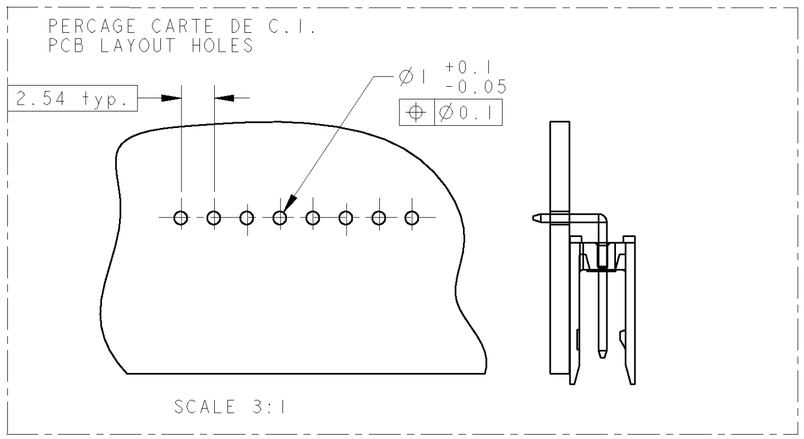

45.72	43.18	18	1-281698-8 *
43.18	40.64	17	1-281698-7
38.10	35.56	15	1-281698-5 *
30.48	27.94	12	1-281698-2 *
25.40	22.86	10	1-281698-0 *
20.32	17.78	8	0-281698-8 *
17.78	15.24	7	0-281698-7
15.24	12.70	6	0-281698-6 *
12.70	10.16	5	0-281698-5 *
10.16	7.62	4	0-281698-4 *
7.62	5.08	3	0-281698-3 *
5.08	2.54	2	0-281698-2
C	A	Nb DE POS	PART NUMBER
DIMENSIONS			

NOTES:

1. CES EMBASES SONT PREVUES POUR ETRE ACCOUPLEES AVEC LES FICHES "HE1402" SIMPLE RANGEE.
   (These headers are designed to be mated with "HE1402" connectors single row)

2. LES REFERENCES SUIVIES D'UN * SONT LES VERSIONS NORMALISEES SELON LA NORME CEI 603-8
   (The parts numbers followed by * are covered by the international standard IEC 603-8

3. REVETEMENT DES CONTACTS: ETAIN PUR SUR NICKEL
   (Contacts plating: lead free tin over nickel)

4. MATIERE PLASTIQUE: TERMO-PLASTIQUE HAUTE TEMPERATURE, UL-94V0, COULEUR BLEUE
   (Plastic material: High temperature thermoplastic, UL-94V0, Blue color
   MATIERE DES CONTACTS: BRONZE PHOSPHOREUX
   (Contacts material: phosphor bronze)

5. MARQUAGE DU TYPE D'EMBASE (HE1402) A L'ENCRE NOIRE
   (type marking (HE1402) with black ink)

6. MARQUAGE DE LA DATE A L'ENCRE NOIRE :
   (date code marking with black ink)

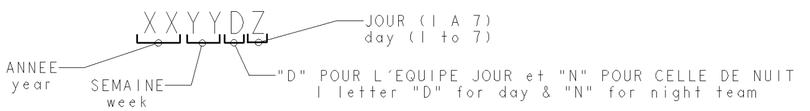

DIMENSIONS: mm	TOLERANCES UNLESS OTHERWISE SPECIFIED: TOLERANCES NON SPECIFIEES (SUIV NB DE DECIMALES) 0 PLC/DEC: ±- 1 PLC/DEC: ±0.3 2 PLC/DEC: ±0.13 3 PLC/DEC: ±0.013 4 PLC/DEC: ±0.0001 ANGLES ±5°	DWN/DESSINE 22NOV2000 C. COMBEDOUZON	TE Connectivity
		CHK/VERIFIE 22NOV2000 T. CORRIOU	NAME TITRE: HEADERS HE14, SINGLE ROW, RIGHT ANGLE -
		APVD/APROUVE 22NOV2000 Y. PETRONIN	
		PRODUCT SPEC SPEC. PRODUIT 108-15053	
		APPLICATION SPEC SPEC. APPLICATION -	SIZE FORMAT A2 / CAGE CODE 00779 / DRAWING NO No PLAN C-281698 / RESTRICTED TO RESERVE A -
MATERIAL/MATIERE SEE NOTE 4	FINISH/FINITION SEE/VOIR NOTE 3 -	WEIGHT MASSE APPROX. -	CUSTOMER DRAWING /PLAN CLIENT UNIQUEMENT POUR REFERENCE / SCALE ECHELLE 4:1 / SHEET FEUILLE 1 OF DE 1 / REV G1

Компания «ЭлектроПласт» предлагает заключение долгосрочных отношений при поставках импортных электронных компонентов на взаимовыгодных условиях!

Наши преимущества:

- Оперативные поставки широкого спектра электронных компонентов отечественного и импортного производства напрямую от производителей и с крупнейших мировых складов;
- Поставка более 17-ти миллионов наименований электронных компонентов;
- Поставка сложных, дефицитных, либо снятых с производства позиций;
- Оперативные сроки поставки под заказ (от 5 рабочих дней);
- Экспресс доставка в любую точку России;
- Техническая поддержка проекта, помощь в подборе аналогов, поставка прототипов;
- Система менеджмента качества сертифицирована по Международному стандарту ISO 9001;
- Лицензия ФСБ на осуществление работ с использованием сведений, составляющих государственную тайну;
- Поставка специализированных компонентов (Xilinx, Altera, Analog Devices, Intersil, Interpoint, Microsemi, Aeroflex, Peregrine, Syfer, Eurofarad, Texas Instrument, Miteq, Cobham, E2V, MA-COM, Hittite, Mini-Circuits,General Dynamics и др.);

Помимо этого, одним из направлений компании «ЭлектроПласт» является направление «Источники питания». Мы предлагаем Вам помощь Конструкторского отдела:

- Подбор оптимального решения, техническое обоснование при выборе компонента;
- Подбор аналогов;
- Консультации по применению компонента;
- Поставка образцов и прототипов;
- Техническая поддержка проекта;
- Защита от снятия компонента с производства.

Как с нами связаться

Телефон: 8 (812) 309 58 32 (многоканальный)
Факс: 8 (812) 320-02-42
Электронная почта: org@eplast1.ru
Адрес: 198099, г. Санкт-Петербург, ул. Калинина, дом 2, корпус 4, литера А.