THE INFORMATION CONTAINED IN THIS DRAWING IS THE SOLE PROPERTY OF ANDERSON POWER PRODUCTS. ANY REPRODUCTION IN PART OR WHOLE WITHOUT THE WRITTEN PERMISSION OF ANDERSON POWER PRODUCTS IS PROHIBITED.

Copyright 2007

ANDERSON POWER PRODUCTS RESERVES THE RIGHT TO ALTER PRODUCT TYPES, THEIR TECHNICAL DATA, DIMENSION, STYLE AND ACCESSORIES WITHOUT PRIOR NOTIFICATION.

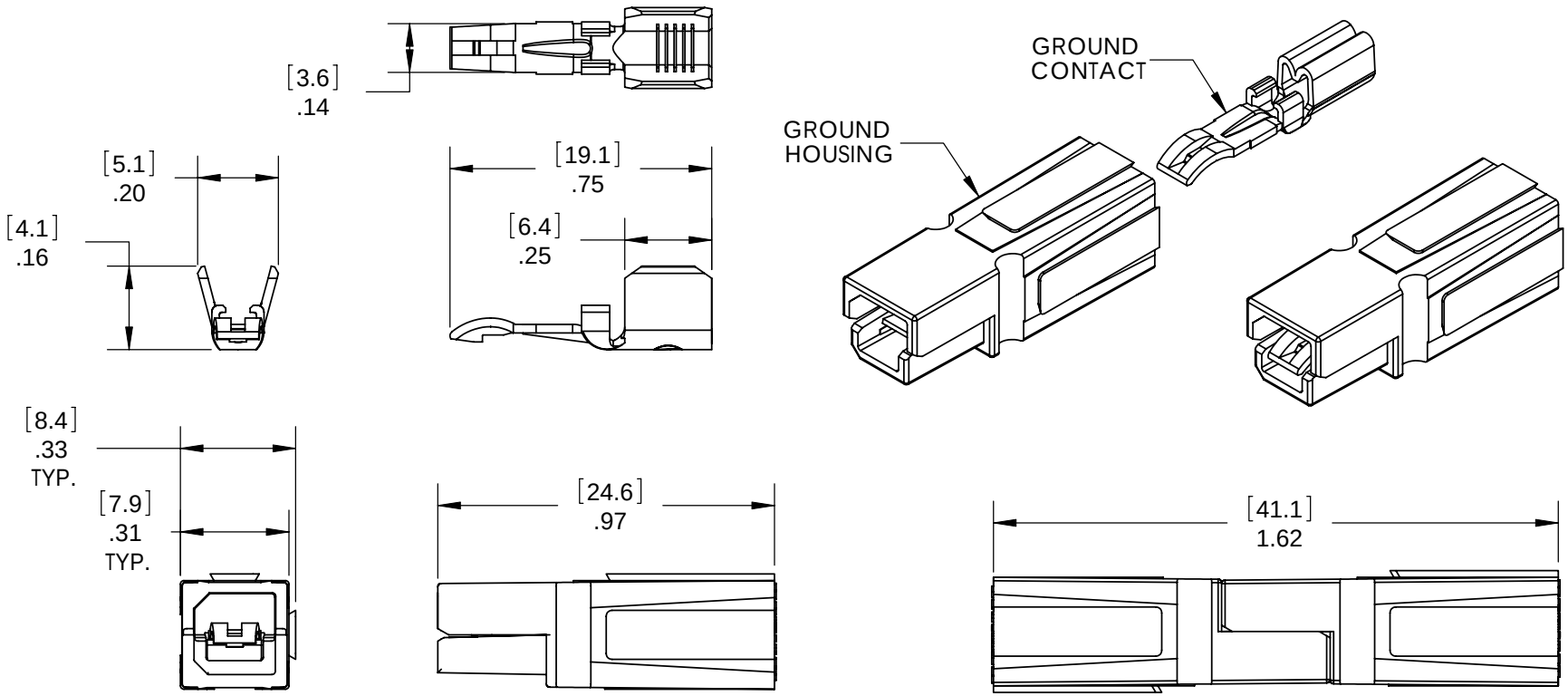

MATED PAIR

NOTES:
1. HOUSING AND CONTACT ASSEMBLIES ARE UL RECOGNIZED AND CSA CERTIFIED
2. ACCOMODATES #14 - #10 AWG SUPERFLEX WIRE

Catalog Number	Description
1827g1	Ground Housing (Green)
1827g2	Ground Housing (Brown)
1845g1	Green Housing w/Contact
1845g2	Brown Housing w/Contact
1830g1-lpbk	Ground Contact (Loose Piece)
1830g1	Ground Contact (Reeled)

REV.	DESCRIPTION OF CHANGES	APPROVED	DATE
3	ECRN 14224 - ROUNDING ERROR	AMS	01/14/08
2	ECRN 14172 - TYPO	AMS	06/18/07
1	ECRN 14165 - ADDITIONAL DIMENSIONS	AMS	06/06/07

DIMENSIONS ARE IN: INCH[MM]

UNLESS OTHERWISE STATED

TOLERANCES:

DECIMALS (INCH)	DECIMALS (MM)	ANGLES
.XX ± .02	.X ± .5	±2°

SURFACE FINISH:
MACHINED 128 [3.2]
MOLDED 64 [1.6]

MATERIAL:
UL94-V0 POLYCARBONATE

FINISH:
TIN PLATED COPPER ALLOY

3rd ANGLE PROJECTION — 1st ANGLE PROJECTION

APPROVALS

DRAWN	AMS	05/21/07
CHECKED	DJD	05/23/07
MFG APP	CHB	05/21/07
QC APP	UFN	05/22/07
ENG APP	DAM	05/21/07

-CAD GENERATED DRAWING-
DO NOT MANUALLY UPDATE
DO NOT SCALE

ANDERSON POWER PRODUCTS

TITLE
FLAT-WIPING
GROUND CONNECTOR

SIZE	DWG NO.	REV.
A/A4	114734S1	3

SCALE	CADFILE	SHEET
NONE	02686	1 OF 1

Компания «ЭлектроПласт» предлагает заключение долгосрочных отношений при поставках импортных электронных компонентов на взаимовыгодных условиях!

Наши преимущества:

- Оперативные поставки широкого спектра электронных компонентов отечественного и импортного производства напрямую от производителей и с крупнейших мировых складов;
- Поставка более 17-ти миллионов наименований электронных компонентов;
- Поставка сложных, дефицитных, либо снятых с производства позиций;
- Оперативные сроки поставки под заказ (от 5 рабочих дней);
- Экспресс доставка в любую точку России;
- Техническая поддержка проекта, помощь в подборе аналогов, поставка прототипов;
- Система менеджмента качества сертифицирована по Международному стандарту ISO 9001;
- Лицензия ФСБ на осуществление работ с использованием сведений, составляющих государственную тайну;
- Поставка специализированных компонентов (Xilinx, Altera, Analog Devices, Intersil, Interpoint, Microsemi, Aeroflex, Peregrine, Syfer, Eurofarad, Texas Instrument, Miteq, Cobham, E2V, MA-COM, Hittite, Mini-Circuits,General Dynamics и др.);

Помимо этого, одним из направлений компании «ЭлектроПласт» является направление «Источники питания». Мы предлагаем Вам помощь Конструкторского отдела:

- Подбор оптимального решения, техническое обоснование при выборе компонента;
- Подбор аналогов;
- Консультации по применению компонента;
- Поставка образцов и прототипов;
- Техническая поддержка проекта;
- Защита от снятия компонента с производства.

Как с нами связаться

Телефон: 8 (812) 309 58 32 (многоканальный)
Факс: 8 (812) 320-02-42
Электронная почта: org@eplast1.ru
Адрес: 198099, г. Санкт-Петербург, ул. Калинина, дом 2, корпус 4, литера А.