THIS DRAWING IS UNPUBLISHED.
VERTRAULICHE UNVEROEFFENTLICHTE ZEICHNUNG
© COPYRIGHT 2003 - ALL RIGHTS RESERVED.
ALLE RECHTE VORBEHALTEN.

RELEASED FOR PUBLICATION JUNE, 2003
FREI FUER VEROEFFENTLICHUNG

MATED WITH:
PASSEND ZU:
SEE NOTE/s.Bem.7

WAS EGAUT01149-0004
war

LOC	DIST
A1	-

PROJEKT NR.: EGAUT01149

REVISIONS
ÄNDERUNGEN

P	LTR	DESCRIPTION BESCHREIBUNG	DATE	DWN	APVD
	C1	REVISED PER ECO-11-005150	30MAR2011	RK	HMR
	C2	NOTE 1 CHANGED SEE PCN E-13-003417	22FEB2013	RD	JG
	D	NOTE 17 UPDATED SEE PCN E-16-009127	08FEB2016	NP	FE

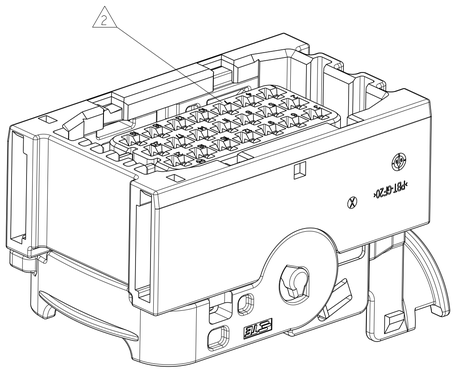

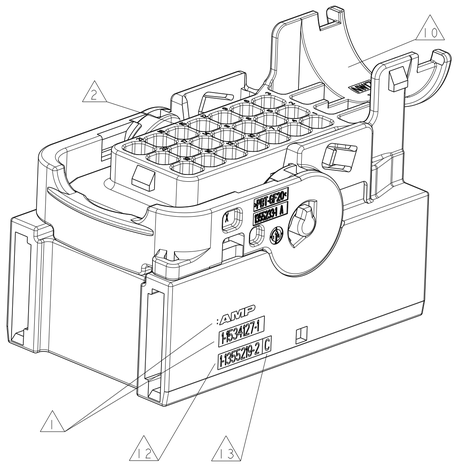

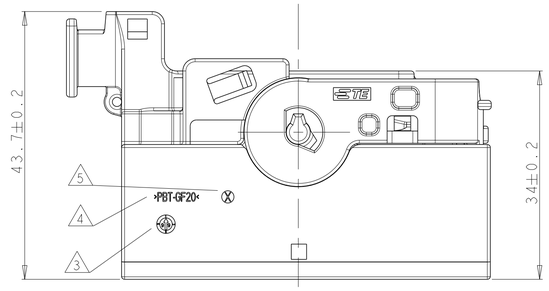

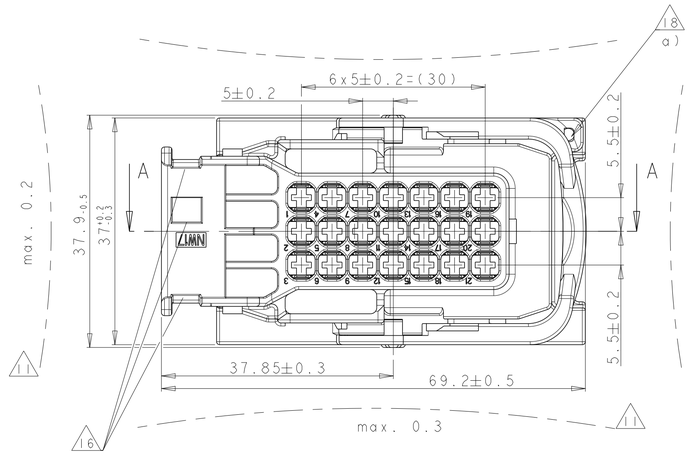

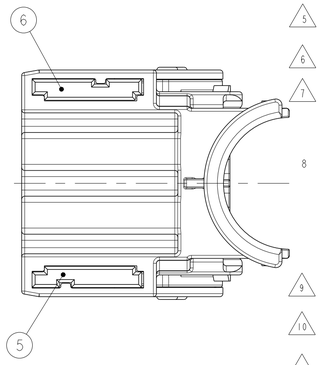

PN 1-1534127-1

CODING **A** (GROOVES A-C) AS SHOWN
Kodierung (Nuten A-C) wie gezeigt

DELIVERY CONDITION:
Lieferzustand:

SECONDARY LOCKING DEVICE IN PRE-LOCKED POSITION, LEVER IN LOCKED POSITION.

Zweite Kontaktsicherung in Vorraststellung, Hebel in Verriegelungsstellung.

MATING CONDITION:
steckbarer Zustand:

CONNECTOR IS MATEABLE WITH COUNTERPART ONLY IF LEVER IS IN PRE-LOCKED POSITION!

Steckverbinder nur mit Kupplungspartner steckbar, wenn Hebel in Vorraststellung!

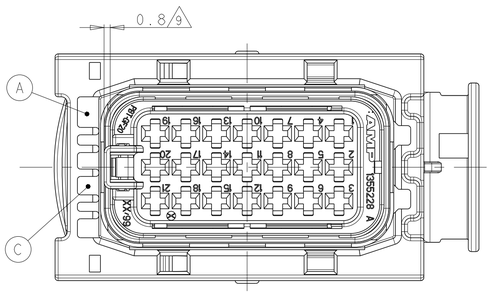

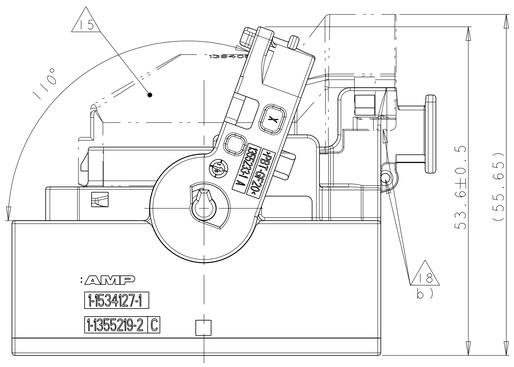

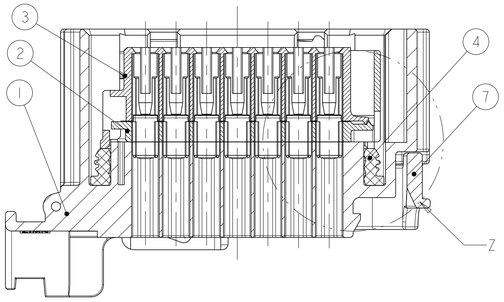

SECTION **A-A**
Schnitt

INSERTION DEPTH OF CAVITY PLUGS:
Einstecktiefe Blindstopfen:

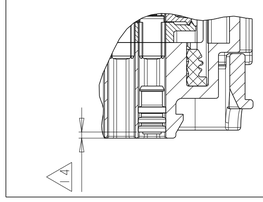

DETAIL **Z**
Einzelheit

4-1534127-1	3-1534127-1	2-1534127-1	1-1534127-1	ORDER NO. Bestell-Nr.	REV	CUSTOMER PART NO. Kunden Sach-Nr.
6	6	6	6			
D	D	D	D		D	
-	-	-	-			

QUANTITY Stueck				MAT.	COLOUR Farbe	DESCRIPTION Beschreibung	REV.	ITEM
1	1	1	1	PBT-GF20	YELLOW gelb	LEVER Hebel	A	7
1	1	1	1	PA66-GF30	WINE RED weinrot	SLIDE, RH Schieber, rechts	A	6
1	1	1	1	PA66-GF30	WINE RED weinrot	SLIDE, LH Schieber, links	A	5
1	1	1	1	MVQ	ORANGE orange	SEALING Dichtung	A	4
1	1	1	1	PBT-GF20	BLACK schwarz	CAVITY BLOCK Kontaktgehaeuse	A	3
1	1	1	1	PBT-GF30	YELLOW gelb	SECONDARY LOCKING DEVICE zweite Kontaktsicherung	B	2
1				PBT-GF20	CLARET VIOLET bord.violett	AMP MCP 2.8 HSG., CODING D, 90° AMP MCP 2.8 Geh., Kodierung D, 90°	C	1
	1			PBT-GF20	LIGHT BLUE lichtblau	AMP MCP 2.8 HSG., CODING C, 90° AMP MCP 2.8 Geh., Kodierung C, 90°	C	
		1		PBT-GF20	NATURAL natur	AMP MCP 2.8 HSG., CODING B, 90° AMP MCP 2.8 Geh., Kodierung B, 90°	C	
			1	PBT-GF20	BLACK schwarz	AMP MCP 2.8 HSG., CODING A, 90° AMP MCP 2.8 Geh., Kodierung A, 90°	C	

FURTHER CODINGS
Weitere Kodierungen

SCALE 1:1
M 1:1

PN 2-1534127-1

CODING **B** (GROOVES A-D)
Kodierung (Nuten A-D)

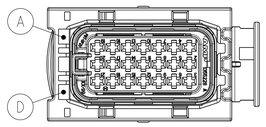

PN 3-1534127-1

CODING **C** (GROOVES B-C)
Kodierung (Nuten B-C)

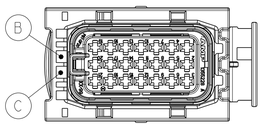

PN 4-1534127-1

CODING **D** (GROOVES B-D)
Kodierung (Nuten B-D)

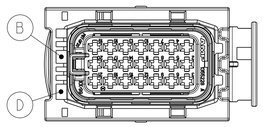

NOTES
Bemerkungen

1. AMP OR TE CONNECTIVITY LOGO (BOTH POSSIBLE) AND TE CONNECTIVITY PART NUMBER ASS'Y
   AMP oder TE CONNECTIVITY Logo (beides möglich) und TE CONNECTIVITY Nummer Verkaufsteil
2. CAVITY NUMBERING
   Kammerbezeichnung
3. PRODUCTION DATE OF ITEM 1
   Produktionsdatum von Pos. 1
4. MATERIAL MARKING OF ITEM 1 ACC. TO VDA 260
   Werkstoffkennzeichnung von Pos. 1 nach
5. MOULD CAVITY MARKING
   Nestkennzeichnung
6. LAYER PACKAGING IN CORRUGATED SHIPPING BOX
   Lagenverpackung im Versandkarton
7. FITS TO TE CONNECTIVITY INTERFACE DRAWING FOR TAB CONNECTOR 114-18085-030
   Passend zu TE CONNECTIVITY Anschluss-Ausfuehrungsvorschrift 114-18085-030
8. CAVITIES MATED WITH AMP MCP 2.8 CONTACTS (SWS) SEE PRODUCT GROUP DRAWING
   TE CONNECTIVITY: 1355036,
   MAX. WIRESIZE: 2,5mm² FLR
   Kontaktkammern passend fuer AMP MCP 2.8 Kontakte (EDS) siehe Produkt-Gruppenzeichnung
   TE: 1355036
   max. Drahtgroessenbereich: 2,5mm² FLR
9. SLIDING DISTANCE OF SECONDARY LOCKING DEV.
   Verschiebeweg der zweiten Kontaktsicherung
10. DESIGNED FOR CORRUGATED TUBE NW17
    Ausgelegt fuer Wellrohr NW17
11. WARPAGE TO . . . PERMITTED
    Verzug zulaessig bis . . .
12. TE CONNECTIVITY PART NUMBER OF. ITEM 1
    TE CONNECTIVITY Teilenummer von Pos. 1
13. REVISION STATUS OF ITEM 1
    Revisionsstand von Pos. 1
14. INSERTION DEPTH OF CAVITY PLUG: 1*3,
    CAVITY PLUG IS SHOWN SYMBOLICALLY ONLY AND NOT A PART OF ASS'Y 1534127!
    Einstecktiefe der Blindstopfen: 1*3,
    Blindstopfen ist nur symbolisch dargestellt und kein Bestandteil der Verkaufass'y 1534127!
    TE CONNECTIVITY: 828922
15. FITTING COVER SEE DRAWING (COVER IS NOT A PART OF ASS'Y 1534127!):
    Passende Abdeckkappe s. Zeichnung (die Kappe ist kein Bestandteil der Verkaufsass'y 1534127!):
    TE CONNECTIVITY: 1394050
16. SUITABLE CABLE TIE: MAX. WIDTH 4.4mm
    Passender Kabelbinder: max. Breite 4.4mm
17. (D) THE USE OF LACQUER ON THE PART MAY RESULT IN HIGHER OPERATION FORCES THAN SPECIFIED IN THE TE PRODUCT SPECIFICATION. THIS CAN LEAD TO FAILURE OF FUNCTIONAL FEATURES (EX.LEVERS) IN THE WORST CASE. A QUALIFICATION WITH THIS LACQUER CONDITION MUST BE DONE BY THE APPLYING USER
    Eine Lackierung der Steckverbindung kann hoehere Betaetigungskraefte zur Folge haben, als in der TE Produkt-Spezifikation angegeben. Dies kann im ungunstigsten Fall auch zum Bruch von Betaetigungshilfen (z.B. Hebel) fuehren. Die Eignung des verwendeten Lacks fuer die Werkstoffe der Steckverbindung ist vom Anwender zu ueberpruefen
18. FEATURES FOR OPTIONAL SEALING WITH EYE DIAMETER RESP. WIDTH 1.5*1
    a) SEALING HOUSING/LEVER = CONNECTION
    b) SEALING HOUSING/CAP (BOTH SIDES)
    Elemente fuer optionale Plombierung mit Oesen-Durchmesser bzw. -Weite 1.5*1
    a) Plombierung Gehaeuse/Hebel = Steckverbindung
    b) Plombierung Gehaeuse/Kappe (beidseitig)

THIS DRAWING IS A CONTROLLED DOCUMENT.

DIMENSIONS: MASSEINHEITEN: mm

TOLERANCES UNLESS OTHERWISE SPECIFIED:
n. ISO 8015
n. DIN 16901 - 140
~~0-PLC ±~~
~~1-PLC ±~~
~~2-PLC ±~~
~~3-PLC ±~~
~~4-PLC ±~~
ANGLES/WINKEL ±2°

MATERIAL: SEE TABLE s. Tabelle
FINISH/OBERFLAECHE/FARBE: SEE TABLE s. Tabelle

DWN	R. HUEBNER	12-JUN-03
CHK	R. HUEBNER	12-JUN-03
APVD	J. HASS	13-JUN-03

PRODUCT SPEC PRODUKTSPEZ. 108-18696
APPLICATION SPEC VERARBEITUNGSSPEZ. 114-18376
WEIGHT GEWICHT 48g

TE Connectivity

NAME: AMP MCP 2.8 SOCKET HSG., 21POS., SEALED WITH SECONDARY LOCKING DEVICE
AMP MCP 2.8 Buchsengeh., 21polig, gedichtet mit zweiter Kontaktsicherung

SIZE A1 | CAGE CODE 00779 | DRAWING NO. ZEICHNUNGS-NR. C-1534127 | RESTRICTED TO NUR FUER -

CUSTOMER DRAWING / KUNDENZEICHNUNG | SCALE MASSSTAB 2:1 | SHEET BLATT 1 OF VON 1 | REV D

4805 (3/11)

Компания «ЭлектроПласт» предлагает заключение долгосрочных отношений при поставках импортных электронных компонентов на взаимовыгодных условиях!

Наши преимущества:

- Оперативные поставки широкого спектра электронных компонентов отечественного и импортного производства напрямую от производителей и с крупнейших мировых складов;
- Поставка более 17-ти миллионов наименований электронных компонентов;
- Поставка сложных, дефицитных, либо снятых с производства позиций;
- Оперативные сроки поставки под заказ (от 5 рабочих дней);
- Экспресс доставка в любую точку России;
- Техническая поддержка проекта, помощь в подборе аналогов, поставка прототипов;
- Система менеджмента качества сертифицирована по Международному стандарту ISO 9001;
- Лицензия ФСБ на осуществление работ с использованием сведений, составляющих государственную тайну;
- Поставка специализированных компонентов (Xilinx, Altera, Analog Devices, Intersil, Interpoint, Microsemi, Aeroflex, Peregrine, Syfer, Eurofarad, Texas Instrument, Miteq, Cobham, E2V, MA-COM, Hittite, Mini-Circuits,General Dynamics и др.);

Помимо этого, одним из направлений компании «ЭлектроПласт» является направление «Источники питания». Мы предлагаем Вам помощь Конструкторского отдела:

- Подбор оптимального решения, техническое обоснование при выборе компонента;
- Подбор аналогов;
- Консультации по применению компонента;
- Поставка образцов и прототипов;
- Техническая поддержка проекта;
- Защита от снятия компонента с производства.

Как с нами связаться

Телефон: 8 (812) 309 58 32 (многоканальный)
Факс: 8 (812) 320-02-42
Электронная почта: org@eplast1.ru
Адрес: 198099, г. Санкт-Петербург, ул. Калинина, дом 2, корпус 4, литера А.