THIS COPY IS PROVIDED ON A RESTRICTED BASIS AND IS NOT TO BE USED IN ANY WAY DETRIMENTAL TO THE INTERESTS OF PANDUIT CORP.

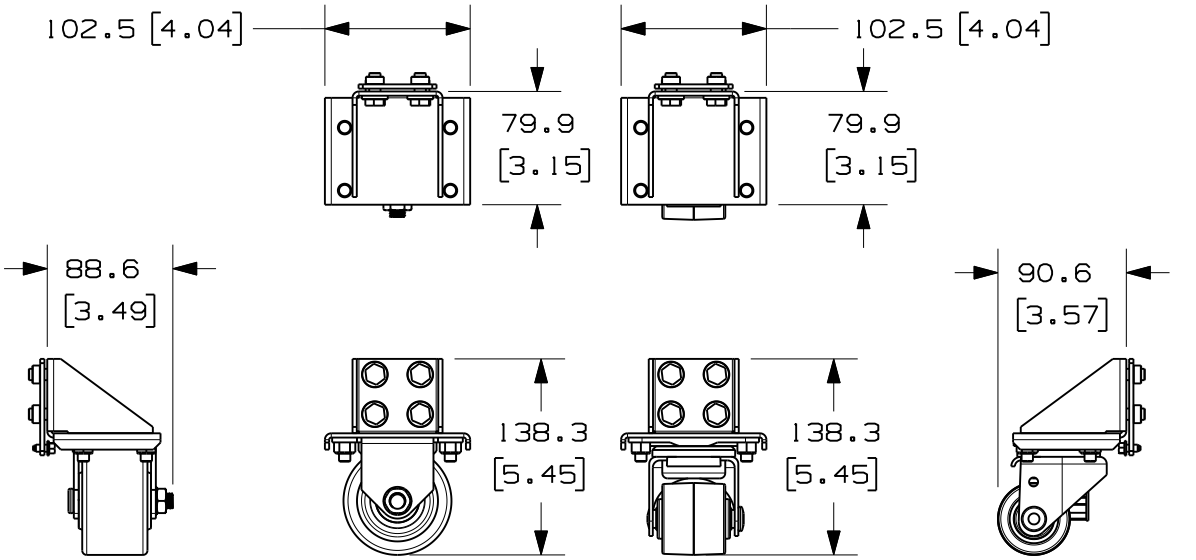

FIXED CASTER

SWIVEL CASTER

PANDUIT P/N	WEIGHT
NCSTR4	5.5 Kg/EACH 12.1 LBS/EACH

NOTES:
1. VISIT OUR ON-LINE CATALOG AT WWW.PANDUIT.COM FOR A LIST OF CURRENT PARTS APPLICABLE FOR USE WITH THIS PRODUCT.
2. PRIMARY DIMENSIONS ARE IN MILLIMETERS (mm).
3. PARTS SUPPLIED:
   (2)- FIXED CASTER ASSEMBLIES
   (2)- SWIVEL CASTER ASSEMBLIES
   (4)- MOUNTING PLATES
   (8)- M5 HEX HEAD SCREWS
   (16)- M8 HEX HEAD SCREWS
   (1)- INSTRUCTION SHEET
4. CASTERS ADD 24mm (1") TO HEIGHT OF CABINET.

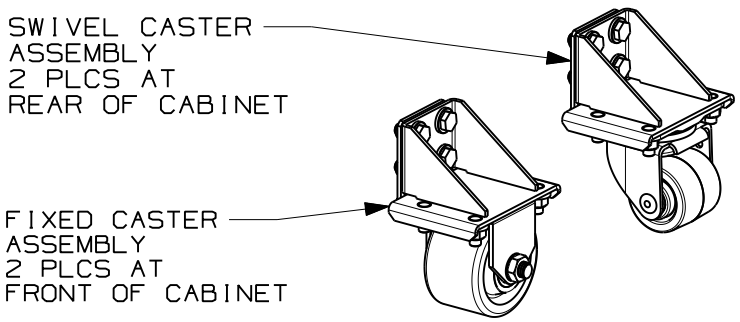

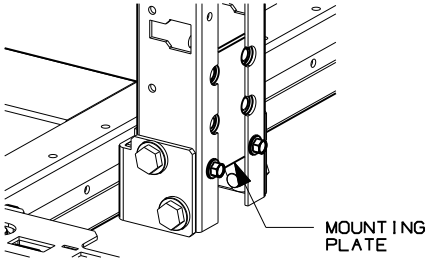

DETAIL OF MOUNTING PLATE & HARDWARE - INSTALLED (NOTE: PLATE IS LOCATED INSIDE OF POST)

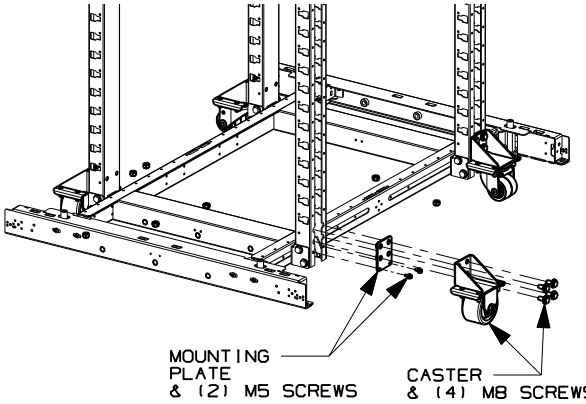

TYPICAL CASTER MOUNTING-4 PLCS

REV	DATE	BY	CHK	APR	DESCRIPTION	ECN
00A	9-21-12	LEE	ANI	JDWE	RELEASED TO PRODUCTION	12V305KY-DC

TITLE
N-TYPE CABINET CASTER KIT (NCSTR4) CUSTOMER DRAWING

CONTROL DRAWING

ITEM REVISION NAME: 12V305KY/00.PRT

DATASET FILE NAME: 12V305KY_DC/00A.PRT

UNLESS OTHERWISE SPECIFIED, DIMENSIONAL TOLERANCES ARE:

INCHES		METRIC - MILLIMETER		ANGLE
X.X	+/- 0.03	X.	+/- 0.8	+/- 1°
X.XX	+/- 0.018	X.X	+/- 0.46	
X.XXX	+/- 0.007	X.XX	+/- 0.18	

THIRD ANGLE PROJECTION

MATERIAL/COLOR: N/A

DRAWING NUMBER: 12V305KY-DC

DRAWN BY	DATE	CHK	SCALE	SHT 1 OF 1	SIZE
LEE	9-20-12		NONE		A

Компания «ЭлектроПласт» предлагает заключение долгосрочных отношений при поставках импортных электронных компонентов на взаимовыгодных условиях!

Наши преимущества:

- Оперативные поставки широкого спектра электронных компонентов отечественного и импортного производства напрямую от производителей и с крупнейших мировых складов;
- Поставка более 17-ти миллионов наименований электронных компонентов;
- Поставка сложных, дефицитных, либо снятых с производства позиций;
- Оперативные сроки поставки под заказ (от 5 рабочих дней);
- Экспресс доставка в любую точку России;
- Техническая поддержка проекта, помощь в подборе аналогов, поставка прототипов;
- Система менеджмента качества сертифицирована по Международному стандарту ISO 9001;
- Лицензия ФСБ на осуществление работ с использованием сведений, составляющих государственную тайну;
- Поставка специализированных компонентов (Xilinx, Altera, Analog Devices, Intersil, Interpoint, Microsemi, Aeroflex, Peregrine, Syfer, Eurofarad, Texas Instrument, Miteq, Cobham, E2V, MA-COM, Hittite, Mini-Circuits,General Dynamics и др.);

Помимо этого, одним из направлений компании «ЭлектроПласт» является направление «Источники питания». Мы предлагаем Вам помощь Конструкторского отдела:

- Подбор оптимального решения, техническое обоснование при выборе компонента;
- Подбор аналогов;
- Консультации по применению компонента;
- Поставка образцов и прототипов;
- Техническая поддержка проекта;
- Защита от снятия компонента с производства.

Как с нами связаться

Телефон: 8 (812) 309 58 32 (многоканальный)
Факс: 8 (812) 320-02-42
Электронная почта: org@eplast1.ru
Адрес: 198099, г. Санкт-Петербург, ул. Калинина, дом 2, корпус 4, литера А.