THIS DRAWING IS UNPUBLISHED. RELEASED FOR PUBLICATION -,- .
© COPYRIGHT - By - ALL RIGHTS RESERVED.

LOC	DIST
HB	—

REVISIONS

P	LTR	DESCRIPTION	DATE	DWN	APVD
	B2	REVIESED PER ECO-12-008675	29-MAR-11	RK	HMR
	C	CHANGE TE LOGO;TERMINALS TOLERANCE CLARIFICATION; ECO-18-008295	30-MAY-18	TOD	K.T

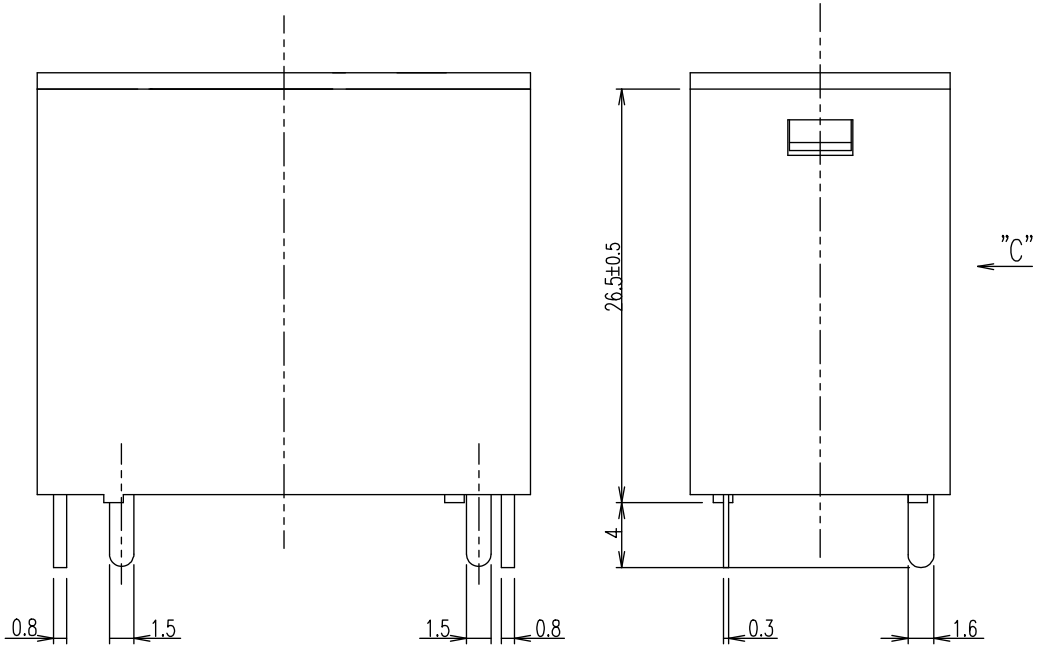

CONNECTION DIAGRAM

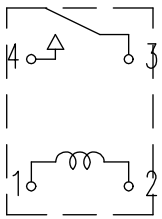

Ⓐ DRILLING DIAGRAM (BOTTOM VIEW)

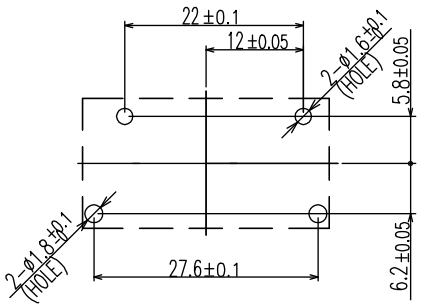

VIEW C

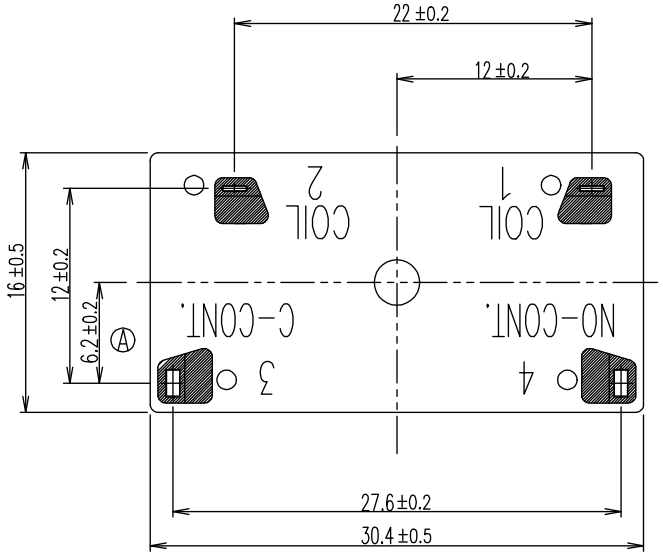

DIAGRAM DIMENSION	TOLERANCE
0.99mm MAX.	±0.1mm
1 - 2.99mm	±0.2mm
3mm MIN.	±0.3mm

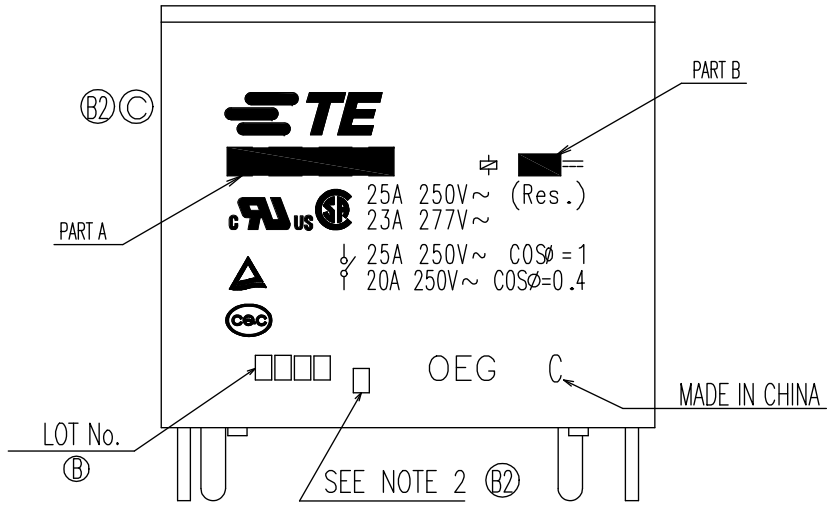

THIS DRAWING IS A CONTROLLED DOCUMENT.

DIMENSIONS: mm

TOLERANCES UNLESS OTHERWISE SPECIFIED:
0 PLC ± -
1 PLC ± -
2 PLC ± -
3 PLC ± -
4 PLC ± -
ANGLES ± -

MATERIAL

FINISH -

DWN	H.SASAKI
CHK	Y.OIKAWA
APVD	A.NAGAI
PRODUCT SPEC	—
APPLICATION SPEC	—
WEIGHT	—

TE Connectivity

NAME: PCFN-D2M SPEC,000

SIZE	CAGE CODE	DRAWING NO	RESTRICTED TO
A3	00779	C-1461193	—

CUSTOMER DRAWING | SCALE 3:1 | SHEET 1 OF 2 | REV C

THIS DRAWING IS UNPUBLISHED. RELEASED FOR PUBLICATION -,- .
© COPYRIGHT - By - ALL RIGHTS RESERVED.

LOC	DIST
HB	—

REVISIONS

P	LTR	DESCRIPTION	DATE	DWN	APVD
	-	SEE SHEET 1	-	—	—

	ACTIVE	3-1419153-5	PCFN-112D2M,000	12V	PCFN-112D2M	k
B2	OBSOLETE	1-1440008-8	PCFN-105D2M,000	5V	PCFN-105D2M	j
	ACTIVE	1461193-9	PCFN-124D2M,000	24V	PCFN-124D2M	i
	ACTIVE	1461193-8	PCFN-118D2M,000	18V	PCFN-118D2M	h
	ACTIVE	1461193-7	PCFN-109D2M,000	9V	PCFN-109D2M	g
	ACTIVE	1461193-6	PCFN-106D2M,000	6V	PCFN-106D2M	f
	ACTIVE	1461193-5	PCFN-148D2M,000	48V	PCFN-148D2M	e
01	OBSOLETE	1461193-4	PCFN-124D2M,000	24V	PCFN-124D2M	d
01	OBSOLETE	1461193-3	PCFN-118D2M,000	18V	PCFN-118D2M	c
01	OBSOLETE	1461193-2	PCFN-109D2M,000	9V	PCFN-109D2M	b
01	OBSOLETE	1461193-1	PCFN-106D2M,000	6V	PCFN-106D2M	a
	PN STATUS	PART NO	DESCRIPTION	PART B	PART A	ITEM

RELAY TYPE

NOTE:

B 1.LOT NO SYSTEM AS FOLLOWING:

□□ □□
WEEK
YEAR

B2 2.ONE CHARACTER DISTINGUISH THE LINE IDENTITY, SUCH AS: A, B...

B2 3.TERMINAL DIMENSION IS BEFORE SOLDER DIP.

B2 4.FOR THE TIN-PLATING OF THE PINS:
+0.1mm FOR WIDTH,THICKNESS AND DIAMETER.
+0.5mm FOR LENGTH.

INCOMBUSTIBILITY	TREATMENT	MATERIAL	DESCRIPTION	ITEM
		EPOXY RESIN	SEAL	17
		POLYURETHANE Cu WIRE	MAGNETIC WIRE	16
UL 94V-0		PPS	CARD	15
UL 94V-0		PBT	CASE	14
UL 94V-0		PBT	BASE	13
UL 94V-0		PBT	BOBBIN	12
	SOLDER DIP	Cu ALLOY	COIL TERMINAL R	11
	SOLDER DIP	Cu ALLOY	COIL TERMINAL L	10
		STAINLESS	HINGE SPRING	9
		Ag ALLOY	STATIONARY CONTACT	8
		Ag ALLOY	MOVABLE CONTACT	7
	SOLDER DIP	Cu ALLOY	MOVABLE SPRING	6
	SOLDER DIP	Cu ALLOY	STATIONARY TERMINAL	5
	SOLDER DIP	Cu ALLOY	MOVABLE TERMINAL	4
	Ni PLATED	STEEL	CORE	3
	Ni PLATED	STEEL	ARMATURE	2
	Ni PLATED	STEEL	YOKE	1

THIS DRAWING IS A CONTROLLED DOCUMENT.

DIMENSIONS: mm

TOLERANCES UNLESS OTHERWISE SPECIFIED:
0 PLC ± -
1 PLC ± -
2 PLC ± -
3 PLC ± -
4 PLC ± -
ANGLES ± -

MATERIAL

FINISH -

DWN H.SASAKI
CHK Y.OIKAWA
APVD A.NAGAI
PRODUCT SPEC —
APPLICATION SPEC —
WEIGHT —

TE Connectivity

NAME PCFN-D2M SPEC,000

SIZE	CAGE CODE	DRAWING NO	RESTRICTED TO
A3	00779	C-1461193	—

CUSTOMER DRAWING | SCALE 3:1 | SHEET 2 OF 2 | REV C

1470-19 (3/11)

Компания «ЭлектроПласт» предлагает заключение долгосрочных отношений при поставках импортных электронных компонентов на взаимовыгодных условиях!

Наши преимущества:

- Оперативные поставки широкого спектра электронных компонентов отечественного и импортного производства напрямую от производителей и с крупнейших мировых складов;
- Поставка более 17-ти миллионов наименований электронных компонентов;
- Поставка сложных, дефицитных, либо снятых с производства позиций;
- Оперативные сроки поставки под заказ (от 5 рабочих дней);
- Экспресс доставка в любую точку России;
- Техническая поддержка проекта, помощь в подборе аналогов, поставка прототипов;
- Система менеджмента качества сертифицирована по Международному стандарту ISO 9001;
- Лицензия ФСБ на осуществление работ с использованием сведений, составляющих государственную тайну;
- Поставка специализированных компонентов (Xilinx, Altera, Analog Devices, Intersil, Interpoint, Microsemi, Aeroflex, Peregrine, Syfer, Eurofarad, Texas Instrument, Miteq, Cobham, E2V, MA-COM, Hittite, Mini-Circuits,General Dynamics и др.);

Помимо этого, одним из направлений компании «ЭлектроПласт» является направление «Источники питания». Мы предлагаем Вам помощь Конструкторского отдела:

- Подбор оптимального решения, техническое обоснование при выборе компонента;
- Подбор аналогов;
- Консультации по применению компонента;
- Поставка образцов и прототипов;
- Техническая поддержка проекта;
- Защита от снятия компонента с производства.

Как с нами связаться

Телефон: 8 (812) 309 58 32 (многоканальный)
Факс: 8 (812) 320-02-42
Электронная почта: org@eplast1.ru
Адрес: 198099, г. Санкт-Петербург, ул. Калинина, дом 2, корпус 4, литера А.